elumatec

a voilàp company

RMT

ASSEMBLAGETAFELS

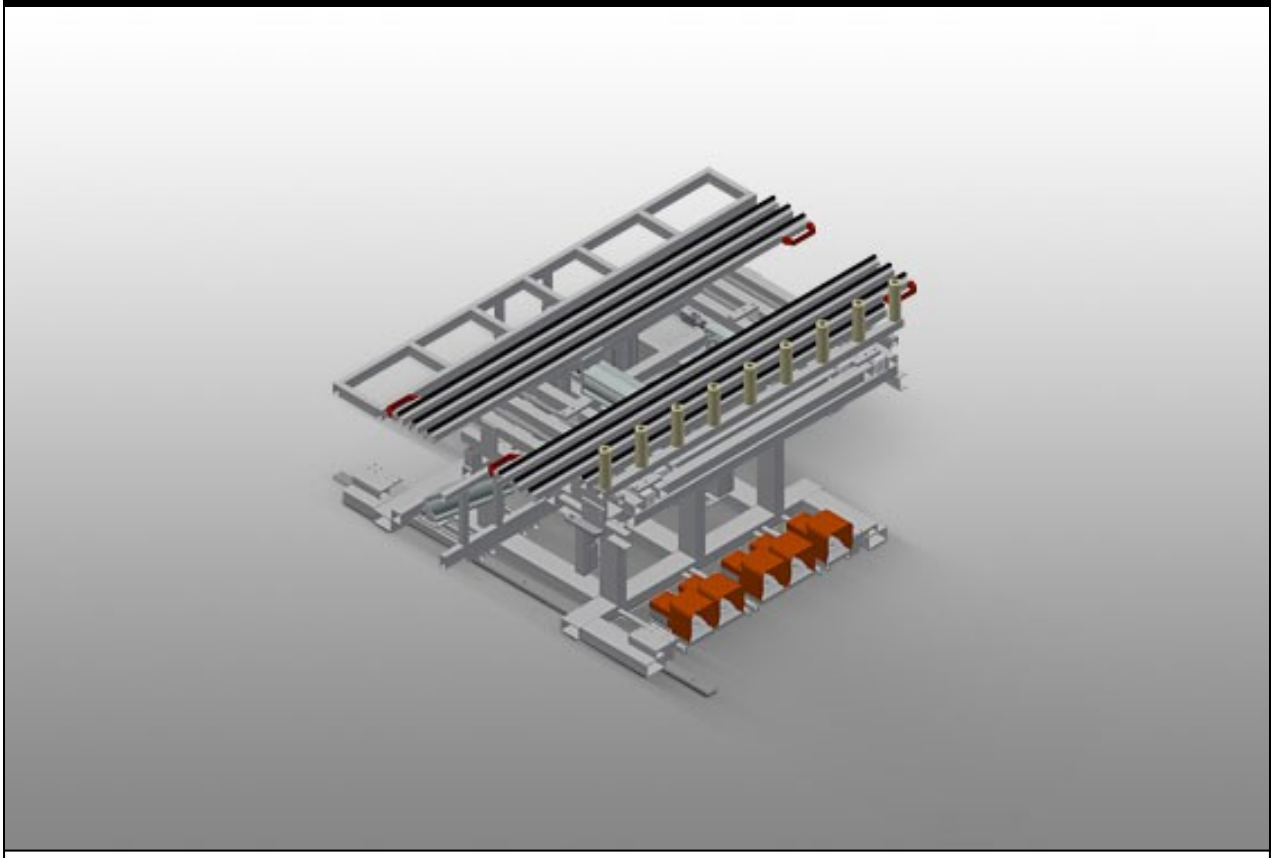

Stabiele stalen constructie. Montage-kanteltafel met inschuifinrichting. Basismassa 1.400 x 2.000 mm, uitgeschoven 2.000 x 2.800 mm. Werkplatform bestaande uit twee uitschuifbare steunlijsten, met borstelstrippen. Minimale grootte van het werkplatform 2.000 x 1.000 mm. Maximale grootte van het werkplatform 2.800 x 2.000 mm. Twee oplegsteunen vormen een raamwerk dat pneumatisch traploos in de hoogte van 1.000 - 2.000 mm kan worden bewogen. Hef- en kantelinrichting met voetventiel. Rollenbaan vast gemonteerd met hefinrichting 100 mm. Hefinrichting voor de overgave / overname van de rollenbaan. Rollenbaan aan voorzijde open voor het inschuiven van de rollenbaan. Rijdend onderstel met spoorwielen en pneumatische vastzetrem met zijdelingse bediening. Optie: Tafelblad vilten profielstrip voor RMT 1400. Extra opspanklemmen met handventiel.

elumatec AG
Pinacher Straße, 61
75417 Mühlacker
Germany

Tel +49 7041-14-184
sales@elumatec.com
www.elumatec.com

The right to make technical alterations is reserved.

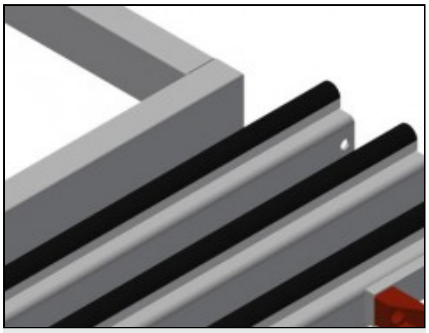

Oplegvlak

Tafelblad met borstelstrips

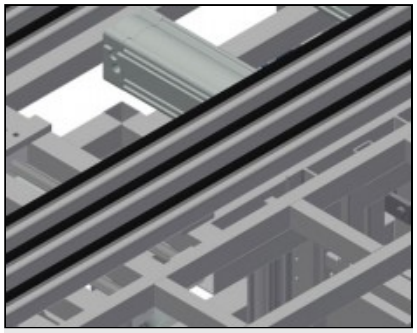

Werkvlak

Werktafel in de hoogte instelbaar tot 230 mm onder het werkplatform. Diepte van de werktafel 250 mm, lengte 2.000 mm

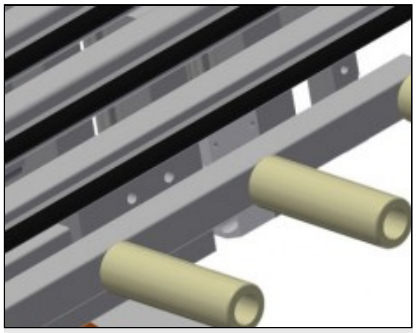

Tafelblad met rollen

Rollenbaan aan voorzijde open voor het inschuiven van de overgaverollenbaan. Rollenbaan vast gemonteerd met hefinrichting 100 mm Hefinrichting voor de overgave / overname van de rollenbaan

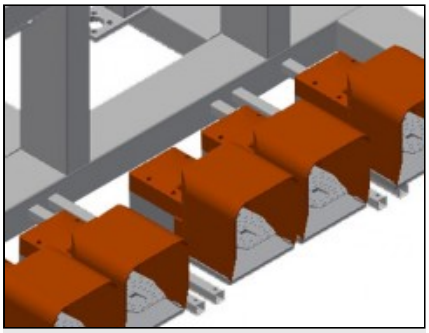

Voetschakelaar

Besturing met voetventiel. Hef- en kantelinrichting met voetventiel

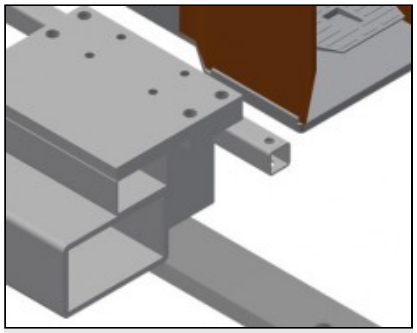

Rijdend onderstel

Rijdend onderstel met spoorwielen en pneumatische vastzetrem, met bediening aan beide zijden

elumatec AG
Pinacher Straße, 61
75417 Mühlacker
Germany

Tel +49 7041-14-184
sales@elumatec.com
www.elumatec.com

The right to make technical alterations is reserved.

RMT / ASSEMBLAGETAFELS

MODELLEN

RMT 1400



AFMETING EN GEWICHT

Lengte (mm)	2.000
Breedte (mm)	1.620
Hoogte (mm)	450

STEUNOPPERVLAK

Lengte van de steuntafel (mm)	2.000
Diepte van de steuntafel (mm)	200
Werkhoogte (mm)	950
Helling van het steunoppervlak	8°
Lengte rollenbaan (mm)	1.600
Diameter van de rollen (mm)	50
Lengte van de rollen (mm)	150
Laadcapaciteit (kg)	300

Inbegrepen ● Verkrijgbaar ○

elumatec AG
Pinacher Straße, 61
75417 Mühlacker
Germany

Tel +49 7041-14-184
sales@elumatec.com
www.elumatec.com

The right to make technical alterations is reserved.