# RF

TRANSPORTWAGENS

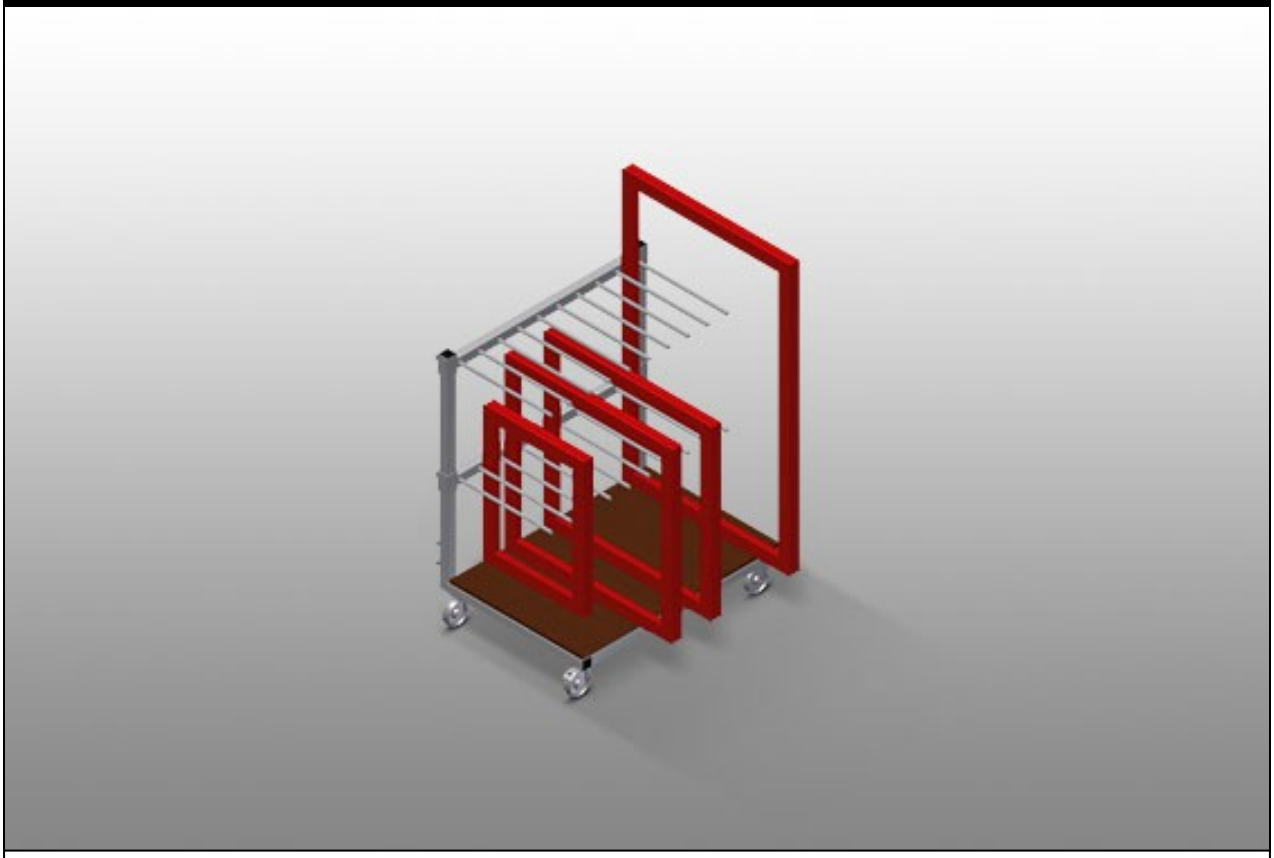

Profielenwagen voor intern transport van kozijnen en vleugels. Stabiele stalen constructie. Wagen met sorteerrek voor transport en opslag van kozijnen en vleugels. Hard houten bodem. Vakindeling voor negen kozijnen. Vakindeling in de hoogte verstelbaar. Vier zwenkwielen, waarvan twee met vastzetrem.

**elumatec AG**
Pinacher Straße, 61
75417 Mühlacker
Germany

Tel +49 7041-14-184
sales@elumatec.com
www.elumatec.com

The right to make technical alterations is reserved.

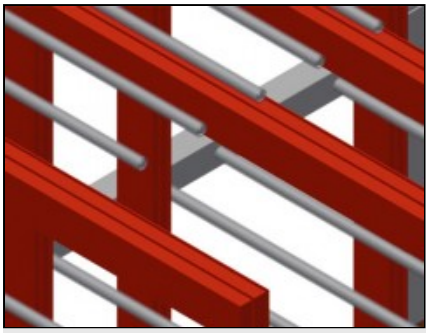

## Eenvoudig laden en lossen

Elk element direct toegankelijk

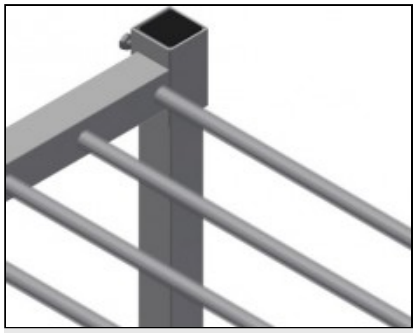

## Vakindeling

Vakindeling in de hoogte verstelbaar, vakbreedte 100 mm, vakdiepte 540 mm

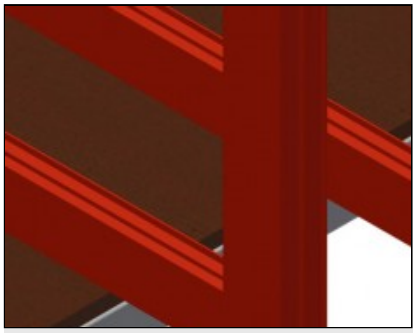

## Bodem

Oplegvlak met hardhouten plaat

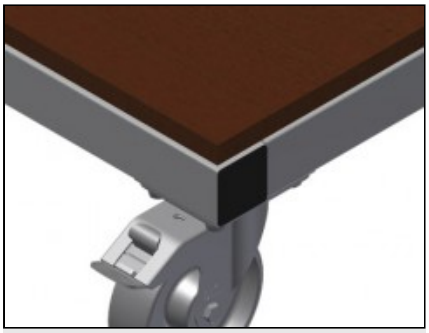

## Zwenkwielen

Vier zwenkrollen, waarvan twee met vastzetrem, bieden grote beweeglijkheid en veilig gebruik

**elumatec AG**
Pinacher Straße, 61
75417 Mühlacker
Germany

Tel +49 7041-14-184
sales@elumatec.com
www.elumatec.com

The right to make technical alterations is reserved.

## **RF** / TRANSPORTWAGENS

### MODELLEN

RF 1000

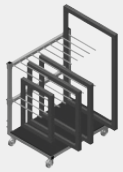

### AFMETING EN GEWICHT

| | |
|---|---|
| Lengte (mm) | 1.180 |
| Breedte (mm) | 850 |
| Hoogte (mm) | 1.360 |
| Gewicht (kg) | 65 |

### OPSLAGCAPACITEIT

| | |
|---|---|
| Scheiders | 2 |
| Vakken | 9 |
| Breedte vak (mm) | 100 |
| Diepte vak (mm) | 540 |
| Steunhoogte (mm) | 1.150 |
| Laadcapaciteit (kg) | 400 |

### KENMERKEN

| | |
|---|---|
| Plastic bescherming | ○ |
| Zwenkwielen | 4 |
| zwenkwielen met vergrendeling | 2 |
| Diameter zwenkwielen (mm) | 125 |

Inbegrepen ● Verkrijgbaar ○

**elumatec AG**
Pinacher Straße, 61
75417 Mühlacker
Germany

Tel +49 7041-14-184
sales@elumatec.com
www.elumatec.com

The right to make technical alterations is reserved.