elumatec

a voilàp company

PWW

TRANSPORTWAGENS

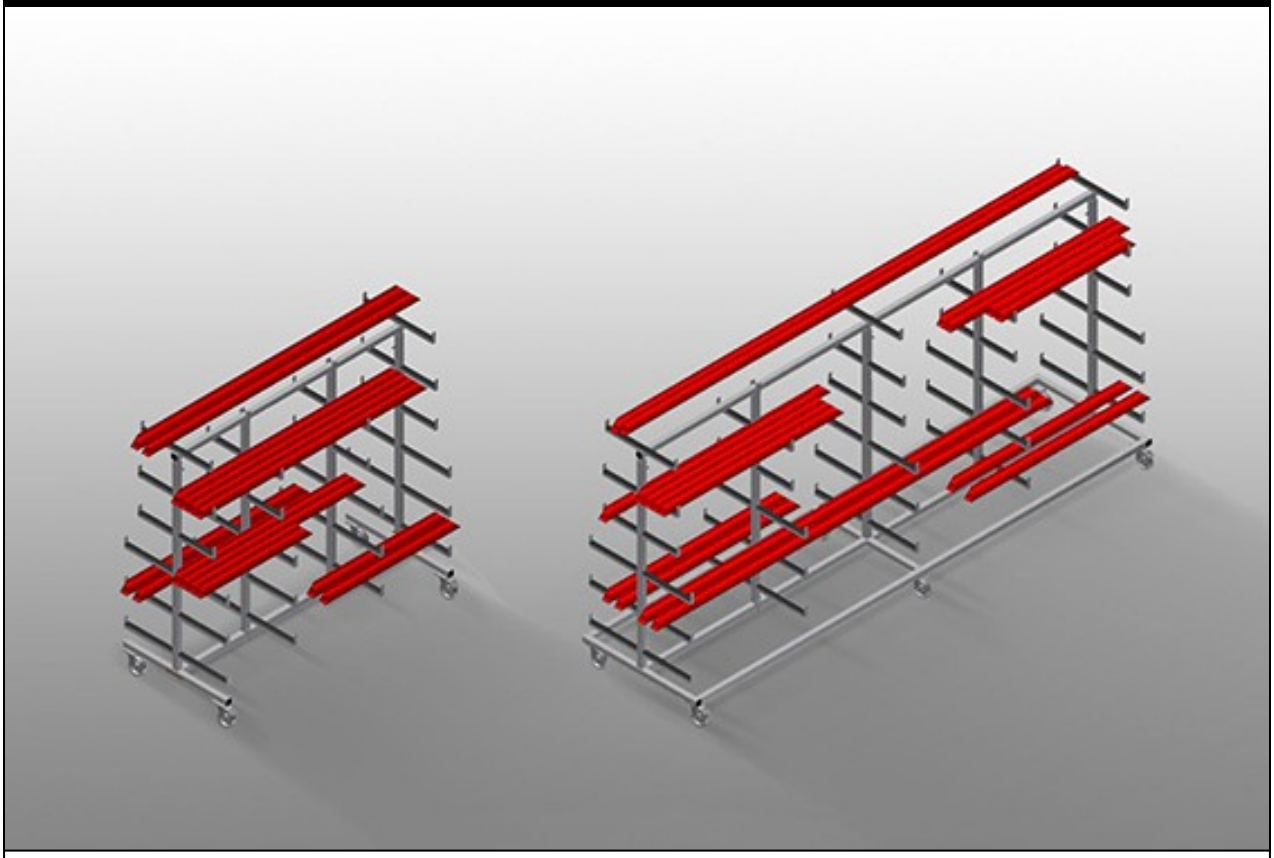

Profielenwagen voor de horizontale opslag en transport van profielen. Stabiele stalen constructie. Horizontaal profielentransport. Eenvoudig transport van lange staven en profielen. Oplegarmen met rubber gecoat. Profielenwagen met profielrekken aan beide zijden. Zes schappen per steun.
PWW 1000: Een middensteun. Vier zwenkwielen, waarvan twee met vastzetrem.
PWW 2000: Twee middensteunen. Vier zwenkwielen, waarvan twee met vastzetrem.
PWW 4000: Drie middensteunen. Zes zwenkwielen, waarvan twee met vastzetrem.

elumatec AG
Pinacher Straße, 61
75417 Mühlacker
Germany

Tel +49 7041-14-184
sales@elumatec.com
www.elumatec.com

The right to make technical alterations is reserved.

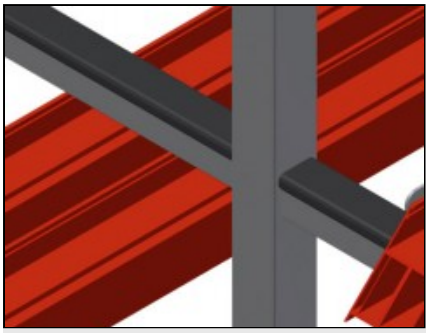

Eenvoudig laden en lossen

Snelle toegang door overzichtelijke opslag

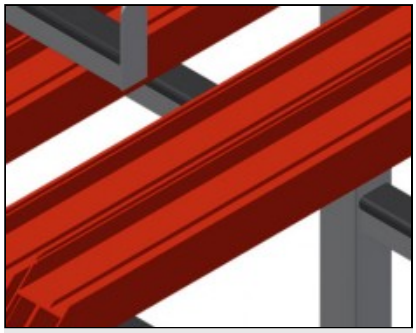

Oplegarmen

Oplegarmen met rubber gecoat, middensteun verstelbaar

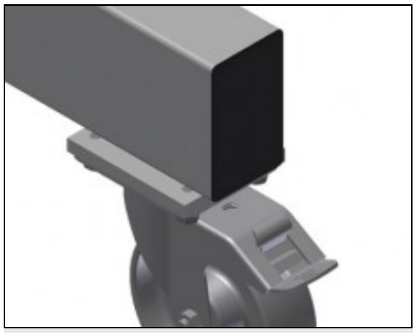

Zwenkwielen

Vier zwenkwielen, waarvan twee met vastzetrem, bieden grote beweeglijkheid en veilig gebruik

elumatec AG
Pinacher Straße, 61
75417 Mühlacker
Germany

Tel +49 7041-14-184
sales@elumatec.com
www.elumatec.com

The right to make technical alterations is reserved.

PWW / TRANSPORTWAGENS

MODELLEN



AFMETING EN GEWICHT

PWW 1000 / PWW 2000 / PWW 4000

Lengte (mm)	1.625 / 2.000 / 4.000
Breedte (mm)	900 / 900 / 1.000
Hoogte (mm)	1.960
Gewicht (kg)	60 / 75 / 130

OPSLAGCAPACITEIT

PWW 1000 / PWW 2000 / PWW 4000

Planken	11
Interne breedte (mm)	260
Breedte onderste plank (mm)	420
Breedte bovenste plank (mm)	300
Laadcapaciteit (kg)	350 / 350 / 500

elumatec AG
Pinacher Straße, 61
75417 Mühlacker
Germany

Tel +49 7041-14-184
sales@elumatec.com
www.elumatec.com

The right to make technical alterations is reserved.

KENMERKEN

PWW 1000 / PWW 2000 / PWW 4000	
Centrale gemonteerde voorziening	1 / 2 / 3
Zwenkwielen	4 / 4 / 6
zwenkwielen met vergrendeling	2
Diameter zwenkwielen (mm)	125
PWW 1000 / PWW 2000	
Enkele centrale gemonteerde voorziening	○

Inbegrepen ● Verkrijgbaar ○

elumatec AG
Pinacher Straße, 61
75417 Mühlacker
Germany

Tel +49 7041-14-184
sales@elumatec.com
www.elumatec.com

The right to make technical alterations is reserved.