elumatec

a voilàp company

# MTA

ASSEMBLAGETAFELS

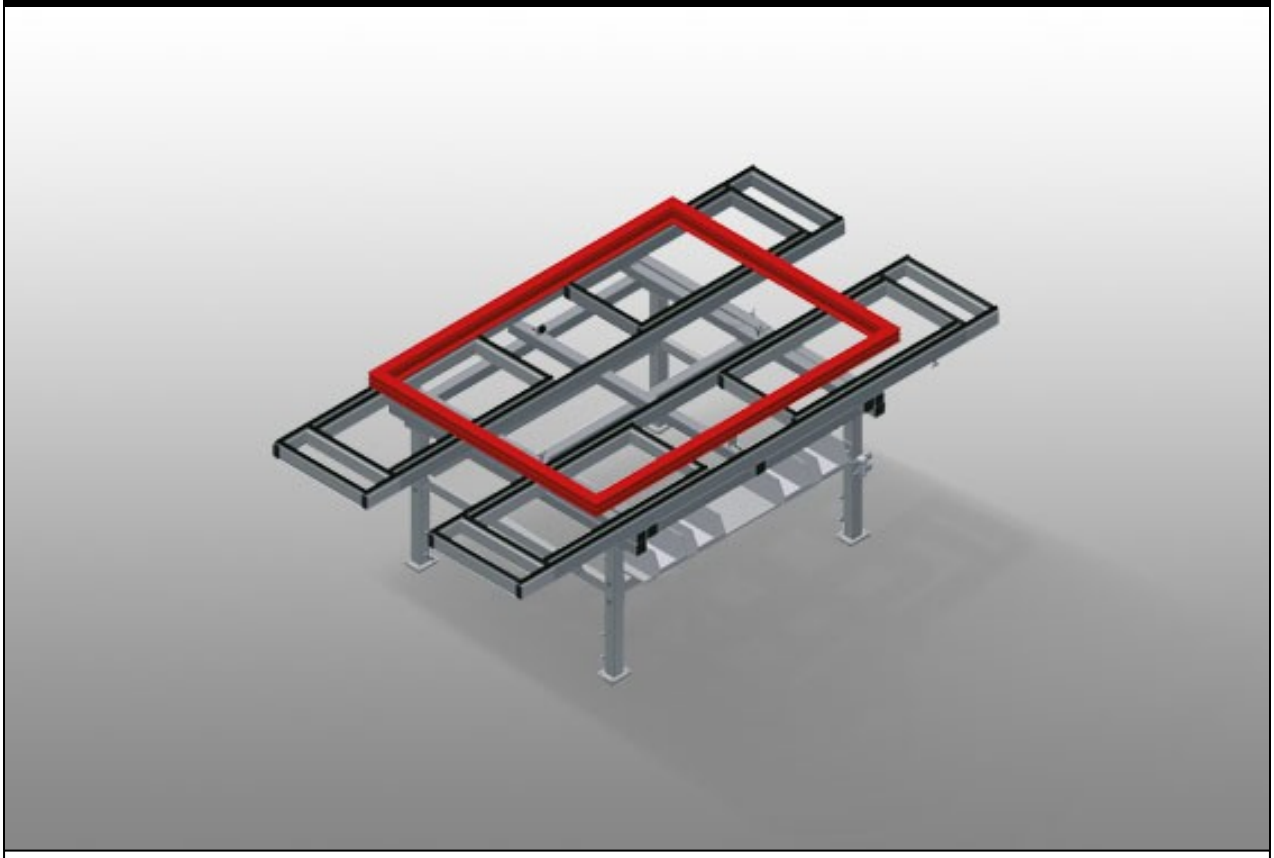

Uittrekbare montagetafel voor alle werkzaamheden aan kozijnen en vleugels. Stabiele stalen constructie. Universele montagetafel. In vier richtingen uittrekbaar. Ideaal voor grote elementen. In hoogte verstelbaar. Tafelblad met kunststof glijlijsten. Praktisch schap onder het tafelblad. Vier plastic vakken voor kleine accessoires, hang- en sluitwerk en schroeven. Persluchtaansluiting 4-voudig. Eenvoudige montage in modulair systeem.

**elumatec AG**
Pinacher Straße, 61
75417 Mühlacker
Germany

Tel +49 7041-14-184
sales@elumatec.com
www.elumatec.com

The right to make technical alterations is reserved.

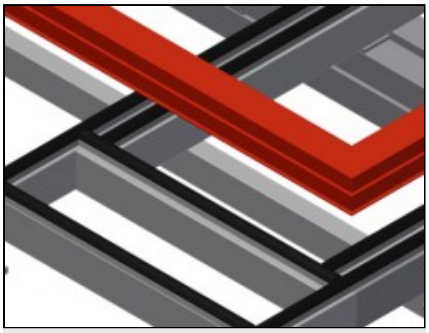

## Oplegvlak

Tafelblad met kunststof glijlijsten

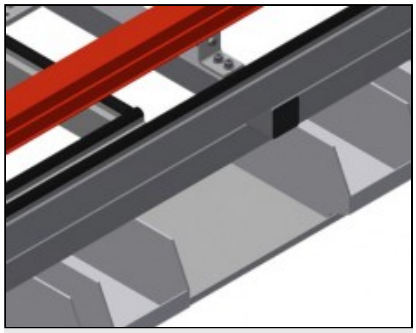

## Schap

Praktisch schap onder het tafelblad met vier plastic vakken, voor kleine accessoires, hang- en sluitwerk en schroeven

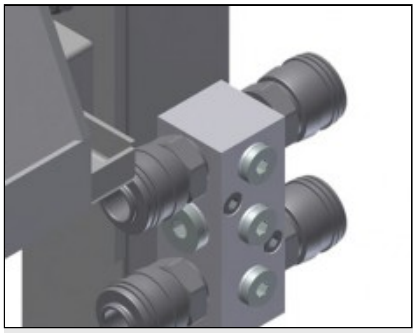

## Persluchtaansluiting 4-voudig

Persluchtaansluiting 4-voudig voor aansluiting van pneumatisch gereedschap

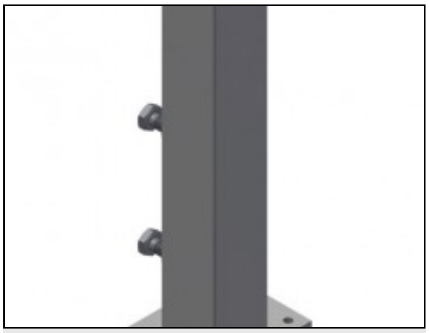

## Hoogteverstelling

In hoogte verstelbaar, werkhoogte d.m.v. verstelbare voeten 850 – 1.000 mm verstelbaar

**elumatec AG**
Pinacher Straße, 61
75417 Mühlacker
Germany

Tel +49 7041-14-184
sales@elumatec.com
www.elumatec.com

The right to make technical alterations is reserved.

# **MTA** / ASSEMBLAGETAFELS

## MODELLEN

MTA 3000

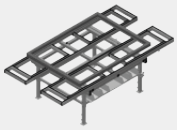

## AFMETING EN GEWICHT

| | |
|---|---|
| Lengte (mm) | 2.400 ÷ 4.000 |
| Breedte (mm) | 1.300 ÷ 1.900 |
| Hoogte (mm) | 850 ÷ 1.000 |
| Gewicht (kg) | 160 |

## STEUNOPPERVLAK

| | |
|---|---|
| Verstelbare hoogte | ● |
| Steunblad met borstellatten | ○ |
| Steunblad met vilten latten | ○ |
| Steunblad met rubberen latten | ○ |

## KENMERKEN

| | |
|---|---|
| Planken onder het oppervlak van de tafel | ● |
| Plastic containers | 4 |
| Viervoudige persluchtaansluiting | ● |
| Draaibare wielen Stand Alone (2 draaibaar + 2 vast) | ○ |

Inbegrepen ● Verkrijgbaar ○

**elumatec AG**
Pinacher Straße, 61
75417 Mühlacker
Germany

Tel +49 7041-14-184
sales@elumatec.com
www.elumatec.com

The right to make technical alterations is reserved.