elumatec

a voilàp company

MT

ASSEMBLAGETAFELS

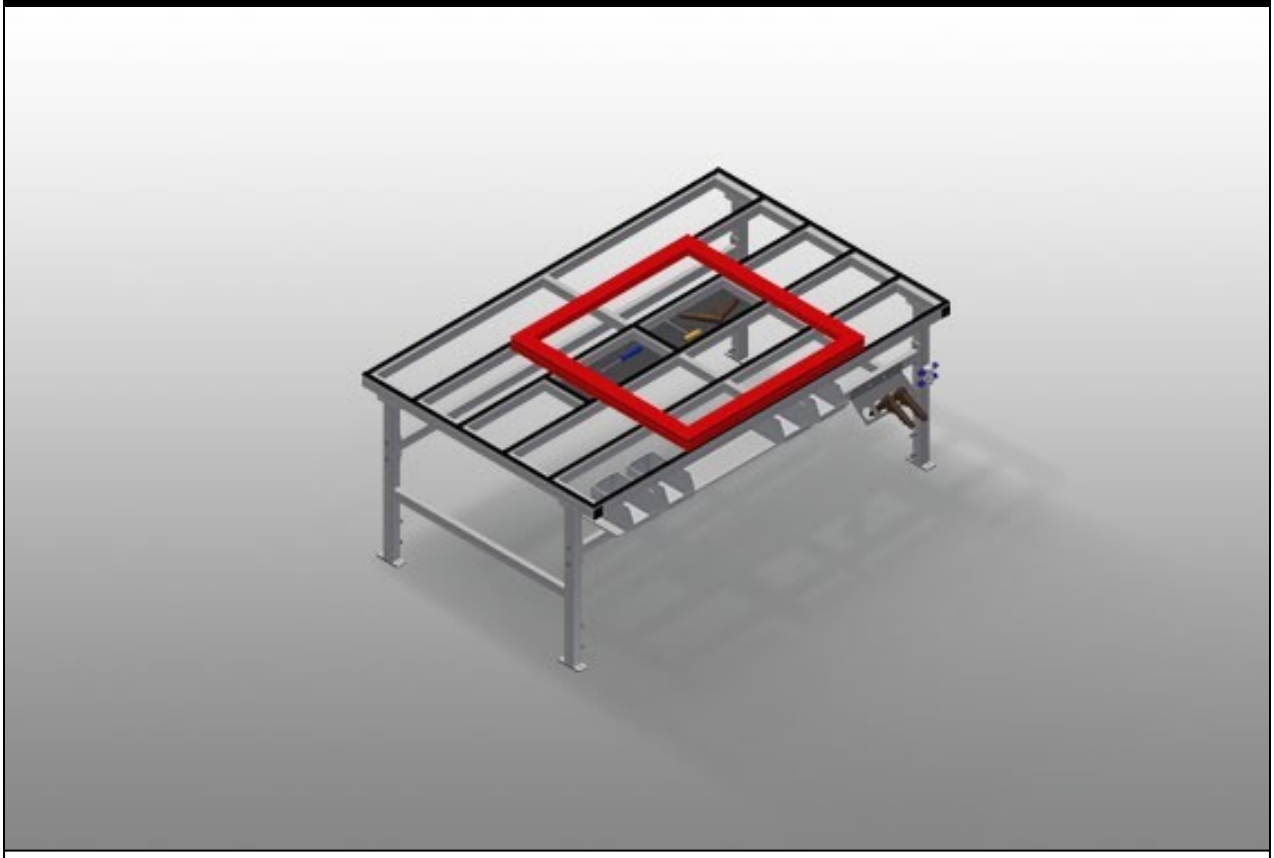

Montagetafel ontworpen voor alle werkzaamheden aan kozijnen en vleugels. Stabiele stalen constructie. Tafelblad met kunststof glijlijsten. Schap voor het opbergen van gereedschappen en toebehoren. In hoogte verstelbaar. Praktisch schap onder het tafelblad. Vier plastic vakken voor kleine accessoires, hang- en sluitwerk en schroeven. Persluchtaansluiting 4-voudig. Eenvoudige montage in modulair systeem.

elumatec AG
Pinacher Straße, 61
75417 Mühlacker
Germany

Tel +49 7041-14-184
sales@elumatec.com
www.elumatec.com

The right to make technical alterations is reserved.

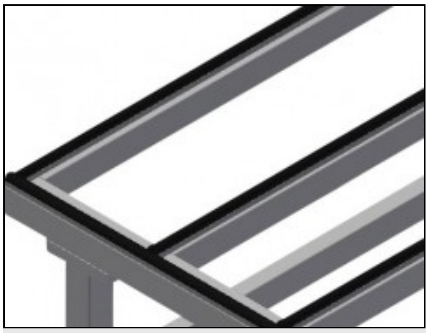

Oplegvlak

Tafelblad met kunststof glijlijsten

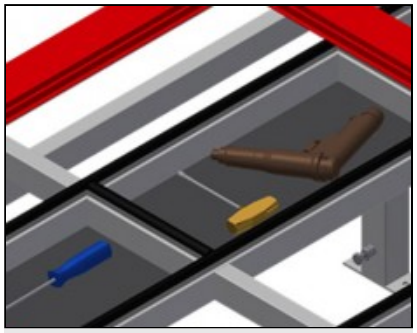

Schap

Schap voor het opbergen van gereedschappen en toebehoren

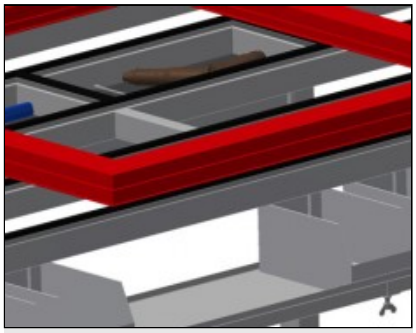

Schap

Schap met vier plastic vakken voor kleine accessoires, hang- en sluitwerk en schroeven



Hoogteverstelling

In hoogte verstelbaar, werkhoogte d.m.v. verstelbare voeten 850 – 1.000 mm verstelbaar

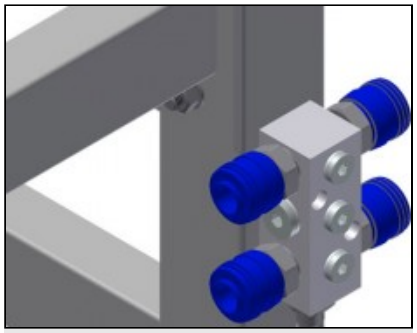

Persluchtaansluiting 4-voudig

Persluchtaansluiting 4-voudig voor aansluiting van pneumatisch gereedschap

elumatec AG
Pinacher Straße, 61
75417 Mühlacker
Germany

Tel +49 7041-14-184
sales@elumatec.com
www.elumatec.com

The right to make technical alterations is reserved.

MT / ASSEMBLAGETAFELS

MODELLEN

MT 2000



MT 3000



AFMETING EN GEWICHT

MT 2000 / MT 3000	
Lengte (mm)	2.000 / 3.000
Breedte (mm)	1.300
Hoogte (mm)	850 ÷ 1.000
Gewicht (kg)	100 / 120

STEUNOPPERVLAK

Verstelbare hoogte	●
Steunblad voor het plaatsen van gereedschap en toebehoren	●
Steunblad met borstellatten	○
Steunblad met vilten latten	○
Steunblad met rubberen latten	○

KENMERKEN

Planken onder het oppervlak van de tafel	●
Plastic containers	4
Viervoudige persluchtaansluiting	●
Gereedschapshouder	○
Onderhoudseenheid 1/4 met viervoudige luchtaansluiting, Festo	○
Dubbele Schuko aansluiting 230V 16A AP	○
Draaibare wielen Stand Alone (2 draaibaar + 2 vast)	○

Inbegrepen ● Verkrijgbaar ○

elumatec AG
Pinacher Straße, 61
75417 Mühlacker
Germany

Tel +49 7041-14-184
sales@elumatec.com
www.elumatec.com

The right to make technical alterations is reserved.