elumatec

a voilàp company

MS

ASSEMBLAGETAFELS



Montagetafel voor verticale montage. Stabiele stalen constructie. Ideaal voor verticale montage. Geschikt voor lijnen. Traploze instelling voor ergonomisch werken. Hoogteverstelling met pneumatische cilinder. Tafelblad met stalen rollen. Tafelblad met kunststof glijlijsten. Twee horizontaal verschuivende profielopspanners. Persluchtaansluiting 4-voudig.

elumatec AG
Pinacher Straße, 61
75417 Mühlacker
Germany

Tel +49 7041-14-184
sales@elumatec.com
www.elumatec.com

The right to make technical alterations is reserved.

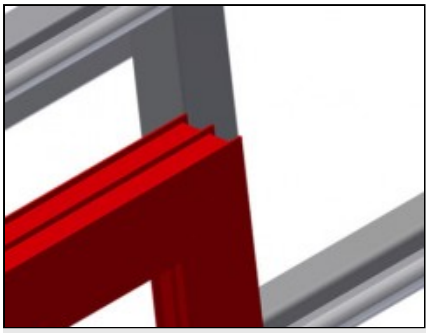

Oplegvlak

Tafelblad met kunststof glijlijsten

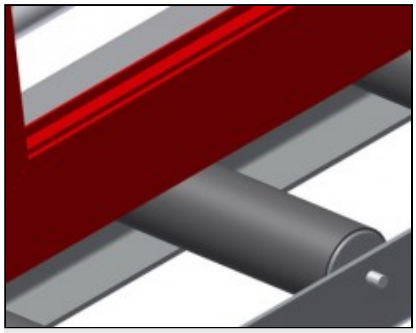

Tafelblad met rollen

Onderste rollenbaan met draagrollen
L = 200 mm

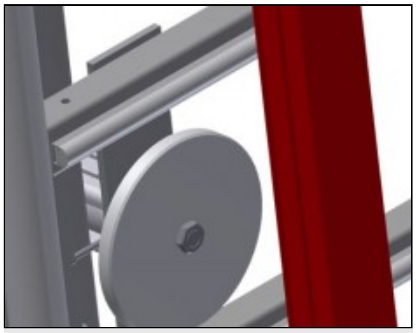

Materiaalklemmen

Twee laterale materiaalopspanners zetten het profiel vast tijdens het werk; de opspanhoogte van de profielen is max. 200 mm

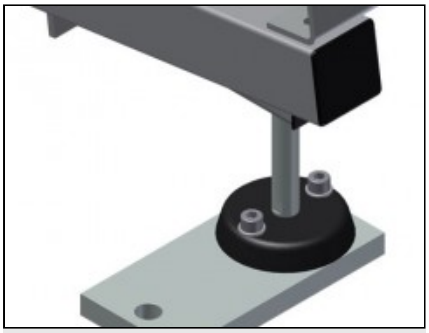

Hoogteverstelling

In hoogte verstelbaar, werkhoogte d.m.v. verstelbare voeten

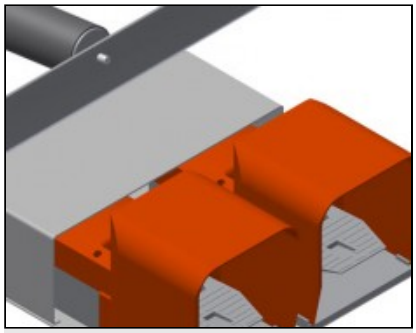

Voetschakelaar

Besturing met voetventiel. In verticale stand 500 mm pneumatisch in hoogte verstelbaar; spanning pneumatisch

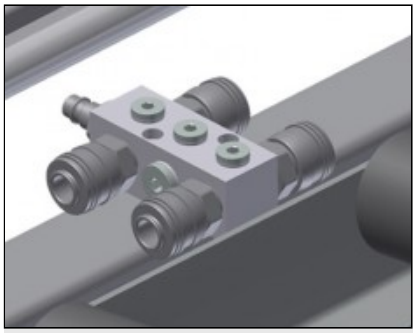

Persluchtaansluiting 4-voudig

4-voudige aansluiting voor pneumatisch gereedschap

elumatec AG
Pinacher Straße, 61
75417 Mühlacker
Germany

Tel +49 7041-14-184
sales@elumatec.com
www.elumatec.com

The right to make technical alterations is reserved.

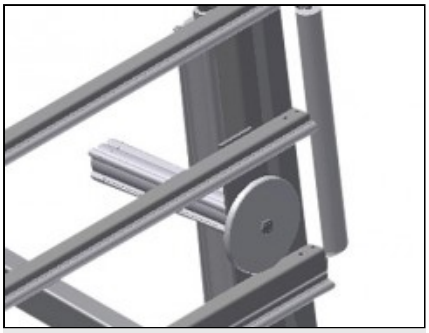

Toevoerrollen

Beschermende rollen voor begin of einde rollenbaan

elumatec AG
Pinacher Straße, 61
75417 Mühlacker
Germany

Tel +49 7041-14-184
sales@elumatec.com
www.elumatec.com

The right to make technical alterations is reserved.

MS / ASSEMBLAGETAFELS

MODELLEN

MS 3000



MS 4000



AFMETING EN GEWICHT

MS 3000 / MS 4000

Lengte (mm)	3.110 / 4.110
Breedte (mm)	1.200
Verticale hoogte (mm)	2.050
Breedte rollenbaan (mm)	200
Gewicht (kg)	330 / 370

STEUNOPPERVLAK

Pneumatische afstelling van de hoogte (mm)	500
Pneumatische afstelling van de verticale hoogte	●
Uitneembare profielsteun	○
Profielbeschermingen voor dragende rollen	○
Laadcapaciteit (kg)	300

elumatec AG
Pinacher Straße, 61
75417 Mühlacker
Germany

Tel +49 7041-14-184
sales@elumatec.com
www.elumatec.com

The right to make technical alterations is reserved.

KENMERKEN

Horizontaal verplaatsbare profielklemmen	2
Bankschroeven voor verplaatsbare profielen	○
Ondersteuningsplaat L= 290 mm	○
Aanslagstop	○
Viervoudige persluchtaansluiting	●
Beweegbare eenheid	○
Spoor van 2,0 m links en rechts	○
Werkluchtdruk (bar)	7
Luchtverbruik ca. (l/min)	35

Inbegrepen ● Verkrijgbaar ○

elumatec AG
Pinacher Straße, 61
75417 Mühlacker
Germany

Tel +49 7041-14-184
sales@elumatec.com
www.elumatec.com

The right to make technical alterations is reserved.