KW

TRANSPORTWAGENS

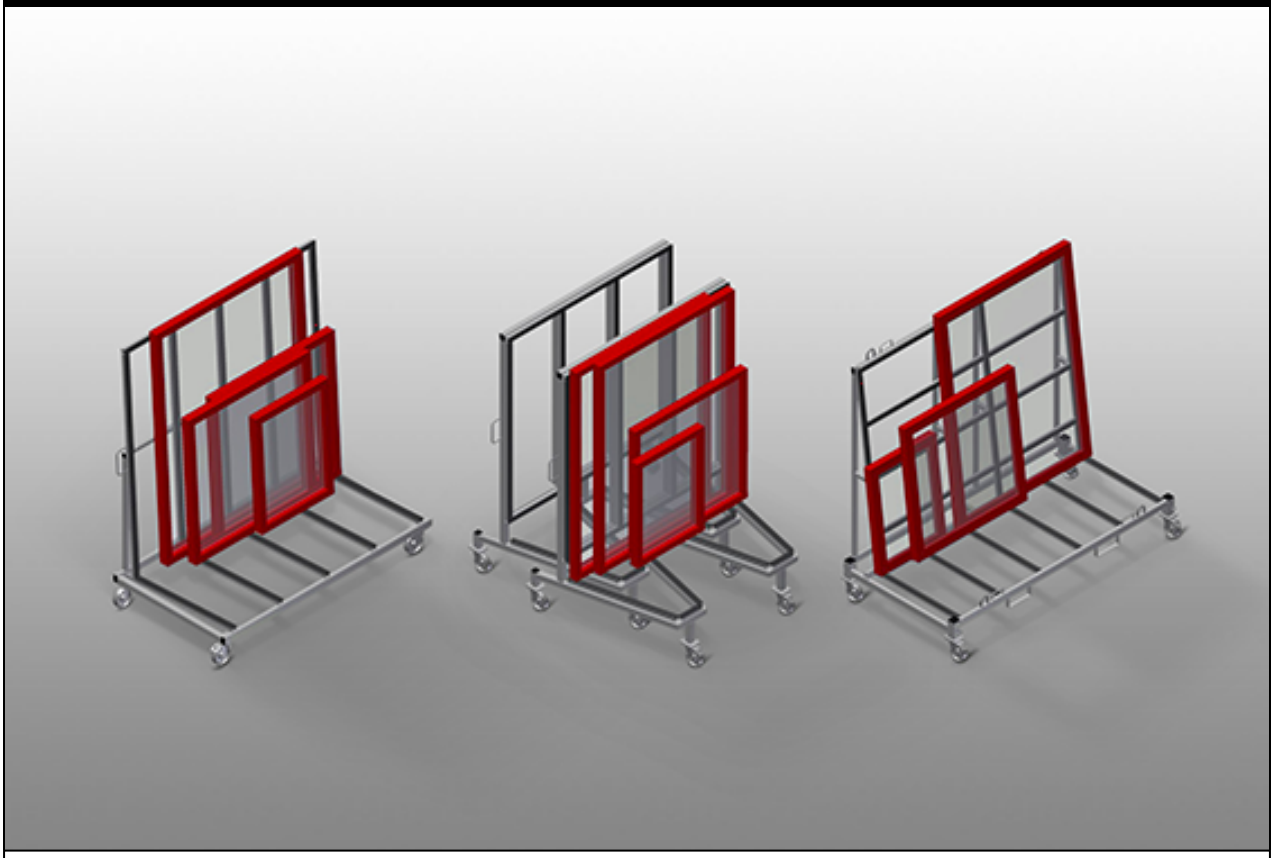

Transportwagen voor intern transport van vensterelementen. Stabiele stalen constructie. Bodem met rubber. Vier zwenkwielen, waarvan twee met vastzetrem.
KW 2: Gaten voor heftruck. Vier haken voor kraantransport. Vier sjorbandringen. Zwenkwielen verwijderbaar, waardoor transportwagen stabieler op de vrachtwagen.
KW 3: Kan in onbeladen toestand in elkaar schuiven, daardoor weinig ruimte nodig.
KW 4: Gaten voor heftruck. Vier haken voor kraantransport. Vier sjorbandringen. Zwenkwielen verwijderbaar, waardoor transportwagen stabieler op de grond.

elumatec AG
Pinacher Straße, 61
75417 Mühlacker
Germany

Tel +49 7041-14-184
sales@elumatec.com
www.elumatec.com

The right to make technical alterations is reserved.

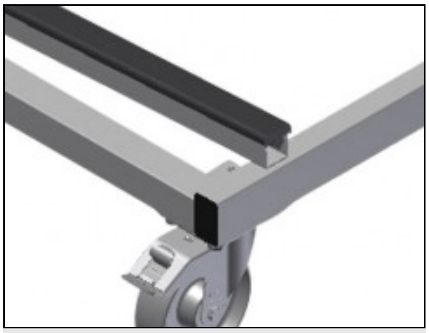

Zwenkwielen KW 1 / KW 3

Vier zwenkwielen, waarvan twee met vastzetrem, bieden grote beweeglijkheid en veilig gebruik

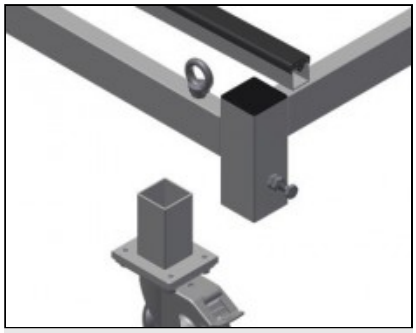

Zwenkwielen verwijderbaar KW 2

Zwenkwielen verwijderbaar, waardoor transportwagen stabieler op de vrachtwagen. Vier zwenkwielen, waarvan twee met vastzetrem, bieden grote beweeglijkheid en veilig gebruik

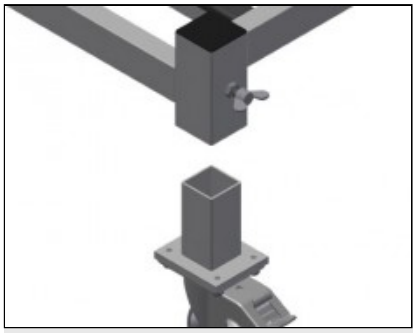

Zwenkwielen verwijderbaar KW 4

Zwenkwielen verwijderbaar, waardoor transportwagen stabieler op de grond. Vier zwenkwielen, waarvan twee met vastzetrem, bieden grote beweeglijkheid en veilig gebruik

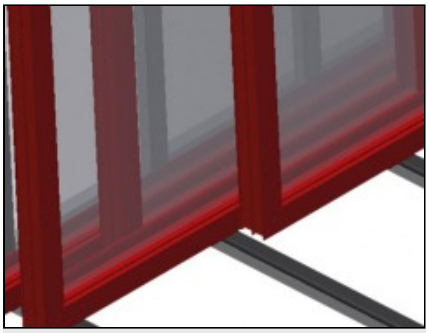

Vlak met rubberen profielen

Oplegvlak met rubberen profielen om de profielen tegen beschadigingen te beschermen

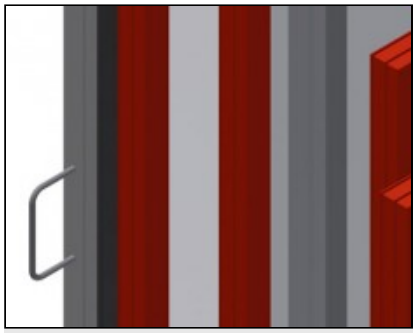

Handvat voor transport KW 1 / KW 3

Handvat voor transport aan beide zijden

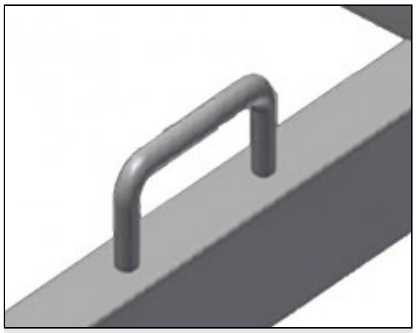

Sjorbandringen KW 2 / KW 4

Met vier sjorbandringen

elumatec AG
Pinacher Straße, 61
75417 Mühlacker
Germany

Tel +49 7041-14-184
sales@elumatec.com
www.elumatec.com

The right to make technical alterations is reserved.



Kraanhaken KW 2 / KW 4

Met vier kraanhaken

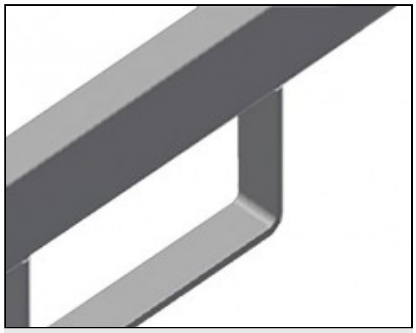

Heftruckbeugels KW 2 / KW 4

Met vier heftruckbeugels

elumatec AG
Pinacher Straße, 61
75417 Mühlacker
Germany

Tel +49 7041-14-184
sales@elumatec.com
www.elumatec.com

The right to make technical alterations is reserved.

KW / TRANSPORTWAGENS

MODELLEN

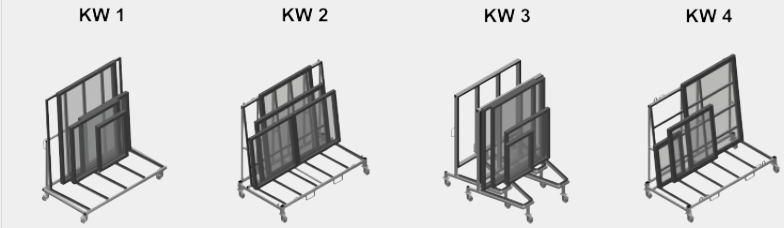

AFMETING EN GEWICHT

KW 1 / KW 2 / KW 3 / KW 4	
Lengte (mm)	1.690 / 2.025 / 1.600 / 2.000
Breedte (mm)	910 / 1.090 / 1.130 / 1.000
Hoogte (mm)	1.768 / 1.880 / 1.960 / 1.850
Gewicht (kg)	100 / 130 / 90 / 150

OPSLAGCAPACITEIT

KW 1 / KW2 / KW 3 / KW 4	
Laadcapaciteit (kg)	400 / 600 / 400 / 500
KW 2	
Nuttige breedte (mm)	800
Steunhoogte (mm)	1.500

elumatec AG
Pinacher Straße, 61
75417 Mühlacker
Germany

Tel +49 7041-14-184
sales@elumatec.com
www.elumatec.com

The right to make technical alterations is reserved.

KENMERKEN

KW 2 / KW 4	
Steun voor het transport met vorkheftruck	●
Haken voor vervoer met een hijskraan	4
Bevestigingspunten voor bevestigingsriemen	4
KW 2	
Kar ook voor extern transport	●
Wielen kunnen worden verwijderd om de kar op een vrachtwagen te plaatsen	●
KW 3	
Horizontaal stapelbaar wanneer het niet is geladen	●
KW 4	
Hefstation voor het transport van zware ramen	○
KW 1 / KW 2 / KW 3 / KW 4	
Diameter zwenkwielen (mm)	125
Zwenkwielen	4
zwenkwielen met vergrendeling	2

Inbegrepen ● Verkrijgbaar ○

elumatec AG
Pinacher Straße, 61
75417 Mühlacker
Germany

Tel +49 7041-14-184
sales@elumatec.com
www.elumatec.com

The right to make technical alterations is reserved.