KTH

ASSEMBLAGETAFELS

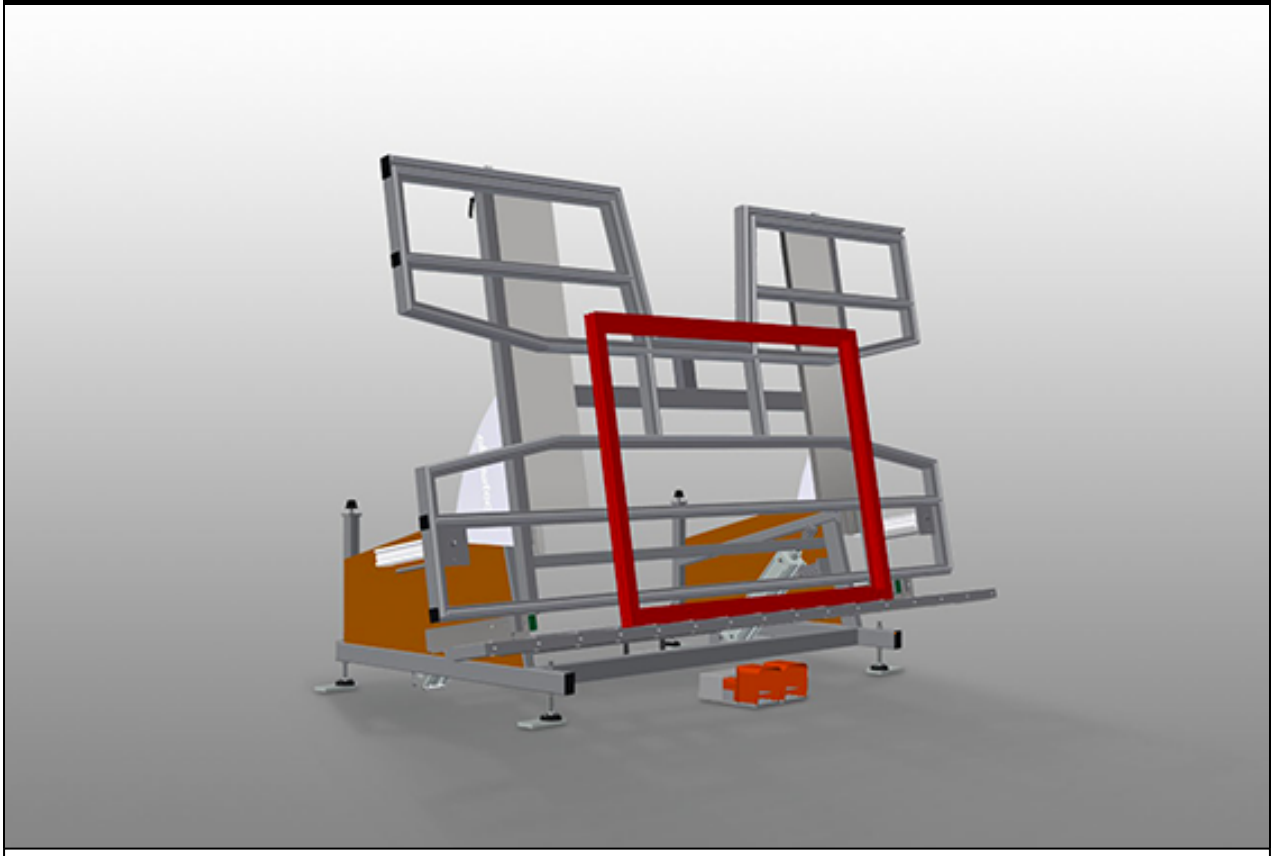

Montagetafel voor verticale en horizontale montage. Stabiele stalen constructie. Belangrijk bij het omzetten van verticaal transport naar horizontaal en andersom. Ideaal voor verticale en horizontale montage. Traploze instelling voor ergonomisch werken. Pneumatisch kantelbaar. Verticaal pneumatische in hoogte verstelbaar. Tafelblad met kunststof glijlijsten. Tafelblad met rollen kan pneumatisch worden neergelaten. Twee zijdelingse, pneumatische materiaalklemmen (kan worden neergelaten). Persluchtaansluiting 4-voudig.

elumatec AG
Pinacher Straße, 61
75417 Mühlacker
Germany

Tel +49 7041-14-184
sales@elumatec.com
www.elumatec.com

The right to make technical alterations is reserved.

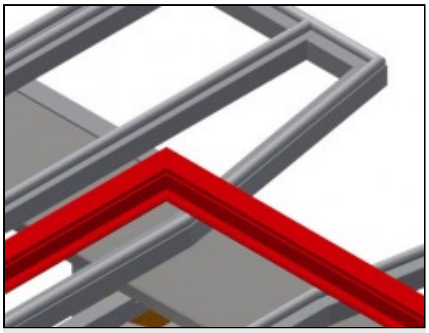

Oplegvlak

Tafelblad met kunststof glijlijsten

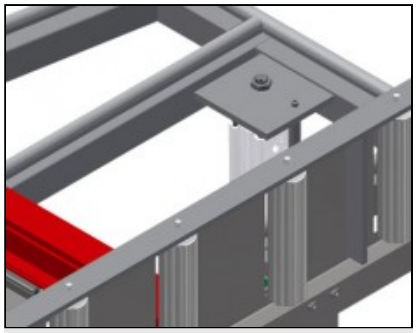

Tafelblad met rollen

Rollenbaan kan pneumatisch worden neergelaten, zodat in de horizontale stand aan het onderdeel kan worden gewerkt, dan verticaal vlot verder worden getransporteerd

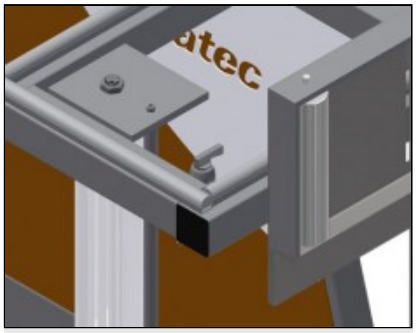

Materiaalklemmen

Twee zijklemmen voor het vastzetten van het vensterelement. Met hendel zijdelings verstelbaar. Opspanhoogte van de profielen is max. 150 mm

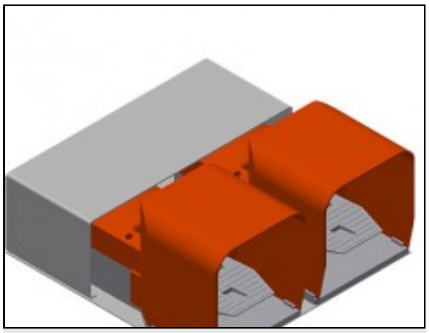

Voetschakelaar

Besturing met voetventiel, zwenkt pneumatisch horizontaal-verticaal, in verticale stand 500 mm pneumatisch in hoogte verstelbaar

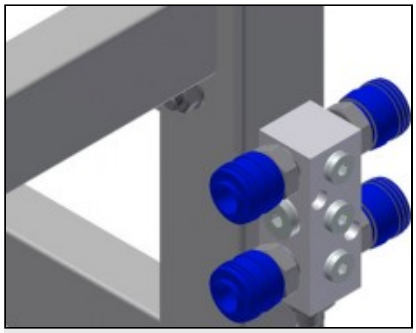

Persluchtaansluiting 4-voudig

Persluchtaansluiting 4-voudig voor aansluiting van pneumatisch gereedschap

elumatec AG
Pinacher Straße, 61
75417 Mühlacker
Germany

Tel +49 7041-14-184
sales@elumatec.com
www.elumatec.com

The right to make technical alterations is reserved.

KTH / ASSEMBLAGETAFELS

MODELLEN

KTH 3000



KTH 4000



AFMETING EN GEWICHT

KTH 3000 / KTH 4000

Lengte (mm)	3.000 / 4.000
Breedte (mm)	1.820
Verticale hoogte (mm)	1.900
Breedte rollenbaan (mm)	200
Gewicht (kg)	330 / 380

STEUNOPPERVLAK

Pneumatische afstelling van de hoogte (mm)	500
Pneumatische afstelling van de verticale hoogte	●
Pneumatische kanteling	●
Steun bovenste tafel	○
Steunblad met borstellatten	○
Steunblad met vilten latten	○
Steunblad met rubberen latten	○
Profielbeschermingen voor dragende rollen	○
Laadcapaciteit (kg)	200

elumatec AG
Pinacher Straße, 61
75417 Mühlacker
Germany

Tel +49 7041-14-184
sales@elumatec.com
www.elumatec.com

The right to make technical alterations is reserved.

KENMERKEN	
Pneumatische bankschroeven zijkant (neerlaatbaar)	2
Aanvullende bankschroeven	○
Viervoudige persluchtaansluiting	●
Beweegbare eenheid	○
Spoor van 2,0 m links en rechts	○
Werkluchtdruk (bar)	7
Luchtverbruik ca. (l/min)	35

Inbegrepen ● Verkrijgbaar ○

elumatec AG
Pinacher Straße, 61
75417 Mühlacker
Germany

Tel +49 7041-14-184
sales@elumatec.com
www.elumatec.com

The right to make technical alterations is reserved.