elumatec

a voilàp company

KT

ASSEMBLAGETAFELS

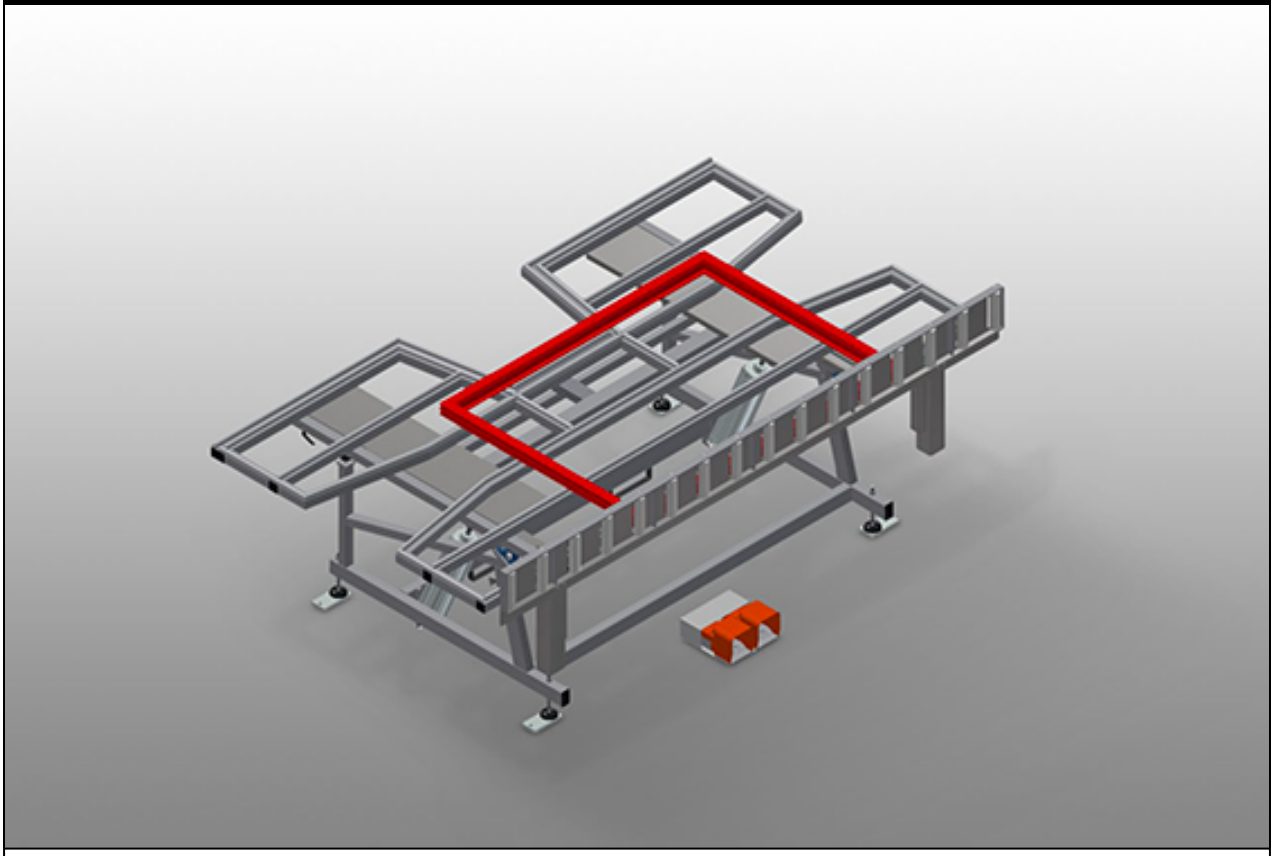

Montagetafel voor verticale en horizontale montage. Stabiele stalen constructie. Belangrijk bij het omzetten van verticaal transport naar horizontaal en andersom. Ideaal voor verticale en horizontale montage. Pneumatisch kantelbaar. Tafelblad met kunststof glijlijsten. Tafelblad met rollen kan pneumatisch worden neergelaten. Persluchtaansluiting 4-voudig.

elumatec AG
Pinacher Straße, 61
75417 Mühlacker
Germany

Tel +49 7041-14-184
sales@elumatec.com
www.elumatec.com

The right to make technical alterations is reserved.

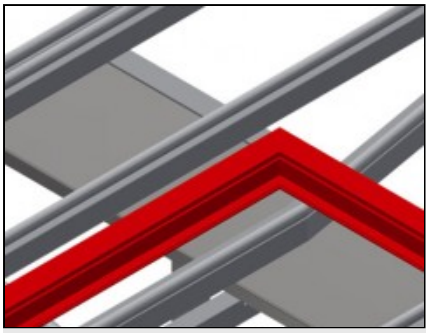

Oplegvlak

Tafelblad met kunststof glijlijsten

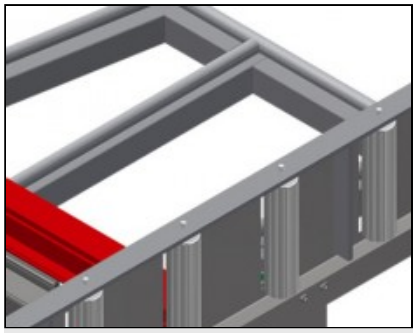

Tafelblad met rollen

Rollenbaan kan pneumatisch worden neergelaten, zodat in de horizontale stand aan het onderdeel kan worden gewerkt, dan verticaal vlot verder worden getransporteerd

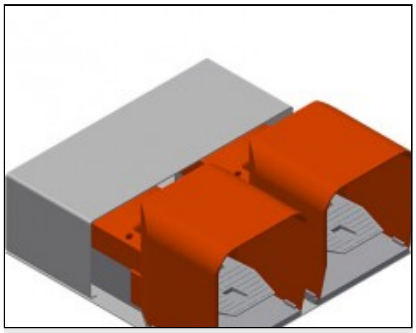

Voetschakelaar

Besturing met voetventiel, zwenkt pneumatisch horizontaal-verticaal

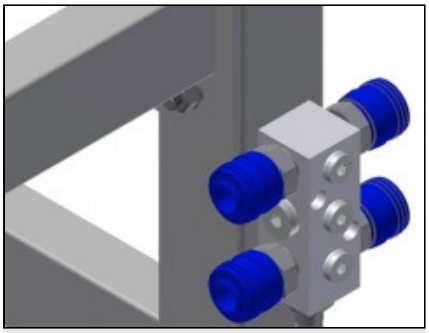

Persluchtaansluiting 4-voudig

Persluchtaansluiting 4-voudig voor aansluiting van pneumatisch gereedschap

elumatec AG
Pinacher Straße, 61
75417 Mühlacker
Germany

Tel +49 7041-14-184
sales@elumatec.com
www.elumatec.com

The right to make technical alterations is reserved.

KT / ASSEMBLAGETAFELS

MODELLEN

KT 3000



KT 4000



AFMETING EN GEWICHT

KT 3000 / KT 4000

Lengte (mm)	3.000 / 4.000
Breedte (mm)	1.820
Verticale hoogte (mm)	1.900
Breedte rollenbaan (mm)	200
Gewicht (kg)	330 / 380

STEUNOPPERVLAK

Pneumatische afstelling van de hoogte (mm)	500
Pneumatische kanteling	●
Steun bovenste tafel	○
Steunblad met borstellatten	○
Steunblad met vilten latten	○
Steunblad met rubberen latten	○
Profielbeschermingen voor dragende rollen	○
Laadcapaciteit (kg)	200

KENMERKEN

Viervoudige persluchtaansluiting	●
Beweegbare eenheid	○
Spoor van 2,0 m links en rechts	○
Werkluchtdruk (bar)	7
Luchtverbruik ca. (l/min)	35

Inbegrepen ● Verkrijgbaar ○

elumatec AG
Pinacher Straße, 61
75417 Mühlacker
Germany

Tel +49 7041-14-184
sales@elumatec.com
www.elumatec.com

The right to make technical alterations is reserved.