elumatec

a voilàp company

HT

ASSEMBLAGETAFELS

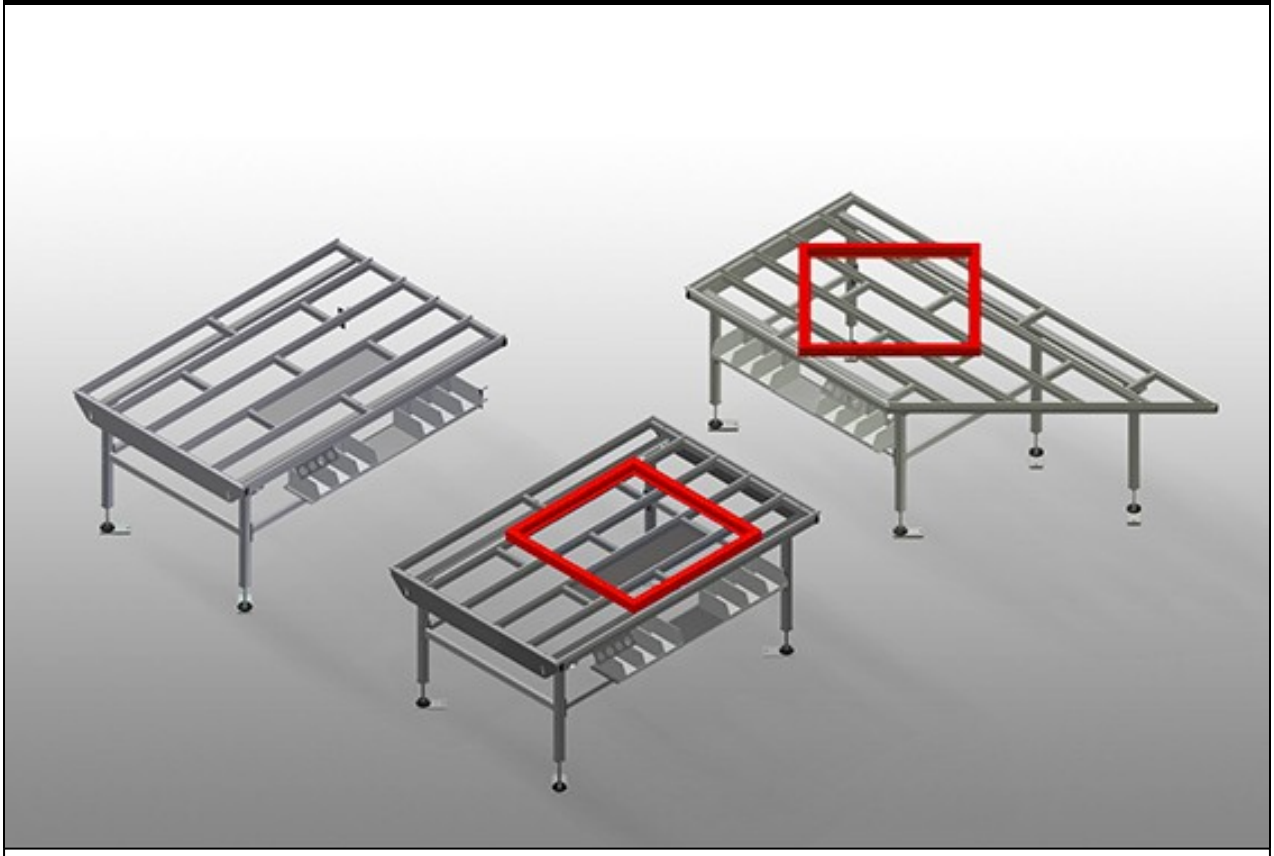

HT 1000 / HT 2000 / HT 3000: Horizontale tafel, voor alle werkzaamheden aan kozijnen en vleugels. Stabiele stalen constructie. Tafelblad met kunststof glijlijsten. Schap voor het opbergen van gereedschappen en toebehoren. In hoogte verstelbaar. Eenvoudige montage in modulair systeem.
HT 1000E / HT 2000E / HT 3000E: Modulaire werktafel voor een productielijn (basismodule). Stabiele stalen constructie. Universeel systeem van de werktafels voor de lijn met continue productie. Modulaire systeem: basismodule + extra module. Aanbouwelementen afzonderlijk uitbreidbaar. Eenvoudig te monteren extra modules. De werktafel kan universeel worden toegepast: bijvoorbeeld als enkele tafel in de productiestroom, maar ook als modulair werkstation voor montagewerk, als werktafel voor het aanbrengen van afdichtingen, voor de afwerking van speciale producten en als bufferzone. Tafelblad met kunststof glijlijsten. In hoogte verstelbaar. Eenvoudige montage in modulair systeem.
HT 2045L / HT 2045R: Horizontale tafel, voor alle werkzaamheden aan kozijnen en vleugels. Stabiele stalen constructie. Werktafel met een helling wordt gebruikt als doorloop in de productielijn of bufferzone. Montagetafel ontworpen voor alle werkzaamheden aan kozijnen en vleugels. Tafelblad met kunststof glijlijsten. Schap voor het opbergen van gereedschappen en toebehoren. In hoogte verstelbaar. Eenvoudige montage in modulair systeem.

elumatec AG
Pinacher Straße, 61
75417 Mühlacker
Germany

Tel +49 7041-14-184
sales@elumatec.com
www.elumatec.com

The right to make technical alterations is reserved.

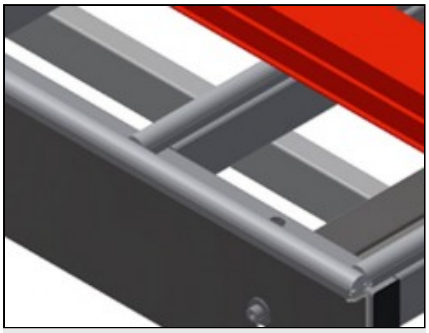

Oplegvlak HT 1000 / HT 1000 E

Tafelblad met kunststof glijlijsten

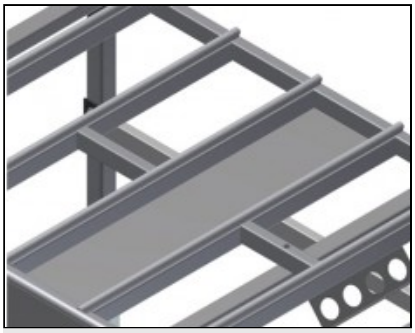

Schap HT 1000 / HT 1000 E

Schap voor het opbergen van gereedschappen en toebehoren

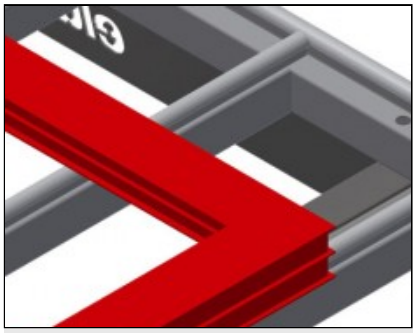

Oplegvlak HT 2000 / HT 2000 E / HT 3000 / HT 3000 E / HT 2045 L / HT 2045 R

Tafelblad met kunststof glijlijsten

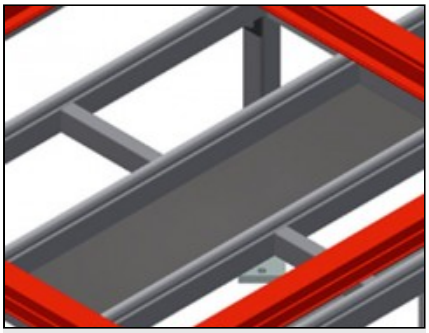

Schap HT 2000 / HT 2000 E / HT 3000 / HT 3000 E / HT 2045 L / HT 2045 R

Schap voor het opbergen van gereedschappen en toebehoren

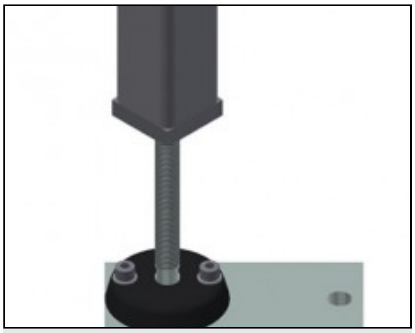

Hoogteverstelling

In hoogte verstelbaar, werkhoogte d.m.v. verstelbare voeten 850 – 1.000 mm verstelbaar

elumatec AG
Pinacher Straße, 61
75417 Mühlacker
Germany

Tel +49 7041-14-184
sales@elumatec.com
www.elumatec.com

The right to make technical alterations is reserved.

HT / ASSEMBLAGETAFELS

MODELLEN

HT 1000



HT 2000



HT 3000

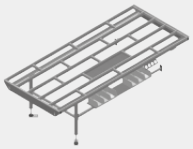

HT 1000 E



HT 2000 E



HT 3000 E



HT 2045 L



HT 2045 R



AFMETING EN GEWICHT

HT 1000 / HT 2000 / HT 3000 / HT 1000 E / HT 2000 E / HT 3000 E / HT 20245 L / HT 2045 R

Lengte (mm)	1.000 / 2.000 / 3.000 / 1.000 / 2.000 / 3.000 / 2.850 / 2.850
Breedte (mm)	1.300
Hoogte (mm)	850 ÷ 1.000
Gewicht (kg)	70 / 90 / 120 / 60 / 80 / 100 / 100 / 100

STEUNOPPERVLAK

HT 1000 / HT 2000 / HT 3000 / HT 1000 E / HT 2000 E / HT 3000 E / HT 20245 L / HT 2045 R

Verstelbare hoogte (mm)	●
Steunoppervlak van de tafel met verschuifbare plastic latten	○
Steunblad met borstellatten	○
Steunblad met vilten latten	○
Steunblad met rubberen latten	○
Steun rollen	○

HT 1000 / HT 2000 / HT 3000 / HT 20245 L / HT 2045 R

Steunblad voor het plaatsen van gereedschap en toebehoren	●

elumatec AG
Pinacher Straße, 61
75417 Mühlacker
Germany

Tel +49 7041-14-184
sales@elumatec.com
www.elumatec.com

The right to make technical alterations is reserved.

STEUNOPPERVLAK

HT 1000 / HT 2000 / HT 3000 E

Hefeenheid	○

HT 1000 E / HT 2000 E / HT 3000 E

Gereedschapshouder	○
Rollenondersteuning voor doorgangssectie	○
Doorgangssectie	○

HT 2045 R

Ruitvormige ondersteuning voor 90°	○
Steunblad met borstellatten voor hoekvormige ondersteuning	○
Steunblad met latten van vilt voor hoekvormige ondersteuning	○
Steunblad met rubberen latten voor hoekvormige ondersteuning	○
Rollenondersteuning met ruitvormige ondersteuning voor 90°	○
Driehoekige ondersteuning	○
Steunblad met borstellatten voor driehoekige ondersteuning	○
Steunblad met latten van vilt voor driehoekige ondersteuning	○
Steunblad met rubberen latten voor driehoekige ondersteuning	○
Rollenondersteuning voor driehoekige ondersteuning	○

KENMERKEN

HT 1000 / HT 2000 / HT 3000 / HT 20245 L / HT 2045 R

Gereedschapshouder	○

HT 1000 E / HT 2000 E / HT 3000 E

Lat terminal met lat	○
Gemonteerde terminal	○

HT 2000 / HT 3000 / HT 2000 E / HT 3000 E / HT 20245 L / HT 2045 R

Steunblad	○

HT 1000 / HT 2000 / HT 3000 / HT 1000 E / HT 2000 E / HT 3000 E / HT 20245 L / HT 2045 R

Viervoudige persluchtaansluiting	○

Inbegrepen ● Verkrijgbaar ○

elumatec AG
Pinacher Straße, 61
75417 Mühlacker
Germany

Tel +49 7041-14-184
sales@elumatec.com
www.elumatec.com

The right to make technical alterations is reserved.