elumatec

a voilàp company

GLR

STELLINGSYSTEMEN

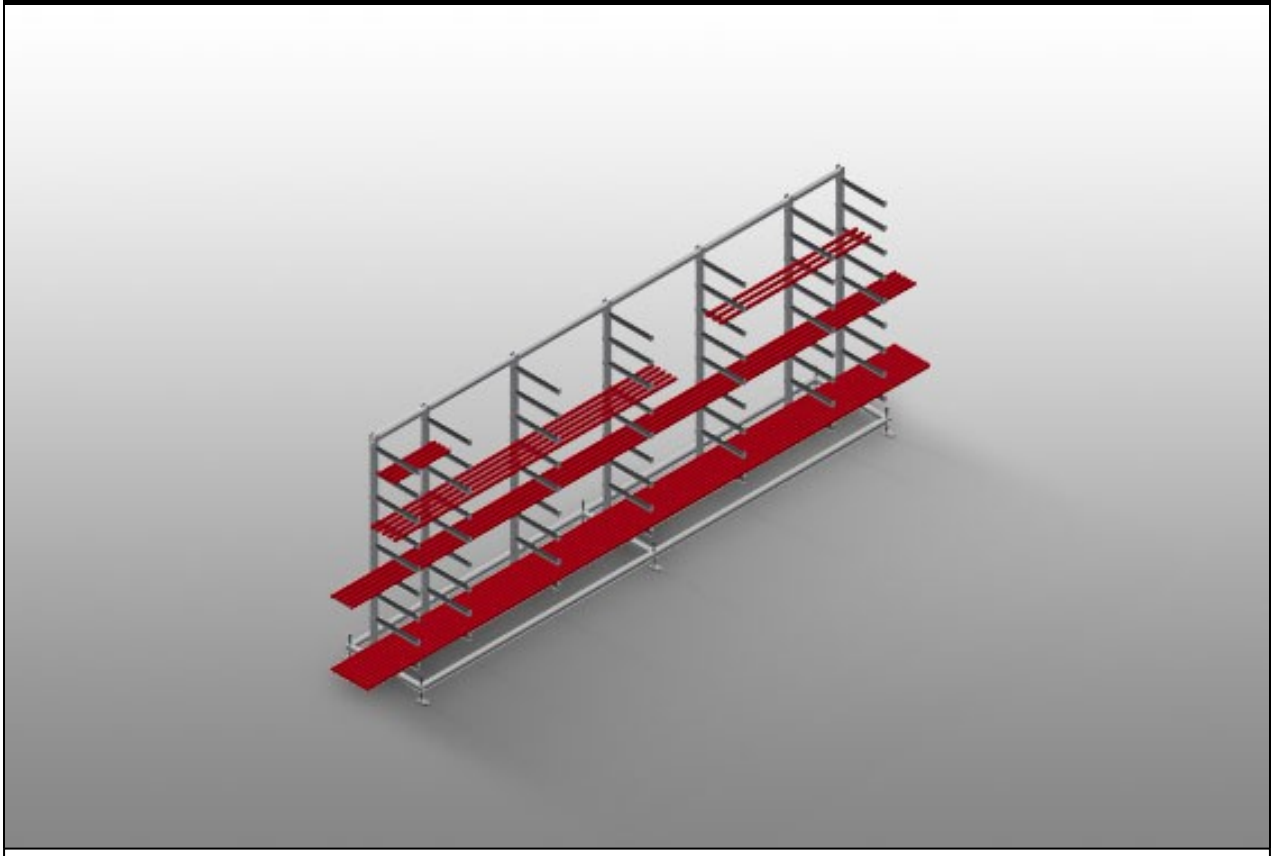

Stabiele stalen constructie. Glaslattenstelling voor de horizontale opslag van glaslatten van aluminium en kunststof. Ideaal voor opslaan en sorteren van glaslatten, bijvoorbeeld voor de glaslattenzaagmachine. Zeven oplegarmen over de lengte van de stelling verdeeld. Vier middenarmen verstelbaar. Negen oplegarmen vrij instelbaar, waardoor afstand van de oplegarmen variabel. Oplegarmen met rubber gecoat. Snelle toegang door overzichtelijke opslag.

elumatec AG
Pinacher Straße, 61
75417 Mühlacker
Germany

Tel +49 7041-14-184
sales@elumatec.com
www.elumatec.com

The right to make technical alterations is reserved.

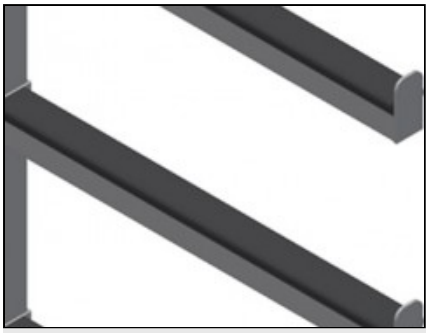

Oplegarmen

Oplegarmen met rubber gecoat. Middensteun verstelbaar. Oplegarmen vrij instelbaar, waardoor afstand van de oplegarmen variabel.

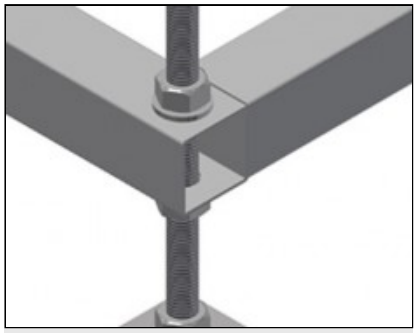

Scharniervoet

Werkhoogte instelbaar door verstelbare voeten

elumatec AG
Pinacher Straße, 61
75417 Mühlacker
Germany

Tel +49 7041-14-184
sales@elumatec.com
www.elumatec.com

The right to make technical alterations is reserved.

GLR / STELLINGSYSTEMEN

MODELLEN

GLR 5000

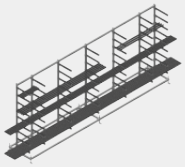

AFMETING EN GEWICHT

Lengte (mm)	5.000
Breedte (mm)	800
Hoogte (mm)	2.200
Gewicht (kg)	200

OPSLAGCAPACITEIT

Planken	9
Verstelbare centrale steunen	4
Diepte vak (mm)	450
Interne breedte (mm)	185
Laadcapaciteit (kg)	630

Inbegrepen ● Verkrijgbaar ○

elumatec AG
Pinacher Straße, 61
75417 Mühlacker
Germany

Tel +49 7041-14-184
sales@elumatec.com
www.elumatec.com

The right to make technical alterations is reserved.