GFW

TRANSPORTWAGENS



Glasvakwagen ideaal voor het glas sorteren en voor bedrijfsintern transport van ruiten. Stabiele stalen constructie.
GFW 1200: Hard houten bodem met vilt. Vakindeling voor 20 ruiten. Vakindeling in de hoogte verstelbaar. Vier zwenkwielen, waarvan twee met vastzetrem.
GFW 15: Vakindeling voor 15 ruiten. Biedt toegang vanaf beide zijden. Het glasopstelvlak heeft een rubberen profiel. Vakindeling met plastic coating. Handvat voor transport aan beide zijden. Twee zwenkwielen en twee bokwielen.

elumatec AG
Pinacher Straße, 61
75417 Mühlacker
Germany

Tel +49 7041-14-184
sales@elumatec.com
www.elumatec.com

The right to make technical alterations is reserved.

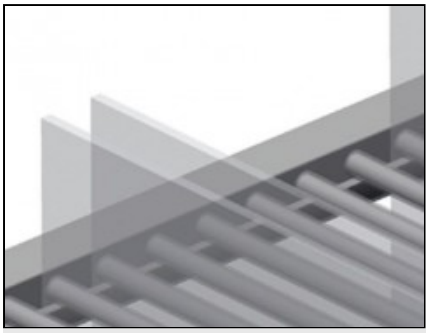

Plastic gecoate vakindeling GFW 1200

Vakindeling in hoogte verstelbaar. Alle aanrakingsvlakken hebben een anti-slip-coating van PVC, waardoor beschadiging van het glas tijdens opslag wordt vermeden

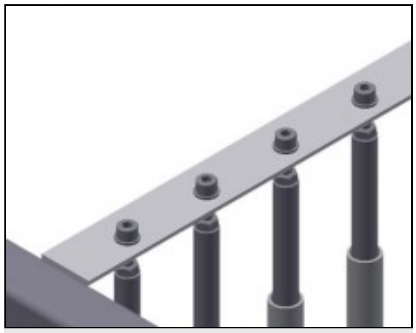

Vakindeling met plastic coating GFW 15

Vakindeling in de hoogte verstelbaar. Alle aanrakingsvlakken hebben een anti-slip-coating van PVC, waardoor beschadiging van het glas tijdens opslag wordt vermeden

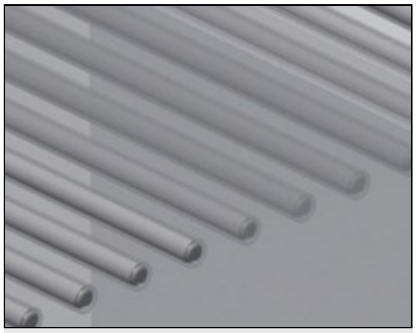

Eenvoudig laden en lossen GFW 1200

Snelle toegang door overzichtelijke opslag

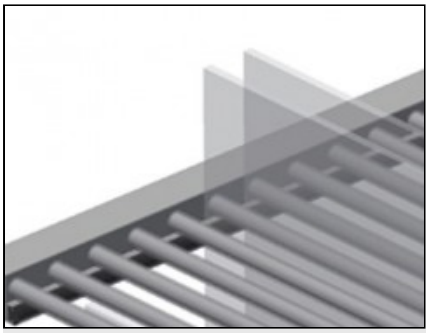

Wand met rubberen strip GFW 1200

Wand met rubberen strip om de ruiten tegen beschadigingen te beschermen

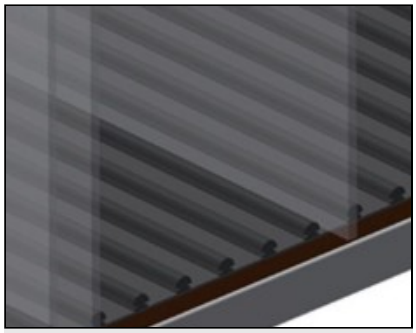

Bodem met houten plaat en vilt GFW 1200

Bodem met vilt. Extra plastic strips op de bodemplaat



Vlak GFW 15

Oplegvlak met rubberen profielen om de ruit tegen beschadigingen te beschermen

elumatec AG
Pinacher Straße, 61
75417 Mühlacker
Germany

Tel +49 7041-14-184
sales@elumatec.com
www.elumatec.com

The right to make technical alterations is reserved.

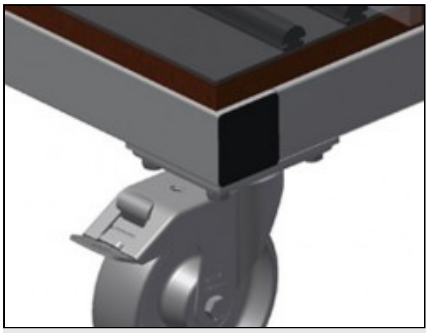

Zwenkwielen GFW 1200

Vier zwenkrollen, waarvan twee met vastzetrem, bieden grote beweeglijkheid en veilig gebruik

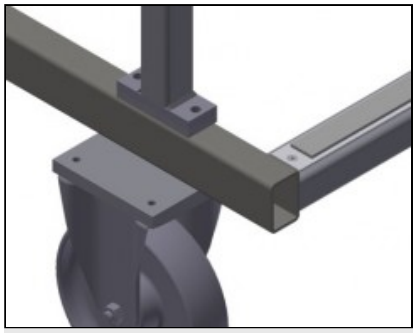

Zwenkwielen compl. GFW 15

Twee zwenkwielen en twee bokwielen, hierdoor vrij verplaatsbaar. Looproldiameter 200 mm

elumatec AG
Pinacher Straße, 61
75417 Mühlacker
Germany

Tel +49 7041-14-184
sales@elumatec.com
www.elumatec.com

The right to make technical alterations is reserved.

GFW / TRANSPORTWAGENS

MODELLEN

GFW 1200



GFW 15

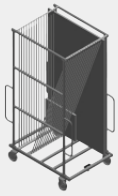

AFMETING EN GEWICHT

GFW 1200 / GFW 15	
Lengte (mm)	1.200 / 1.810
Breedte (mm)	1.400 / 1.300
Hoogte (mm)	2.270 / 3.020
Gewicht (kg)	210 / 255

OPSLAGCAPACITEIT

GFW 1200 / GFW 15	
Vakken	20 / 15
Laadcapaciteit (kg)	800 / 750
GFW 1200	
Interne breedte (mm)	30
GFW 15	
Breedte vak (mm)	44
Hoogte compartiment (mm)	2.600

KENMERKEN

GFW 1200 / GFW 15	
Diameter zwenkwielen (mm)	120 / 200
GFW 1200	
Zwenkwielen	4
zwenkwielen met vergrendeling	2

Inbegrepen ● Verkrijgbaar ○

elumatec AG
Pinacher Straße, 61
75417 Mühlacker
Germany

Tel +49 7041-14-184
sales@elumatec.com
www.elumatec.com

The right to make technical alterations is reserved.