GF

TRANSPORTWAGENS

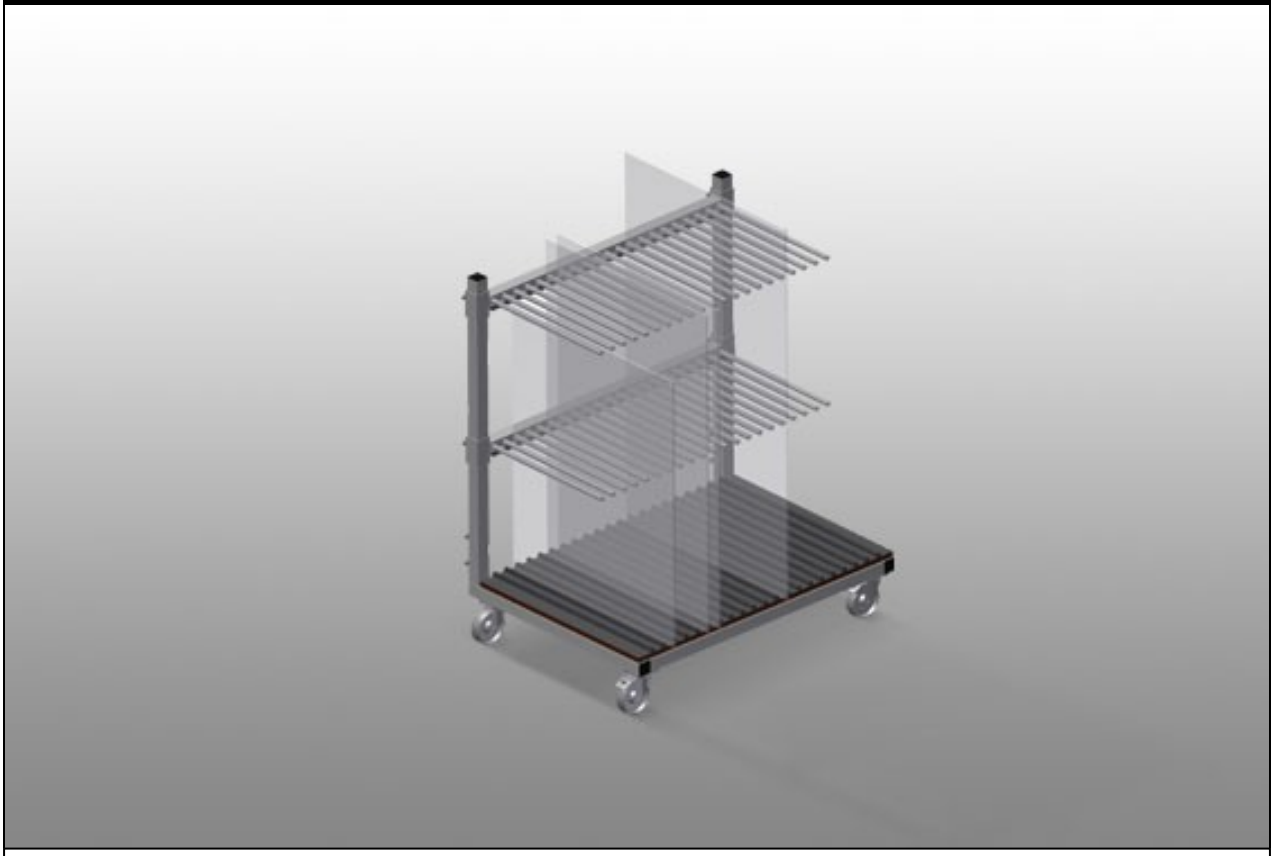

Glasvakwagen met sorteerrek. Stabiele stalen constructie. Ideaal voor het glas sorteren. Hard houten bodem met vilt. Vakindeling voor 20 ruiten. Vakindeling in de hoogte verstelbaar. Vier zwenkwielen, waarvan twee met vastzetrem.

elumatec AG
Pinacher Straße, 61
75417 Mühlacker
Germany

Tel +49 7041-14-184
sales@elumatec.com
www.elumatec.com

The right to make technical alterations is reserved.

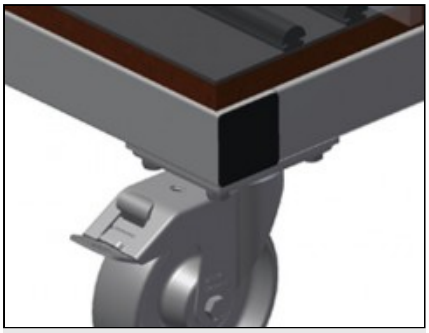

Zwenkwielen

Vier zwenkrollen, waarvan twee met vastzetrem, bieden grote beweeglijkheid en veilig gebruik

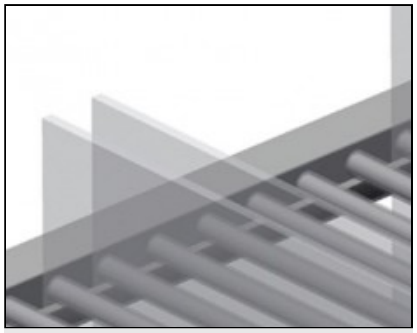

Plastic gecoate vakindeling

Vakindeling in hoogte verstelbaar. Alle aanrakingsvlakken hebben een anti-slip-coating van PVC, waardoor beschadiging van het glas tijdens opslag wordt vermeden

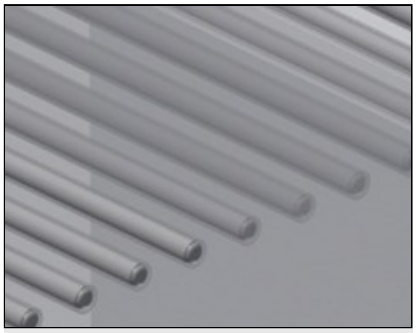

Eenvoudig laden en lossen

Snelle toegang door overzichtelijke opslag

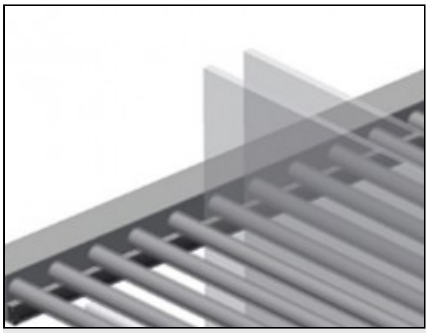

Wand met rubberen strip

Wand met rubberen strip om de ruiten tegen beschadigingen te beschermen

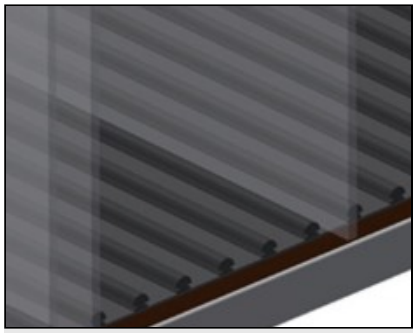

Bodem met houten plaat en vilt

Bodem met vilt. Extra plastic strips op de bodemplaat

elumatec AG
Pinacher Straße, 61
75417 Mühlacker
Germany

Tel +49 7041-14-184
sales@elumatec.com
www.elumatec.com

The right to make technical alterations is reserved.

GF / TRANSPORTWAGENS

MODELLEN

GF 1000



AFMETING EN GEWICHT

Lengte (mm)	1.180
Breedte (mm)	850
Hoogte (mm)	1.360
Gewicht (kg)	95

OPSLAGCAPACITEIT

Vakken	20
Interne breedte (mm)	30
Laadcapaciteit (kg)	400

KENMERKEN

Zwenkwielen	4
zwenkwielen met vergrendeling	2
Diameter zwenkwielen (mm)	125

Inbegrepen ● Verkrijgbaar ○

elumatec AG
Pinacher Straße, 61
75417 Mühlacker
Germany

Tel +49 7041-14-184
sales@elumatec.com
www.elumatec.com

The right to make technical alterations is reserved.