AW

TRANSPORTWAGENS

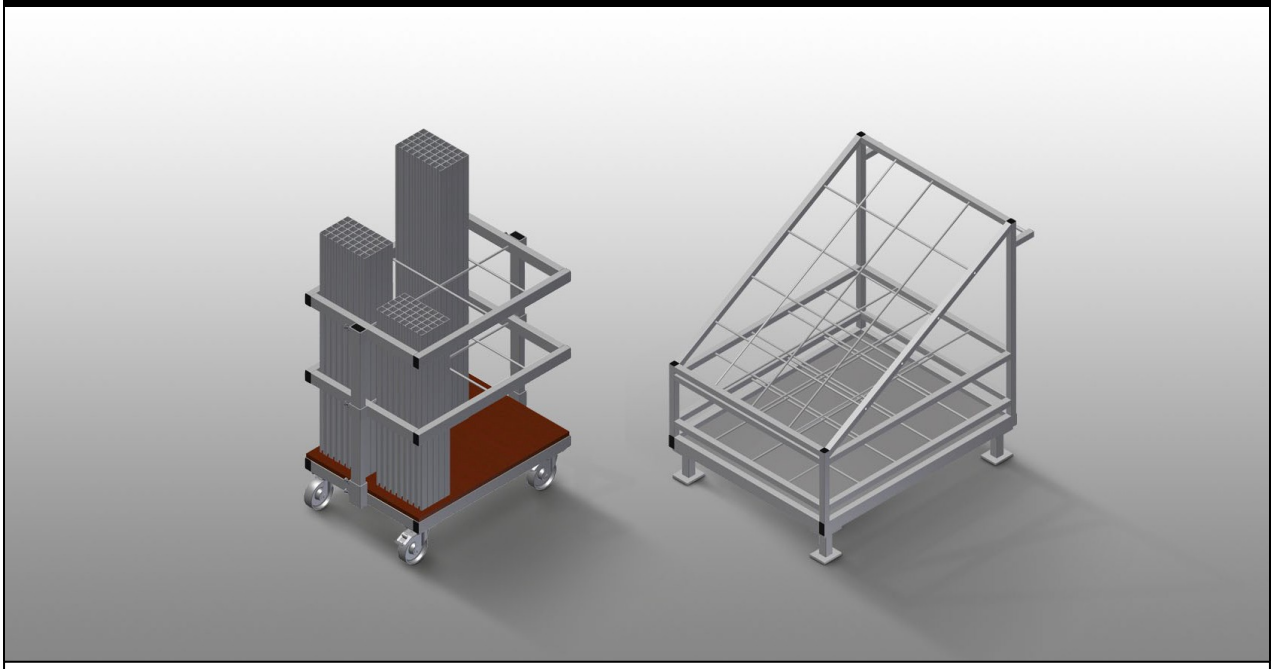

Wagens voor het transport en klaarzetten van gezaagde versterkingsprofielen. Stabiele stalen constructie. Verticale opslag en transport van stalen profielen. Geringe externe afmetingen. Overzichtelijke opslag van profielen voor vaste lengtes.
AW 800: Vier zwenkwielen, waarvan twee met vastzetrem.
AW 1100: Transporteerbaar met heftrucks.

elumatec AG
Pinacher Straße, 61
75417 Mühlacker
Germany

Tel +49 7041-14-184
sales@elumatec.com
www.elumatec.com

The right to make technical alterations is reserved.

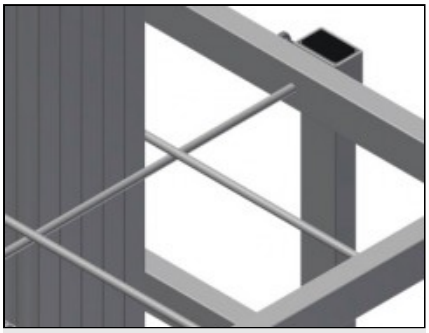

Vakken AW 800

Zes vakken; vakgrootte 190 x 265 mm

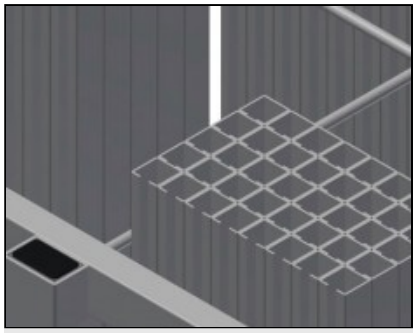

Tralieframe AW 800

Twee tralieframes, in hoogte verstelbaar

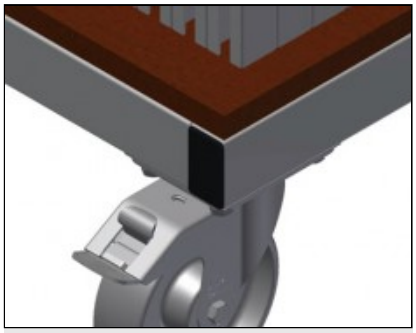

Zwenkwielen AW 800

Vier zwenkwielen, waarvan twee met vastzetrem, bieden grote beweeglijkheid en veilig gebruik

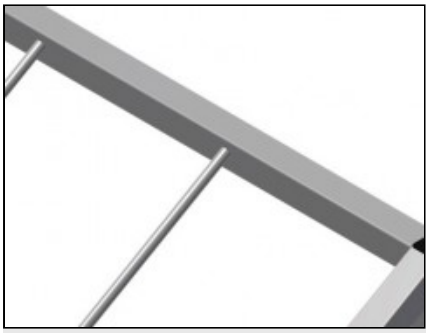

Vakken AW 1100

20 vakken; vakgrootte 200 x 200 mm

elumatec AG
Pinacher Straße, 61
75417 Mühlacker
Germany

Tel +49 7041-14-184
sales@elumatec.com
www.elumatec.com

The right to make technical alterations is reserved.

AW / TRANSPORTWAGENS

MODELLEN

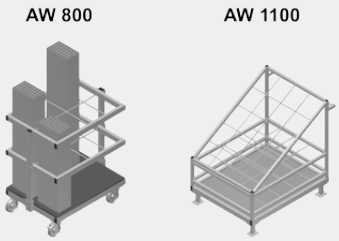

AFMETING EN GEWICHT

AW 800 / AW 1100

Lengte (mm)	800 / 1.100
Breedte (mm)	600 / 900
Hoogte (mm)	960 / 1.100
Gewicht (kg)	35 / 80

OPSLAGCAPACITEIT

AW 800 / AW 1100

Vakken	6 / 20
Laadcapaciteit (kg)	400 / 600

KENMERKEN

AW 800

Zwenkwielen	4
zwenkwielen met vergrendeling	2
Diameter zwenkwielen (mm)	125

AW 1100

Op schuifelement (twee zwenkwielen met vergrendeling en twee vaste wielen - diameter zwenkwielen 125 mm)	○

Inbegrepen ● Verkrijgbaar ○

elumatec AG
Pinacher Straße, 61
75417 Mühlacker
Germany

Tel +49 7041-14-184
sales@elumatec.com
www.elumatec.com

The right to make technical alterations is reserved.