VE

BANCHI DI ASSEMBLAGGIO

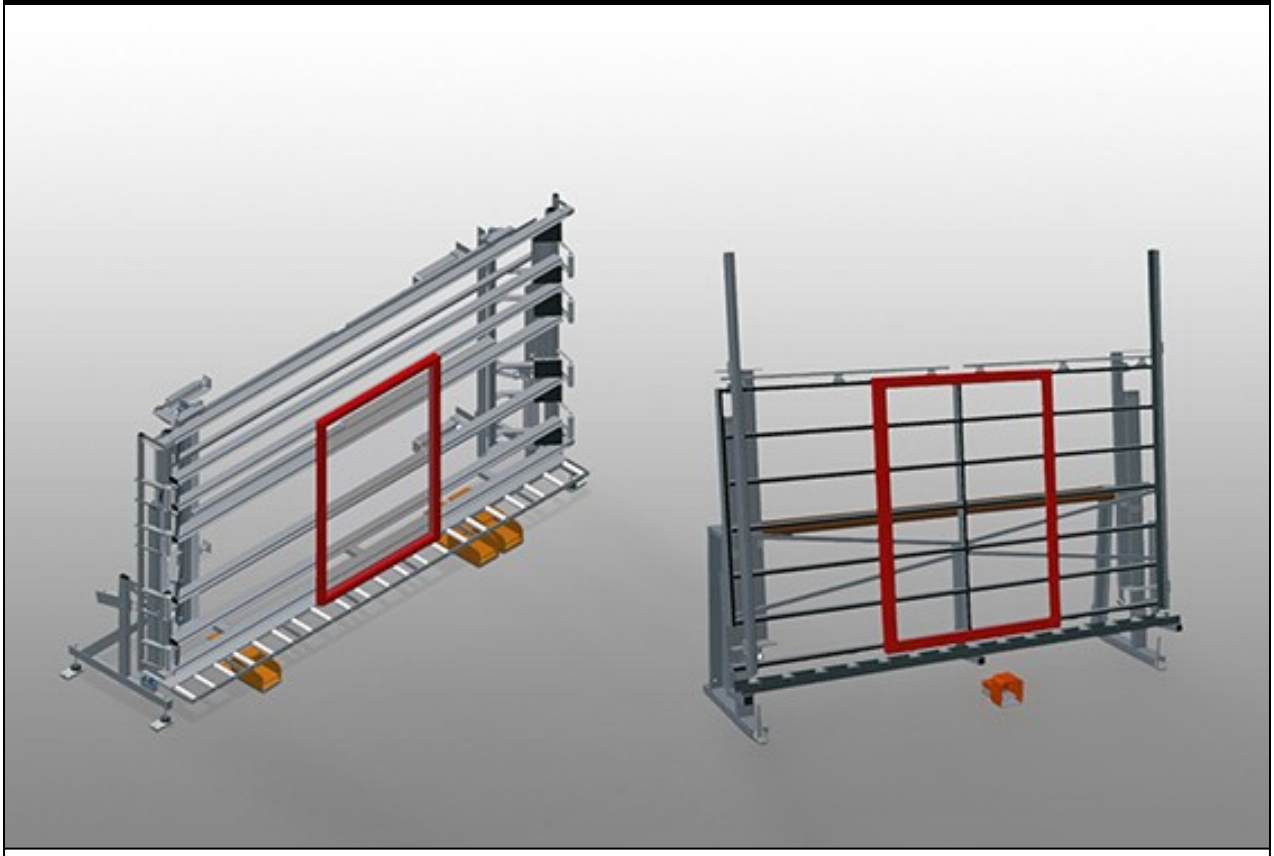

Unità di controllo e vetratura per la vetratura e il controllo finale nella produzione singola e di serie di ante. Montaggio rapido ed esatto di finestre, porte ed elementi. Solida struttura in acciaio. Facile da manovrare tramite pedale.

VE 3000 / VE 4000: Precisione grazie alla pressatura parallela delle barre di serraggio. Altezza regolabile in continuo. Due barre di serraggio ribaltabili e spostabili pneumaticamente e attacco dell’aria compressa quadruplo.

VE 3000/60: Precisione grazie alla pressatura parallela delle barre di serraggio orientabili manualmente. Centraggio pneumatico, ripiano per utensili e attacco dell'aria compressa quadruplo.

elumatec AG
Pinacher Straße, 61
75417 Mühlacker
Germany

Tel +49 7041-14-184
sales@elumatec.com
www.elumatec.com

The right to make technical alterations is reserved.

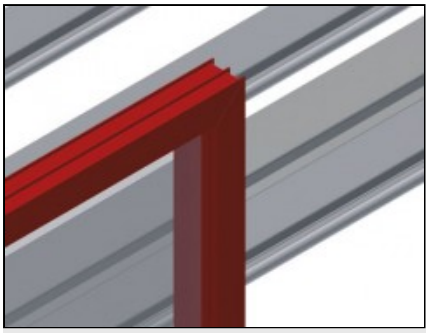

Appoggio verticale VE 3000 / VE 4000

Appoggio verticale posteriore con listelli scorrevoli in PVC

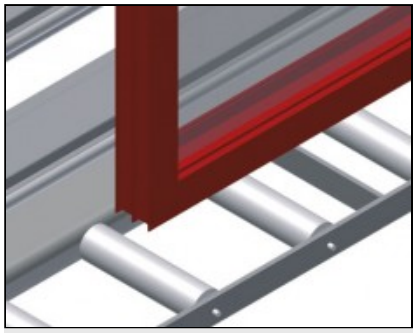

Supporto VE 3000

Rulliera inferiore con rulli portanti di L = 200 mm

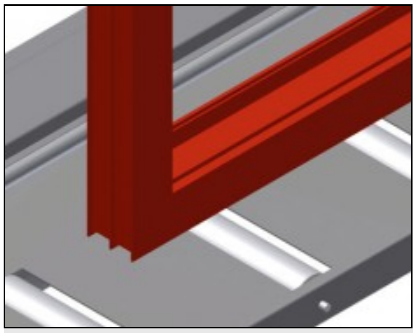

Supporto VE 4000

Rulliera inferiore con rulli portanti di L = 200 mm

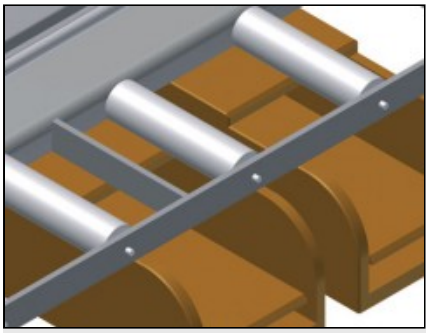

Pedale VE 3000

Tutte le funzioni sono comandate tramite valvola a pedale

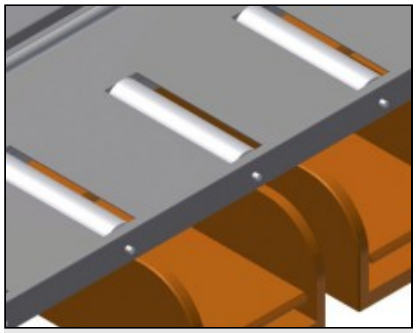

Pedale VE 4000

Tutte le funzioni sono comandate tramite valvola a pedale

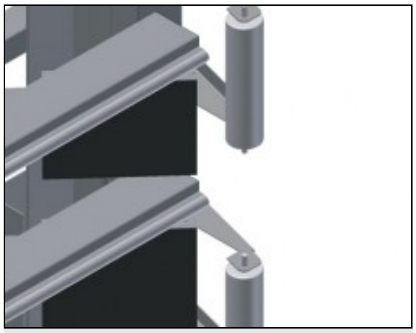

Barre di serraggio VE 3000 / VE 4000

Piegamento e trattamento delle barre di serraggio contemporaneo e sincrono, con conseguente riduzione del tempo necessario per aprire e chiudere la pressa. Passaggio libero della finestra

elumatec AG
Pinacher Straße, 61
75417 Mühlacker
Germany

Tel +49 7041-14-184
sales@elumatec.com
www.elumatec.com

The right to make technical alterations is reserved.

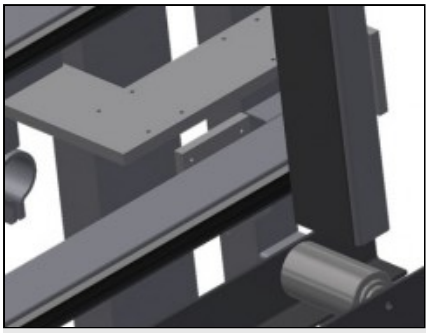

Barre di serraggio VE 3000/60

Centraggio pneumatico. Precisione grazie alla pressatura parallela delle barre di serraggio



Appoggio verticale VE 3000/60

Appoggio verticale posteriore con listelli scorrevoli in PVC

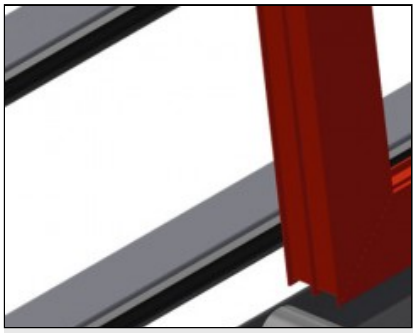

Supporto VE 3000/60

Rulliera inferiore con rulli portanti di L = 120 mm

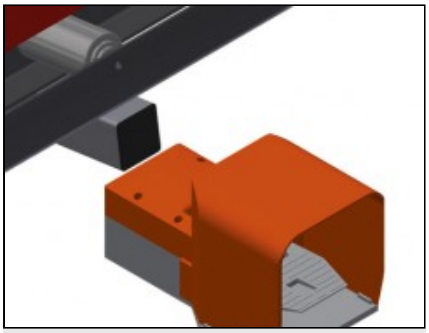

Pedale VE 3000/60

Tutte le funzioni sono comandate tramite valvola a pedale

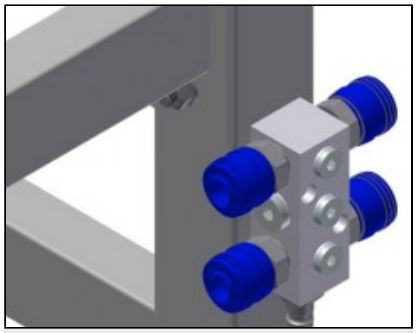

Attacco dell’aria compressa quadruplo

Attacco quadruplo per utensili ad aria compressa

elumatec AG
Pinacher Straße, 61
75417 Mühlacker
Germany

Tel +49 7041-14-184
sales@elumatec.com
www.elumatec.com

The right to make technical alterations is reserved.

VE / BANCHI DI ASSEMBLAGGIO

MODELLI

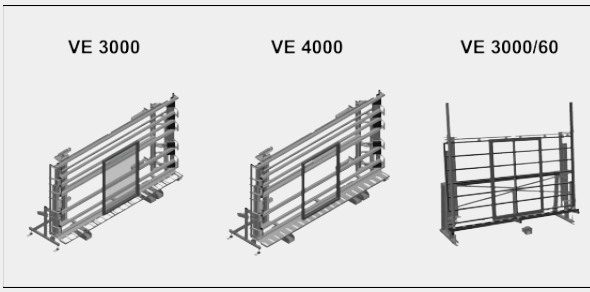

DIMENSIONE E PESO

VE 3000 / VE 4000 / VE 3000/60

Lunghezza (mm)	4.410 / 5.440 / 3.050
Larghezza (mm)	1.180 / 1.180 / 900
Altezza (mm)	2.600
Larghezza della rulliera inferiore (mm)	200 / 200 / 120
Peso (kg)	470 / 580 / 370

BLOCCAGGIO PEZZO

VE 3000 / VE 4000 / VE 3000/60

Larghezza massima di serraggio (mm)	3.000 / 4.000 / 2.800
Larghezza minima di serraggio (mm)	400 / 390 / 390
Altezza delle barre di serraggio (mm)	2.300
Larghezza delle barre di serraggio (mm)	120 / 200 / 100

VE 3000/60

Centraggio pneumatico	●

elumatec AG
Pinacher Straße, 61
75417 Mühlacker
Germany

Tel +49 7041-14-184
sales@elumatec.com
www.elumatec.com

The right to make technical alterations is reserved.

CARATTERISTICHE

VE 3000 / VE 4000 / VE 3000/60	
Capacità di carico (kg)	200
Attacco quadruplo aria compressa	●
Pressione aria d’esercizio (bar)	7
Consumo d'aria ca. (l/min)	35
VE 3000 / VE 4000	
Altezza regolabile (mm)	500
Altezza regolabile in continuo	●
Regolazione pneumatica dell’inclinazione da 0° a 8°	○
Rulli di inserimento a destra, completi L= 2052 mm	○
Rulli di inserimento a sinistra, completi L= 2052 mm	○
Protezioni del profilo per L= 200 mm	○
Unità mobile	○
Binario di 2,0 m a sinistra e a destra	○
VE 3000/60	
Ripiano per utensili	●
Altezza regolabile	○

Included ● Available ○

elumatec AG
Pinacher Straße, 61
75417 Mühlacker
Germany

Tel +49 7041-14-184
sales@elumatec.com
www.elumatec.com

The right to make technical alterations is reserved.