elumatec

a voilàp company

SBZ 151

CENTRI DI LAVORO A PORTALE



- Centro di lavoro a 5 assi
- Concepito per lavorare in modo flessibile ed efficiente profili in alluminio e in acciaio sottili
- Tutte le fasi di lavoro come la fresatura, la foratura, il taglio e la filettatura, la piallatura e il taglio hanno luogo a barra del profilo bloccata, preservandone la superficie.
- Rapido posizionamento del gruppo di lavoro con velocità fino a 66 m/min grazie al servoazionamento dinamico
- Lavorazione su 6 lati Dal basso con testa angolare (opzione)
- I magazzini utensili collegati permettono brevi tempi di cambio utensili e di conseguenza cicli di lavoro ottimali
- Un magazzino può essere dotato di 13 utensili standard e sette utensili speciali (testa di fresatura angolare e fresatrici speciali). Un altro magazzino per lama con diametro di 400 mm o 500 mm.
- Posizionamento autonomo del serrapezzi con sistema di misurazione assoluta
- Due zone di lavoro separate permettono di lavorare in modalità a pendolo. Protezione dagli accessi con recinzioni protettive e barriere fotoelettriche
- Comando a controllo numerico a 5 assi con CNC autonomo per lavorazioni, intagli e tagli tridimensionali
- L’impiego di un encoder assoluto rende superflua la corsa di riferimento degli assi
- Connettore di rete e interfaccia USB
- Terminale operativo con sistema operativo Windows e schermo piatto da 15"
- Manutenzione in remoto via Internet

elumatec AG
Pinacher Straße, 61
75417 Mühlacker
Germany

Tel +49 7041-14-184
sales@elumatec.com
www.elumatec.com

The right to make technical alterations is reserved.

- eluCloud-ready

Lunghezze di lavoro

Il centro di lavoro SBZ 151 Edition 90 - 6,0 m
- Lunghezza massima di lavoro con lavorazione frontale 5.680 mm
- Lunghezza massima di lavoro senza lavorazione frontale 6.000 mm

Il centro di lavoro SBZ 151 Edition 90 - 7,3 m
- Lunghezza massima di lavoro con lavorazione frontale 6.980 mm
- Lunghezza massima di lavoro senza lavorazione frontale 7.300 mm

Il centro di lavoro SBZ 151 Edition 90 - 9,0 m
- Lunghezza massima di lavoro con lavorazione frontale 8.680 mm
- Lunghezza massima di lavoro senza lavorazione frontale 9.000 mm

Il centro di lavoro SBZ 151 Edition 90 - 10,3 m
- Lunghezza massima di lavoro con lavorazione frontale 9.980 mm
- Lunghezza massima di lavoro senza lavorazione frontale 10.300 mm

Il centro di lavoro SBZ 151 Edition 90 - 12,0 m
- Lunghezza massima di lavoro con lavorazione frontale 11.680 mm
- Lunghezza massima di lavoro senza lavorazione frontale 12.000 mm

Il centro di lavoro SBZ 151 Edition 90 - 13,3 m
- Lunghezza massima di lavoro con lavorazione frontale 12.980 mm
- Lunghezza massima di lavoro senza lavorazione frontale 13.300 mm

Il centro di lavoro SBZ 151 Edition 90 - 15,0 m
- Lunghezza massima di lavoro con lavorazione frontale 14.680 mm
- Lunghezza massima di lavoro senza lavorazione frontale 15.000 mm

Il centro di lavoro SBZ 151 Edition 90 - 16,3 m
- Lunghezza massima di lavoro con lavorazione frontale 15.980 mm
- Lunghezza massima di lavoro senza lavorazione frontale 16.300 mm

Versioni più lunghe disponibili su richiesta

Opzioni
- Misurazione automatica della lunghezza su due lati
- Misurazione automatica della lunghezza su due lati con corsa in Z
- Misurazione della lunghezza dell'utensile e controllo delle rotture
- Filettatura senza recupero di gioco
- Dispositivo di cadenzamento
- Radiosensore 3D
- Utensili
- Alloggiamenti utensili

elumatec AG
Pinacher Straße, 61
75417 Mühlacker
Germany

Tel +49 7041-14-184
sales@elumatec.com
www.elumatec.com

The right to make technical alterations is reserved.

- Mandrino della pinza di serraggio
- Pinze di serraggio
- Teste di fresatura angolari per la lavorazione dal basso
- Lame
- Nastro trasportatore dei trucioli
- Aspirazione dei vapori
- Stampante di etichette
- Lettore di codici a barre

elumatec AG
Pinacher Straße, 61
75417 Mühlacker
Germany

Tel +49 7041-14-184
sales@elumatec.com
www.elumatec.com

The right to make technical alterations is reserved.



Centro di lavoro SBZ 151 Edition 90

Lavorazione a 5 assi con intervallo di orientamento esteso da -110° a +110°

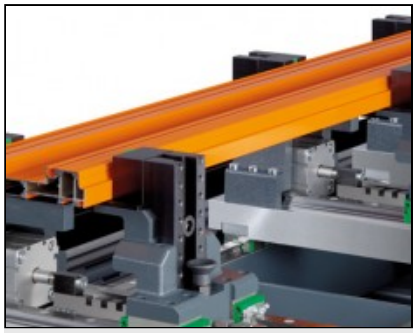

Centro di lavoro SBZ 151 Edition 90

Il nuovo concetto di serrapezzi

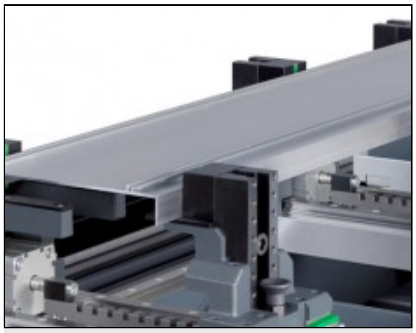

Centro di lavoro SBZ 151 Edition 90

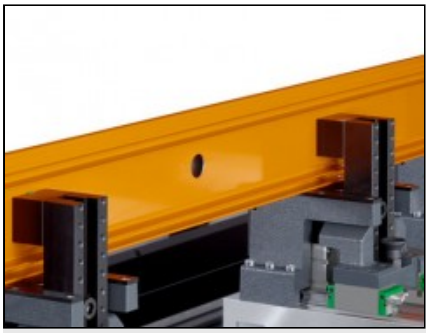

Centro di lavoro SBZ 151 Edition 90

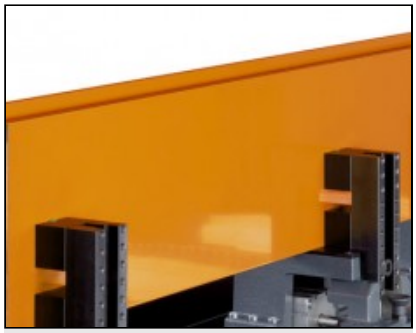

Centro di lavoro SBZ 151 Edition 90

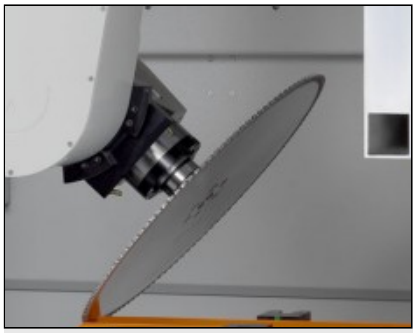

Centro di lavoro SBZ 151 Edition 90

elumatec AG
Pinacher Straße, 61
75417 Mühlacker
Germany

Tel +49 7041-14-184
sales@elumatec.com
www.elumatec.com

The right to make technical alterations is reserved.

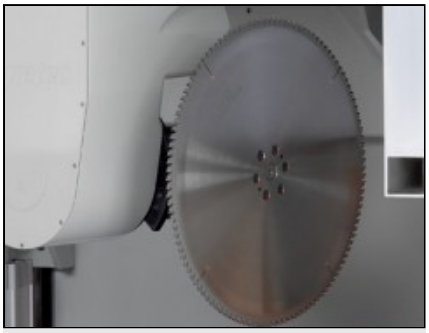

Centro di lavoro SBZ 151 Edition 90

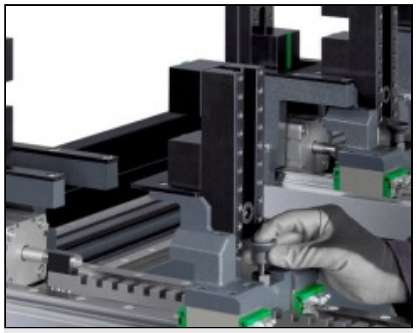

Centro di lavoro SBZ 151 Edition 90

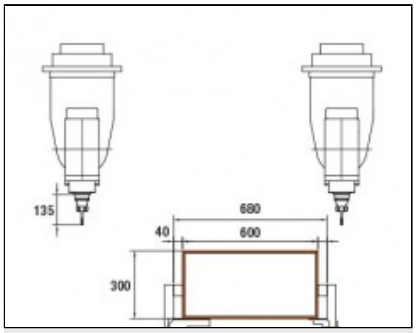

Centro di lavoro SBZ 151 Edition 90

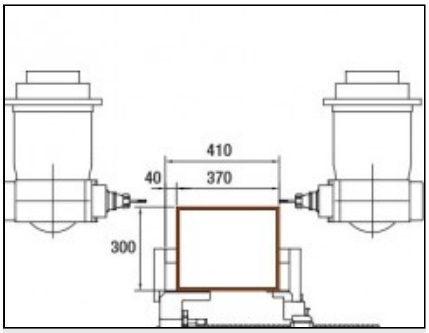

Centro di lavoro SBZ 151 Edition 90

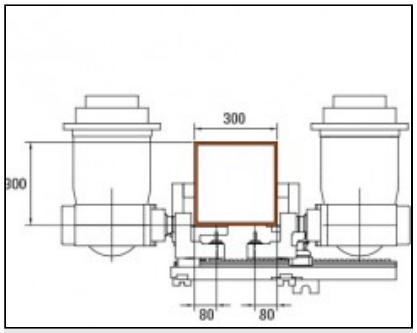

Centro di lavoro SBZ 151 Edition 90

elumatec AG
Pinacher Straße, 61
75417 Mühlacker
Germany

Tel +49 7041-14-184
sales@elumatec.com
www.elumatec.com

The right to make technical alterations is reserved.