SBZ 140

CENTRI DI LAVORO A PORTALE



- Centro di lavoro a 4 assi
- Per lavorare in modo redditizio e razionale profili in alluminio e in acciaio sottili
- Configurazione standard con mandrino della fresatrice raffreddato ad aria (disponibile in opzione la configurazione con mandrino della fresatrice raffreddato ad acqua)
- Tutte le fasi di lavoro come la fresatura, la foratura e la filettatura hanno luogo a barra del profilo bloccata, preservandone la superficie.
- Lavorazione in continuo con tutti gli utensili da -90° a +90°
- Posizionamento automatico del serrapezzi con sistema di misurazione assoluta
- Il magazzino utensili collegato permette brevi tempi di cambio utensili e di conseguenza cicli di lavoro ottimali
- Il magazzino può essere dotato di otto utensili
- Per la lavorazione della doppia barra e della testa sono disponibili fino a due teste angolari di rotazione, ciascuna delle quali con due diversi utensili (0° – 90° – 180° – 270°) (opzione)
- Due zone di lavoro separate permettono di lavorare in modalità a pendolo (opzione). Protezione dell'area realizzata con un laser scanner sul lato operatore per la massima sicurezza.
- Comando a 4 assi
- Schermo a colori 18,5”, connettori USB e connettore di rete
- Sistema operativo Windows

elumatec AG
Pinacher Straße, 61
75417 Mühlacker
Germany

Tel +49 7041-14-184
sales@elumatec.com
www.elumatec.com

The right to make technical alterations is reserved.

- eluCam

Lunghezze di lavoro

SBZ 140 – 4,2 m

- Lunghezza massima di lavoro con lavorazione frontale 4.200 mm
- Lunghezza massima di lavoro senza lavorazione frontale 4.320 mm

SBZ 140 – 7,6 m

- Lunghezza massima di lavoro con lavorazione frontale 7.600 mm
- Lunghezza massima di lavoro senza lavorazione frontale 7.720 mm

SBZ 140 – 9,7 m

- Lunghezza massima di lavoro con lavorazione frontale 9.700 mm
- Lunghezza massima di lavoro senza lavorazione frontale 9.820 mm

Opzioni

- Lavorazioni su 2 piani per modalità a pendolo
- Misurazione automatica della lunghezza su due lati
- Dispositivo di serraggio per la lavorazione di barre doppie
- Lettore di codici a barre
- Magazzino portautensili fisso (16 scomparti)
- Scambiatore di utensili collegato per testa angolare o testa della troncatrice
- Teste di fresatura angolari
- Testa della troncatrice
- Alloggiamenti utensili
- Mandrino della pinza di serraggio
- Pinze di serraggio
- Utensili
- eluCad (pacchetto software Office per la gestione ottimizzata della produzione)

elumatec AG
Pinacher Straße, 61
75417 Mühlacker
Germany

Tel +49 7041-14-184
sales@elumatec.com
www.elumatec.com

The right to make technical alterations is reserved.



SBZ 140 Centro di lavoro



SBZ 140 Centro di lavoro

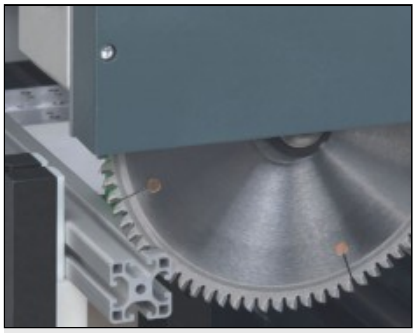

SBZ 140 Centro di lavoro



SBZ 140 Centro di lavoro



SBZ 140 Centro di lavoro

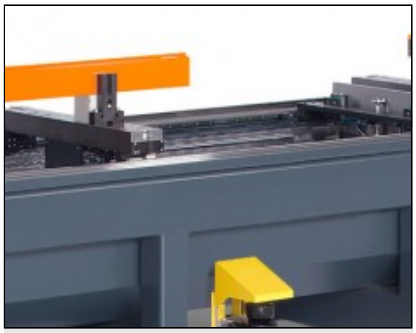

SBZ 140 Centro di lavoro

elumatec AG
Pinacher Straße, 61
75417 Mühlacker
Germany

Tel +49 7041-14-184
sales@elumatec.com
www.elumatec.com

The right to make technical alterations is reserved.

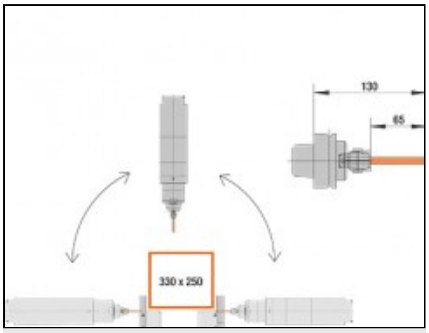

SBZ 140 Centro di lavoro

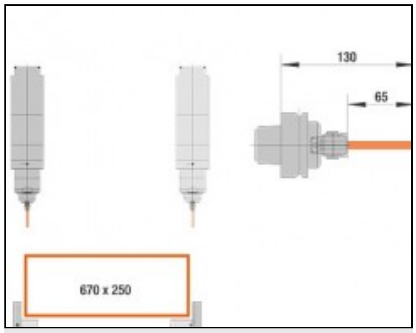

SBZ 140 Centro di lavoro

elumatec AG
Pinacher Straße, 61
75417 Mühlacker
Germany

Tel +49 7041-14-184
sales@elumatec.com
www.elumatec.com

The right to make technical alterations is reserved.