elumatec

a voilàp company

SBZ 122/74

CENTRI DI LAVORO CABINATI



- Concepito per lavorare in modo redditizio e razionale profili in alluminio, in PVC e in acciaio sottili
- Tutte le fasi di lavoro come la fresatura, la foratura e la filettatura hanno luogo a barra del profilo bloccata, preservandone la superficie.
- Asse A posizionabile in continuo da -120° a +120°
- Posizionamento autonomo delle morse
- Migliori risultati di lavoro grazie alla tecnica di regolazione intelligente
- Rapido posizionamento del gruppo di lavoro con velocità fino a 120 m/min grazie al servoazionamento dinamico
- Filettatura senza recupero di gioco
- Riconoscimento e posizionamento automatico del serrapezzi
- Scambiatore di utensili automatico con dodici alloggiamenti utensili (senza utensili)
- Moderno comando a 4 assi
- Lavoro ergonomico grazie alla moderna base inclinata
- L’impiego di sistemi di encoder assoluti rende superflua la corsa di riferimento degli assi principali
- Il riconoscimento e posizionamento automatico del serrapezzi previene il verificarsi di collisioni
- Motore della fresatrice Power-Torque con regolazione chiusa della velocità di rotazione per abbreviare i tempi di elevato regime e di frenata del mandrino

elumatec AG
Pinacher Straße, 61
75417 Mühlacker
Germany

Tel +49 7041-14-184
sales@elumatec.com
www.elumatec.com

The right to make technical alterations is reserved.

- Funzioni di sicurezza certificate integrate nell’azionamento
- Basso consumo elettrico grazie alla tecnica di regolazione intelligente
- Maggiore efficienza energetica grazie all’accoppiamento dei circuiti intermedi delle trasmissioni degli assi
- Gruppo di continuità (UPS)
- Sistema operativo Windows
- Panel PC 18,5", processore i5,connettori USB e connettore di rete
- Inserimento semplice e pratico del programma tramite eluCam sul terminale dell’operatore anche durante il processo di lavoro
- Manutenzione in remoto via Internet

Dotazione della macchina

- Mandrino della fresatrice raffreddato ad acqua 7 kW S1
- Regolazione autonoma del serrapezzi
- Riconoscimento automatico del serrapezzi
- Cabina di protezione dell’operatore
- Quattro dispositivi di serraggio del materiale pneumatici orizzontali
- Una battuta del materiale a sinistra
- Alloggiamento utensili HSK-F63
- Smaltimento dei trucioli tramite apposite vasche di raccolta
- Quantità di lubrificazione minima
- Liquido di taglio di elevate prestazioni
- Dispositivo a controllo manuale
- Misura di profondità

Opzioni

- Utensili
- Alloggiamenti utensili
- Misurazione della lunghezza su due lati
- Battuta supplementare per la lavorazione degli eccessi di lunghezza a sinistra
- Battuta di riferimento del materiale destra per appoggiare i pezzi con lavorazione degli eccessi di lunghezza
- Dispositivo di raffreddamento Green-Line per l’armadietto elettrico, a ridotto consumo energetico
- Lettore di codici a barre
- Cabina di protezione fornibile completamente chiusa
- Quattro serrapezzi nella configurazione standard Possibile l’espansione fino a otto serrapezzi
- Serraggio doppio e altri accessori su richiesta
- Panel PC 21,6", processore i7
- Porta appunti
- Copertura insonorizzata
- Unità di serraggio ottimizzata per evitare collisioni

elumatec AG
Pinacher Straße, 61
75417 Mühlacker
Germany

Tel +49 7041-14-184
sales@elumatec.com
www.elumatec.com

The right to make technical alterations is reserved.

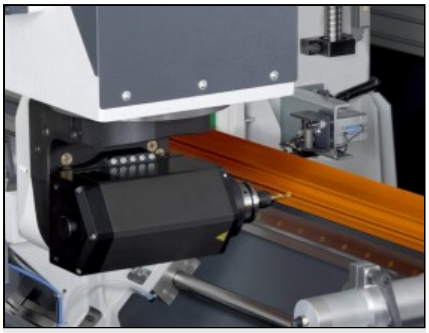

Centro di lavoro per profili SBZ 122/74



Centro di lavoro per profili SBZ 122/74



Centro di lavoro per profili SBZ 122/74



Magazzino utensili

Il magazzino utensili a 12 posizioni con cambio utensili consente un'impostazione rapida e semplice e un tempo secondario minimo.

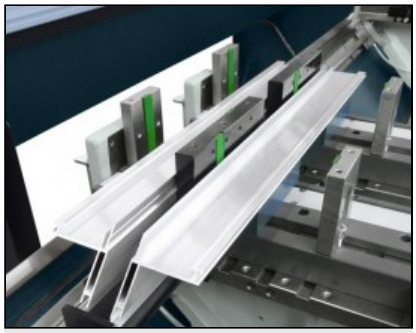

Doppio serraggio

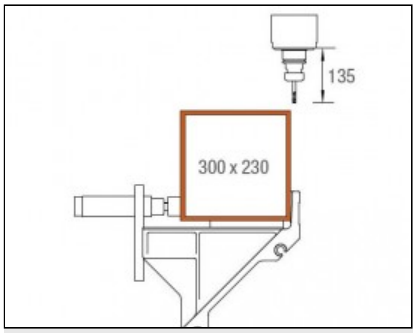

Area di lavorazione, assi Y e Z

Lavorazione del profilo dall'alto

elumatec AG
Pinacher Straße, 61
75417 Mühlacker
Germany

Tel +49 7041-14-184
sales@elumatec.com
www.elumatec.com

The right to make technical alterations is reserved.

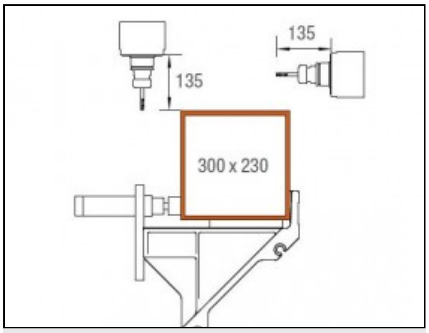

Area di lavorazione, assi Y e Z

Lavorazione di profili dall'alto e dal retro

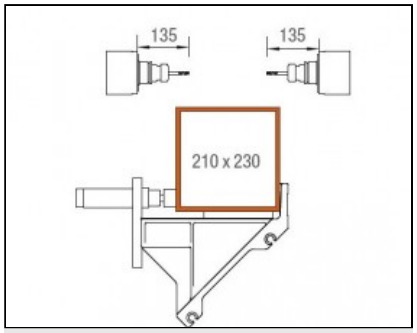

Area di lavorazione, assi Y e Z

Lavorazione di profili da davanti e da dietro

elumatec AG
Pinacher Straße, 61
75417 Mühlacker
Germany

Tel +49 7041-14-184
sales@elumatec.com
www.elumatec.com

The right to make technical alterations is reserved.