*SBZ**122/73***

Centri di lavoro CNC

- Concepito per lavorare in modo redditizio e razionale profili in alluminio, in PVC e in acciaio sottili
- Tutte le fasi di lavoro come la fresatura, la foratura e la filettatura hanno luogo a barra del profilo bloccata, preservandone la superficie.
- Asse A posizionabile in continuo da -120° a +120°
- Posizione automatica delle morse
- Migliori risultati di lavoro grazie alla tecnica di regolazione intelligente
- Rapido posizionamento del gruppo di lavoro con velocità fino a 120 m/min grazie al servoazionamento dinamico
- Filettatura senza recupero di gioco
- Scambiatore di utensili automatico con dodici alloggiamenti utensili (senza utensili)
- Moderno comando a 4 assi
- Lavoro ergonomico grazie alla moderna base inclinata
- L’impiego di sistemi di encoder assoluti rende superflua la corsa di riferimento degli assi principali
- Il riconoscimento e posizionamento automatico del serrapezzi previene il verificarsi di collisioni
- Motore della fresatrice Power-Torque con regolazione chiusa della velocità di rotazione per abbreviare i tempi di elevato regime e di frenata del mandrino
- Funzioni di sicurezza certificate integrate nell’azionamento
- Basso consumo elettrico grazie alla tecnica di regolazione intelligente
- Maggiore efficienza energetica grazie all’accoppiamento dei circuiti intermedi delle trasmissioni degli assi
- Gruppo di continuità (UPS)
- Sistema operativo Windows
- Panel PC 18,5", processore i5,connettori USB e connettore di rete
- Inserimento semplice e pratico del programma tramite eluCam sul terminale dell’operatore anche durante il processo di lavoro
- Manutenzione in remoto via Internet

Dotazione della macchina

elumatec AG
Pinacher Straße, 61
75417 Mühlacker
Germany

Tel +49 7041-14-184
sales@elumatec.com
www.elumatec.com

The right to make technical alterations is reserved.

- Mandrino della fresatrice raffreddato ad acqua 7 kW S1
- Cabina di protezione dell’operatore
- Quattro dispositivi di serraggio del materiale pneumatici orizzontali
- Una battuta del materiale a sinistra
- Alloggiamento utensili HSK-F63
- Smaltimento dei trucioli tramite apposite vasche di raccolta
- Quantità di lubrificazione minima
- Liquido di taglio di elevate prestazioni
- Dispositivo a controllo manuale
- Misura di profondità

Opzioni

- Utensili
- Alloggiamenti utensili
- Battuta supplementare per la lavorazione degli eccessi di lunghezza a sinistra
- Battuta di riferimento del materiale destra per appoggiare i pezzi con lavorazione degli eccessi di lunghezza e secondo circuito di serraggio
- Dispositivo di raffreddamento Green-Line per l’armadietto elettrico, a ridotto consumo energetico
- Lettore di codici a barre
- Cabina di protezione fornibile completamente chiusa, con insonorizzazione supplementare
- Quattro serrapezzi nella configurazione standard Possibile l’espansione fino a otto serrapezzi
- Serraggio doppio e altri accessori su richiesta
- Panel PC 21,6", processore i7
- Porta appunti
- Copertura insonorizzata
- Unità di serraggio ottimizzata per evitare collisioni
- Sensori

elumatec AG
Pinacher Straße, 61
75417 Mühlacker
Germany

Tel +49 7041-14-184
sales@elumatec.com
www.elumatec.com

The right to make technical alterations is reserved.

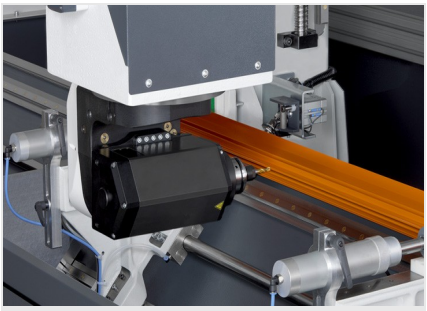

Regolazione dell’angolo sull’asse A

Regolazione dell’angolo in continuo da -120° a +120°

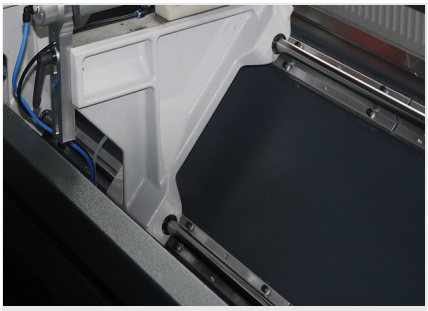

Centro di lavoro SBZ 122/73

Base inclinata

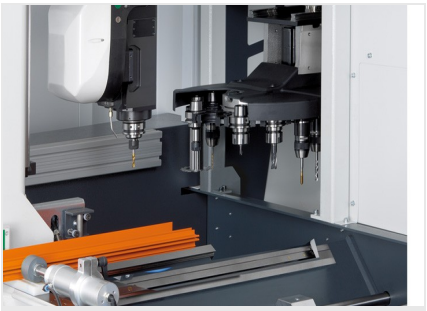

Magazzino utensili

Il magazzino utensili con scambiatore di utensili a 12 posizioni permette di attrezzare la macchina in breve tempo e in tutta semplicità e di ridurre al minimo i tempi di inattività.

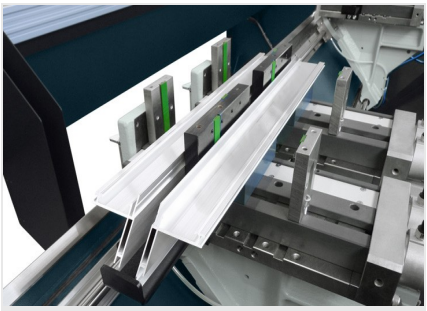

Centro di lavoro SBZ 122/73

Serraggio doppio

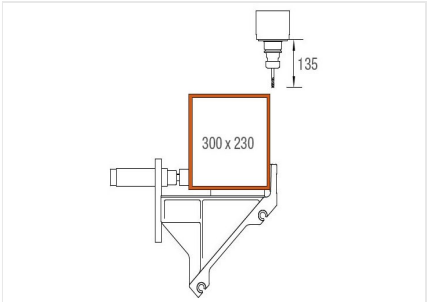

Area di lavoro asse Y e asse Z

Lavorazione della barra dall’alto

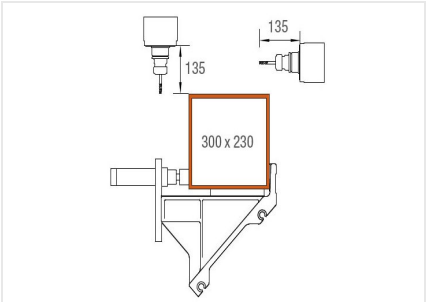

Area di lavoro asse Y e asse Z

Lavorazione della barra dall’alto e da dietro

elumatec AG
Pinacher Straße, 61
75417 Mühlacker
Germany

Tel +49 7041-14-184
sales@elumatec.com
www.elumatec.com

The right to make technical alterations is reserved.

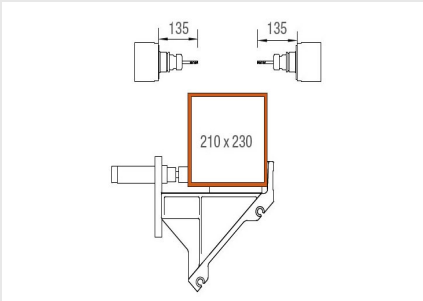

Area di lavoro asse Y e asse Z

Lavorazione della barra da davanti e da dietro

elumatec AG
Pinacher Straße, 61
75417 Mühlacker
Germany

Tel +49 7041-14-184
sales@elumatec.com
www.elumatec.com

The right to make technical alterations is reserved.

SBZ 122/73	
Lunghezza massima di lavoro senza lavorazione frontale	4.050 mm
Lunghezza massima di lavoro con lavorazione frontale	-
Percorso asse X	4.176 mm, Vmax 120 m/min.
Percorso asse Y	1.040 mm, Vmax 60 m/min.
Percorso asse Z	540 mm, Vmax 30 m/min.
Direzione di lavoro	3 (alto, posteriore, anteriore)
Precisione di posizionamento	+/- 0,1 mm
Regime massimo del mandrino della fresatrice	20.000 1/min.
Potenza del mandrino della fresatrice	7 kW, S1 (raffreddato ad acqua)
Alloggiamento utensili	HSK-F63
Cambio utensili	automatico
Alloggiamenti utensili nel magazzino automatico	12
Testa angolare	No
Diametro di fresatura a disco	120 mm
Diametro della lama	-
Lunghezza massima dell’utensile (dal cono)	150 mm
Regolazione dei serrapezzi	automatica
Serrapezzi	Basic (con guide lineari)
Software	eluCam
Attacco dell’aria compressa	>7 bar
Collegamento elettrico	400 V, 3~, 50 Hz, 25 A
Consumo d’aria al minuto	ca. 185 l con nebulizzazione
Lunghezza totale	7.643 mm
Profondità	2.171 mm
Altezza	3.000 mm
Peso	ca. 3.800 kg

elumatec AG
Pinacher Straße, 61
75417 Mühlacker
Germany

Tel +49 7041-14-184
sales@elumatec.com
www.elumatec.com

The right to make technical alterations is reserved.