elumatec

a voilàp company

RMT

BANCHI DI ASSEMBLAGGIO

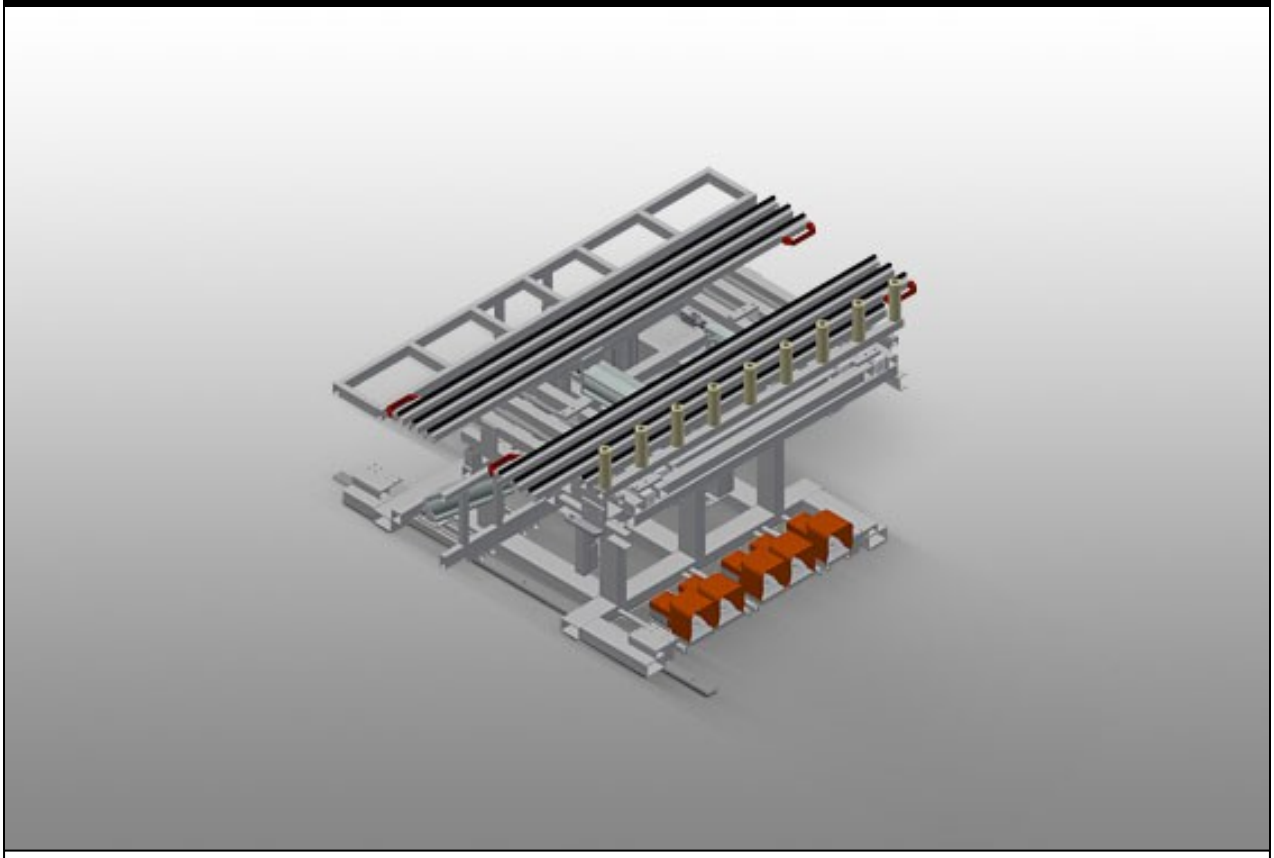

Solida struttura in acciaio. Tavolo di montaggio ribaltabile con dispositivo di ingresso. Massa base 1.400 x 2.000 mm, estratta 2.000 x 2.800 mm. Piattaforma di lavoro composta da due colonne d'appoggio, estraibile, rivestita di listelli a spazzola. Dimensioni minime della piattaforma di lavoro 2.000 x 1.000 mm. Dimensioni massime della piattaforma di lavoro 2.800 x 2.000 mm. Le due colonne d'appoggio formano un telaio regolabile in altezza per via pneumatica in continuo da 1.000 a 2.000 mm. Dispositivo di sollevamento e ribaltamento con valvola a pedale. Rulliera montata fissa con dispositivo di sollevamento 100 mm. Dispositivo di sollevamento per scarico / carico dalla rulliera. Rulliera anteriore aperta per l'ingresso sulla rulliera di scarico. Unità mobile con ruote sul bordino e freno fisso pneumatico con azionamento laterale. Opzione: Supporto del tavolo con listello profilato con feltro per RMT 1400. Serrapezzi aggiuntivo con valvola manuale

elumatec AG
Pinacher Straße, 61
75417 Mühlacker
Germany

Tel +49 7041-14-184
sales@elumatec.com
www.elumatec.com

The right to make technical alterations is reserved.

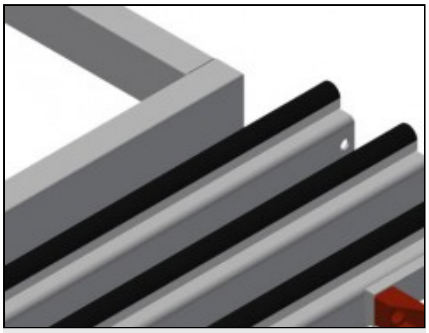

Superficie di appoggio

Supporto del tavolo con listello a spazzola

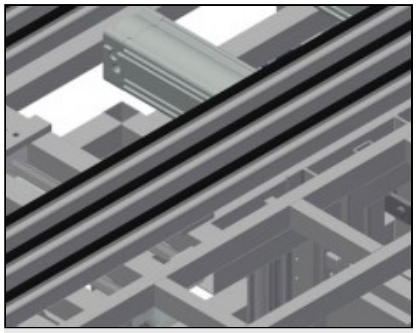

Ripiano di lavoro

Tavolo di appoggio regolabile in altezza fino a 230 mm sotto la piattaforma di lavoro. Profondità del tavolo di appoggio 250 mm, lunghezza 2.000 mm

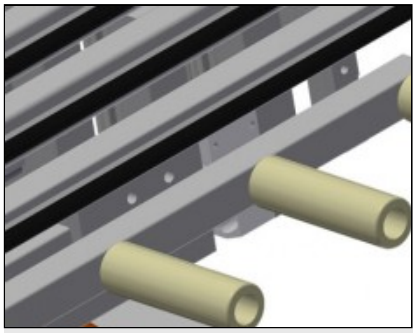

Supporto a rulli

Rulliera anteriore aperta per l'ingresso sulla rulliera di scarico. Rulliera montata fissa con dispositivo di sollevamento 100 mm Dispositivo di sollevamento per scarico / carico dalla rulliera.

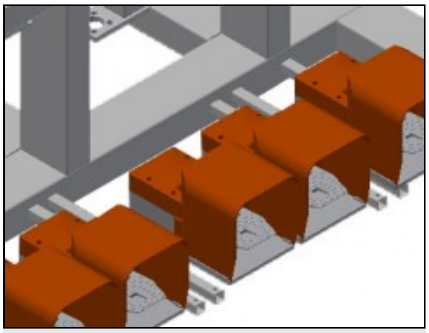

Pedale

Comando tramite valvola a pedale Dispositivo di sollevamento e ribaltamento con valvola a pedale

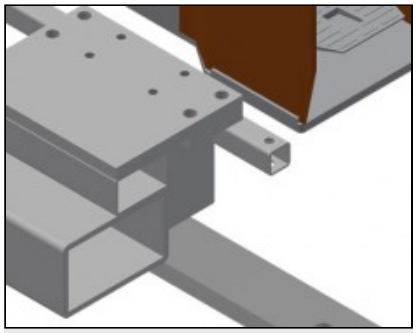

Unità mobile

Unità mobile con ruote sul bordino e freno fisso pneumatico, con azionamento su due lati

elumatec AG
Pinacher Straße, 61
75417 Mühlacker
Germany

Tel +49 7041-14-184
sales@elumatec.com
www.elumatec.com

The right to make technical alterations is reserved.

RMT / BANCHI DI ASSEMBLAGGIO

MODELLI

RMT 1400



DIMENSIONE E PESO

Lunghezza (mm)	2.000
Larghezza (mm)	1.620
Altezza (mm)	450

SUPERFICIE DI APPOGGIO

Lunghezza del tavolo di appoggio (mm)	2.000
Profondità del tavolo di appoggio (mm)	200
Altezza di lavoro (mm)	950
Pendenza della superficie d'appoggio	8°
Lunghezza rulliera (mm)	1.600
Diametro dei rulli (mm)	50
Lunghezza dei rulli (mm)	150
Capacità di carico (kg)	300

Included ● Available ○

elumatec AG
Pinacher Straße, 61
75417 Mühlacker
Germany

Tel +49 7041-14-184
sales@elumatec.com
www.elumatec.com

The right to make technical alterations is reserved.