RF

CARRELLI

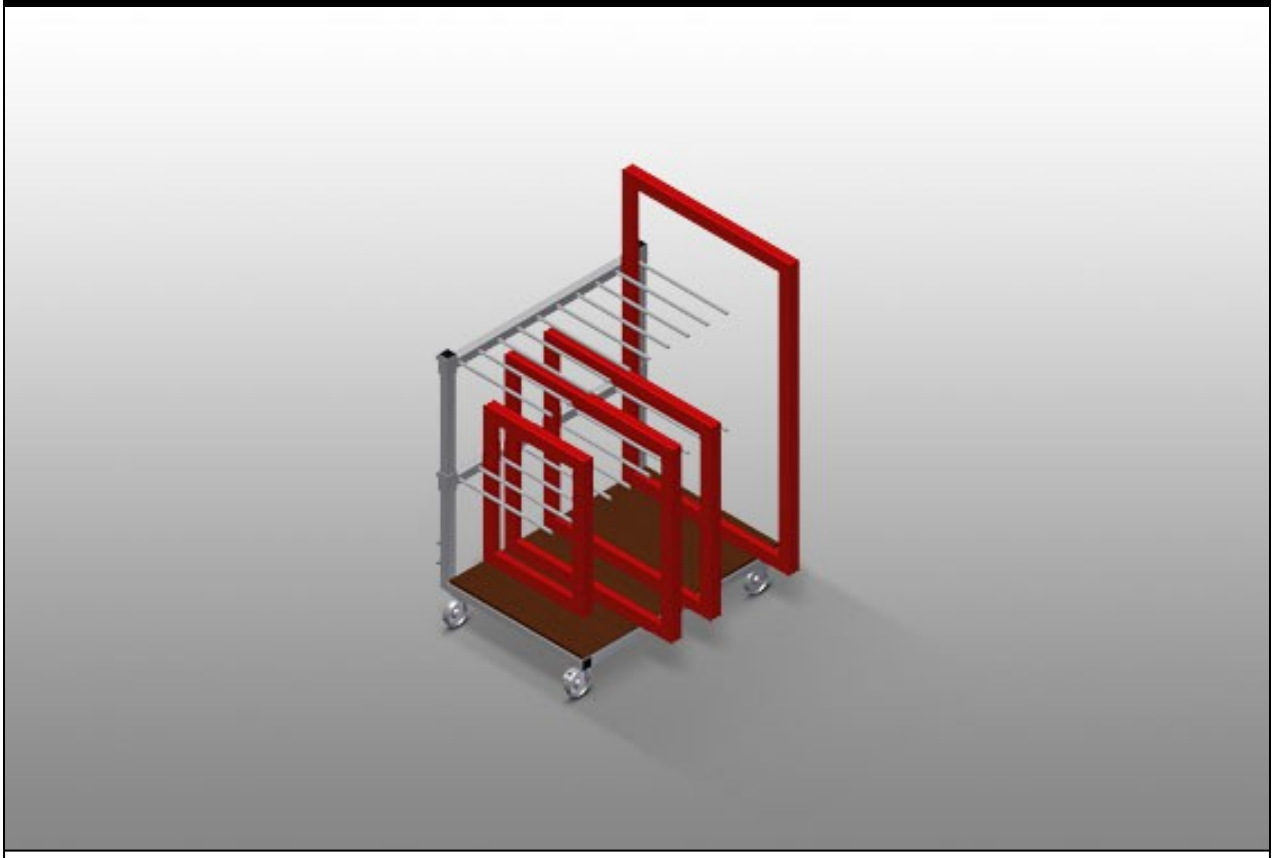

Carrello per il trasporto interno di telai e ante. Solida struttura in acciaio. Carrello con rastrelliera per il trasporto e l'immagazzinaggio di telai e ante. Supporto in legno duro. Separatori per nove telai. Separatori regolabili in altezza. Quattro ruote orientabili, due delle quali con freno fisso.

elumatec AG
Pinacher Straße, 61
75417 Mühlacker
Germany

Tel +49 7041-14-184
sales@elumatec.com
www.elumatec.com

The right to make technical alterations is reserved.

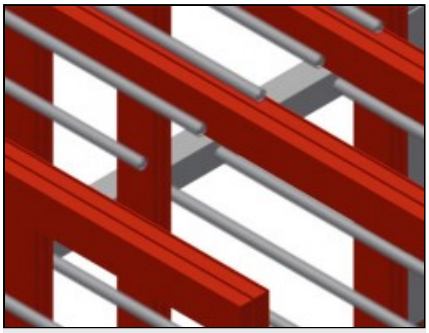

Facili operazioni di carico e scarico

Ciascuno degli elementi è immediatamente accessibile

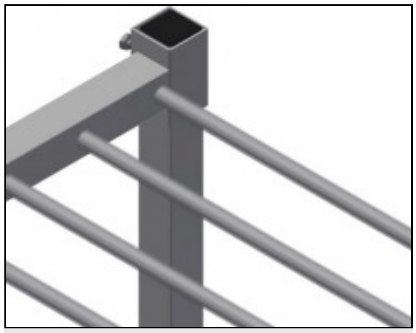

Separatori

Separatori regolabili in altezza,
Larghezza scomparto 100 mm,
Profondità scomparto 540 mm

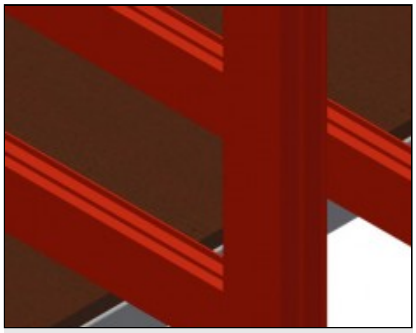

Superficie di appoggio

Ripiano inferiore con piastra in legno duro

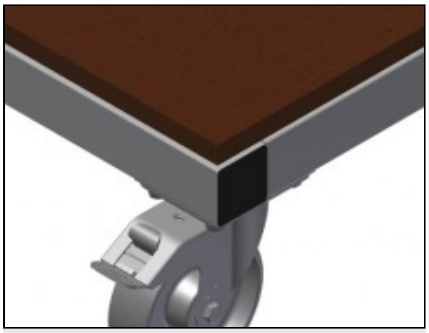

Ruote orientabili

Le quattro ruote orientabili, due delle quali con freno fisso, offrono un’elevata mobilità e sono facili e sicure da maneggiare

elumatec AG
Pinacher Straße, 61
75417 Mühlacker
Germany

Tel +49 7041-14-184
sales@elumatec.com
www.elumatec.com

The right to make technical alterations is reserved.

RF / CARRELLI

MODELLI

RF 1000

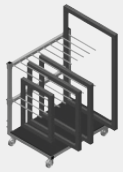

DIMENSIONE E PESO

Lunghezza (mm)	1.180
Larghezza (mm)	850
Altezza (mm)	1.360
Peso (kg)	65

CAPACITÀ DI STOCCAGGIO

Separatori	2
Scomparti	9
Larghezza scomparto (mm)	100
Profondità scomparto (mm)	540
Altezza d'appoggio (mm)	1.150
Capacità di carico (kg)	400

CARATTERISTICHE

Protezione in plastica	○
Ruote girevoli	4
Ruote girevoli con fermo di bloccaggio	2
Diametro ruote girevoli (mm)	125

Included ● Available ○

elumatec AG
Pinacher Straße, 61
75417 Mühlacker
Germany

Tel +49 7041-14-184
sales@elumatec.com
www.elumatec.com

The right to make technical alterations is reserved.