# PWW

CARRELLI

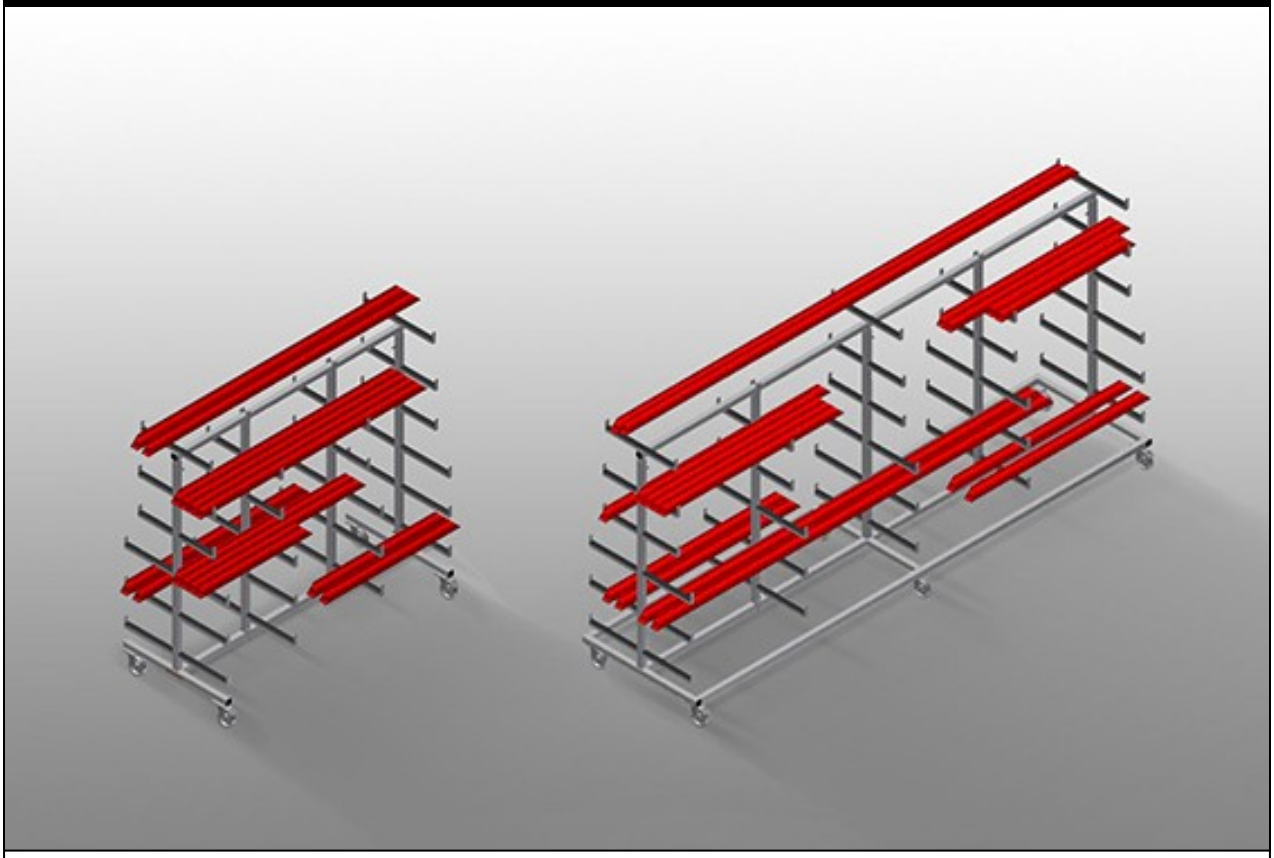

Carrello per l'immagazzinaggio orizzontale e il trasporto di profili. Solida struttura in acciaio. Trasporto dei profili orizzontale. Trasporto facile per il materiale delle barre e i ritagli di profili. Bracci di supporto rivestiti in gomma. Carrello con ripiani per profili sui due lati. Sei ripiani per montante.

PWW 1000: Un montante centrale. Quattro ruote orientabili, due delle quali con freno fisso.

PWW 2000: Due montanti centrali. Quattro ruote orientabili, due delle quali con freno fisso.

PWW 4000: Tre montanti centrali. Sei ruote orientabili, due delle quali con freno fisso.

**elumatec AG**
Pinacher Straße, 61
75417 Mühlacker
Germany

Tel +49 7041-14-184
sales@elumatec.com
www.elumatec.com

The right to make technical alterations is reserved.

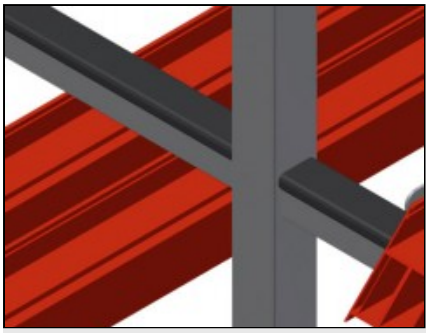

## Facili operazioni di carico e scarico

Rapido accesso grazie all’immagazzinaggio ordinato

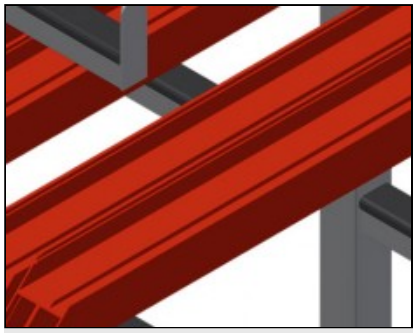

## Bracci di supporto

Bracci di supporto rivestiti in gomma, montante centrale traslabile

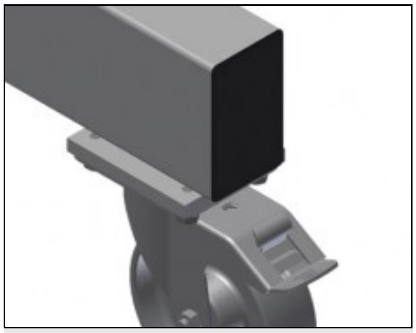

## Ruote orientabili

Le quattro ruote orientabili, due delle quali con freno fisso, offrono un’elevata mobilità e sono facili e sicure da maneggiare

**elumatec AG**
Pinacher Straße, 61
75417 Mühlacker
Germany

Tel +49 7041-14-184
sales@elumatec.com
www.elumatec.com

The right to make technical alterations is reserved.

## **PWW** / CARRELLI

### MODELLI




### DIMENSIONE E PESO

**PWW 1000 / PWW 2000 / PWW 4000**

| | |
|---|---|
| Lunghezza (mm) | 1.625 / 2.000 / 4.000 |
| Larghezza (mm) | 900 / 900 / 1.000 |
| Altezza (mm) | 1.960 |
| Peso (kg) | 60 / 75 / 130 |

### CAPACITÀ DI STOCCAGGIO

**PWW 1000 / PWW 2000 / PWW 4000**

| | |
|---|---|
| Ripiani | 11 |
| Larghezza interna (mm) | 260 |
| Larghezza ripiano inferiore (mm) | 420 |
| Larghezza ripiano superiore (mm) | 300 |
| Capacità di carico (kg) | 350 / 350 / 500 |

**elumatec AG**
Pinacher Straße, 61
75417 Mühlacker
Germany

Tel +49 7041-14-184
sales@elumatec.com
www.elumatec.com

The right to make technical alterations is reserved.

## CARATTERISTICHE

| | |
|---|---|
| **PWW 1000 / PWW 2000 / PWW 4000** | |
| Montante centrale | 1 / 2 / 3 |
| Ruote girevoli | 4 / 4 / 6 |
| Ruote girevoli con fermo di bloccaggio | 2 |
| Diametro ruote girevoli (mm) | 125 |
| **PWW 1000 / PWW 2000** | |
| Montante centrale singolo | ○ |

Included ● Available ○

**elumatec AG**
Pinacher Straße, 61
75417 Mühlacker
Germany

Tel +49 7041-14-184
sales@elumatec.com
www.elumatec.com

The right to make technical alterations is reserved.