PHW

CARRELLI

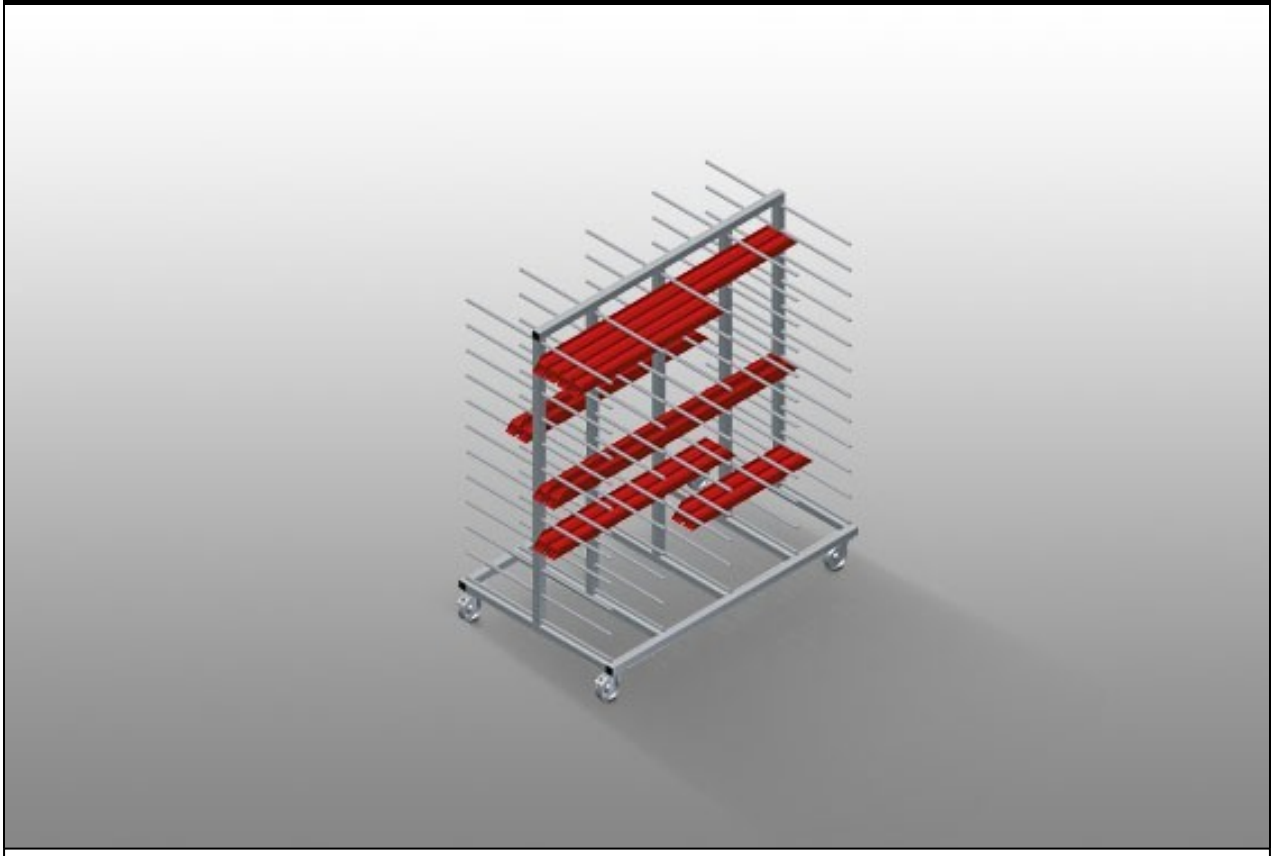

Carrello per l'immagazzinaggio orizzontale e il trasporto di profili. Solida struttura in acciaio. Trasporto dei profili orizzontale. Carrello con ripiani per profili sui due lati. Dodici ripiani per montante. Quattro ruote orientabili, due delle quali con freno fisso.

elumatec AG
Pinacher Straße, 61
75417 Mühlacker
Germany

Tel +49 7041-14-184
sales@elumatec.com
www.elumatec.com

The right to make technical alterations is reserved.

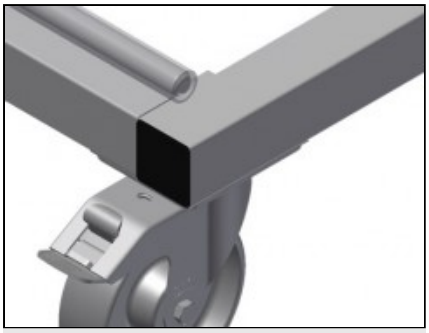

Ruote orientabili

Le quattro ruote orientabili, due delle quali con freno fisso, offrono un’elevata mobilità e sono facili e sicure da maneggiare



Bracci di supporto

Larghezza scomparto: 120 mm, Profondità scomparto: 450 mm, facili operazioni di carico e scarico, rapido accesso grazie all’immagazzinaggio ordinato

elumatec AG
Pinacher Straße, 61
75417 Mühlacker
Germany

Tel +49 7041-14-184
sales@elumatec.com
www.elumatec.com

The right to make technical alterations is reserved.

PHW / CARRELLI

MODELLI

PHW 1600

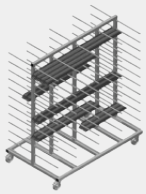

PHW 2000

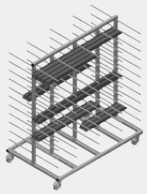

DIMENSIONE E PESO

PHW 1600 / PHW 2000

Lunghezza (mm)	1.600 / 2.000
Larghezza (mm)	1.000
Altezza (mm)	1.850
Peso (kg)	140 / 150

CAPACITÀ DI STOCCAGGIO

Ripiani	24
Larghezza interna (mm)	120
Larghezza scomparto (mm)	450
Capacità di carico (kg)	350

CARATTERISTICHE

Protezione in plastica	○
Etichette numerate	○
Ruote girevoli	4
Ruote girevoli con fermo di bloccaggio	2
Diametro ruote girevoli (mm)	125

Included ● Available ○

elumatec AG
Pinacher Straße, 61
75417 Mühlacker
Germany

Tel +49 7041-14-184
sales@elumatec.com
www.elumatec.com

The right to make technical alterations is reserved.