MTA

BANCHI DI ASSEMBLAGGIO

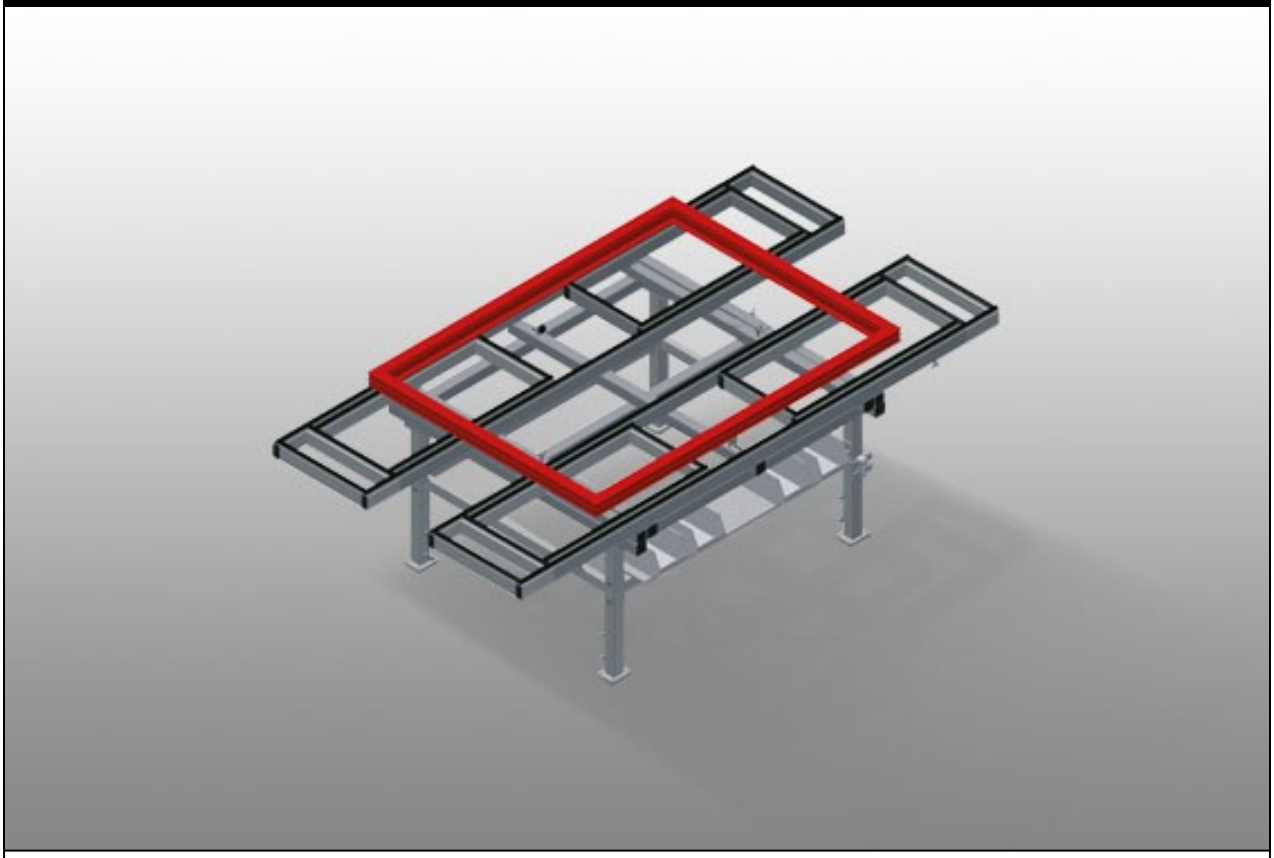

Banco di montaggio estraibile per tutti i lavori su telai e ante. Solida struttura in acciaio. Banco di montaggio universale. Estraibile in quattro direzioni. Ideale per grandi elementi. Regolabile in altezza. Supporto del tavolo con listelli scorrevoli in PVC. Pratico ripiano sotto banco. Quattro cassette in PVC per accessori piccoli, ferramenta e viti. Attacco dell'aria compressa quadruplo. Facilità di montaggio in un sistema modulare.

elumatec AG
Pinacher Straße, 61
75417 Mühlacker
Germany

Tel +49 7041-14-184
sales@elumatec.com
www.elumatec.com

The right to make technical alterations is reserved.

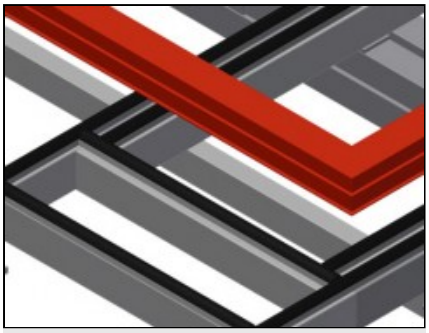

Superficie di appoggio

Supporto del tavolo con listelli scorrevoli in PVC

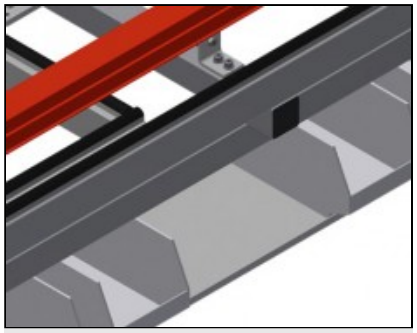

Ripiano

Pratico ripiano sotto banco con quattro cassette in PVC per accessori piccoli, ferramenta e viti

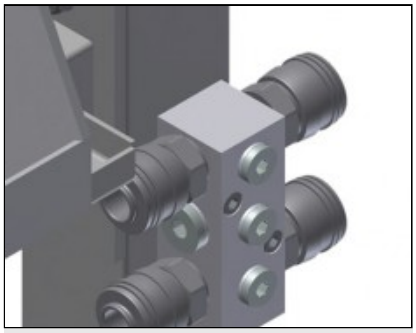

Attacco dell’aria compressa quadruplo

Attacco dell’aria compressa quadruplo per utensili ad aria compressa

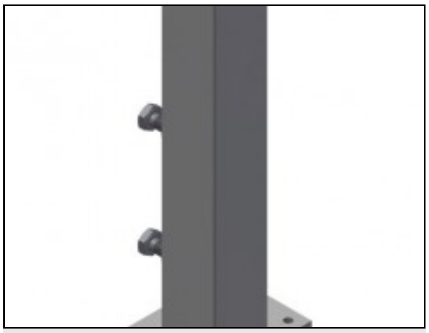

Regolazione dell’altezza

Regolabile in altezza, altezza di lavoro regolabile tramite i piedini da 850 a 1.000 mm

elumatec AG
Pinacher Straße, 61
75417 Mühlacker
Germany

Tel +49 7041-14-184
sales@elumatec.com
www.elumatec.com

The right to make technical alterations is reserved.

MTA / BANCHI DI ASSEMBLAGGIO

MODELLI

MTA 3000

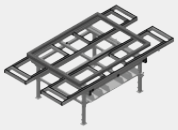

DIMENSIONE E PESO

Lunghezza (mm)	2.400 ÷ 4.000
Larghezza (mm)	1.300 ÷ 1.900
Altezza (mm)	850 ÷ 1.000
Peso (kg)	160

SUPERFICIE DI APPOGGIO

Altezza regolabile	●
Piano di appoggio con listelli a spazzola	○
Piano di appoggio con listelli in feltro	○
Piano di appoggio con listelli in gomma	○

CARATTERISTICHE

Ripiano sotto la superficie del tavolo	●
Contenitori in PVC	4
Attacco quadruplo aria compressa	●
Ruote orientabili Stand Alone (2 orientabili + 2 fisse)	○

Included ● Available ○

elumatec AG
Pinacher Straße, 61
75417 Mühlacker
Germany

Tel +49 7041-14-184
sales@elumatec.com
www.elumatec.com

The right to make technical alterations is reserved.