elumatec

a voilàp company

MT

BANCHI DI ASSEMBLAGGIO

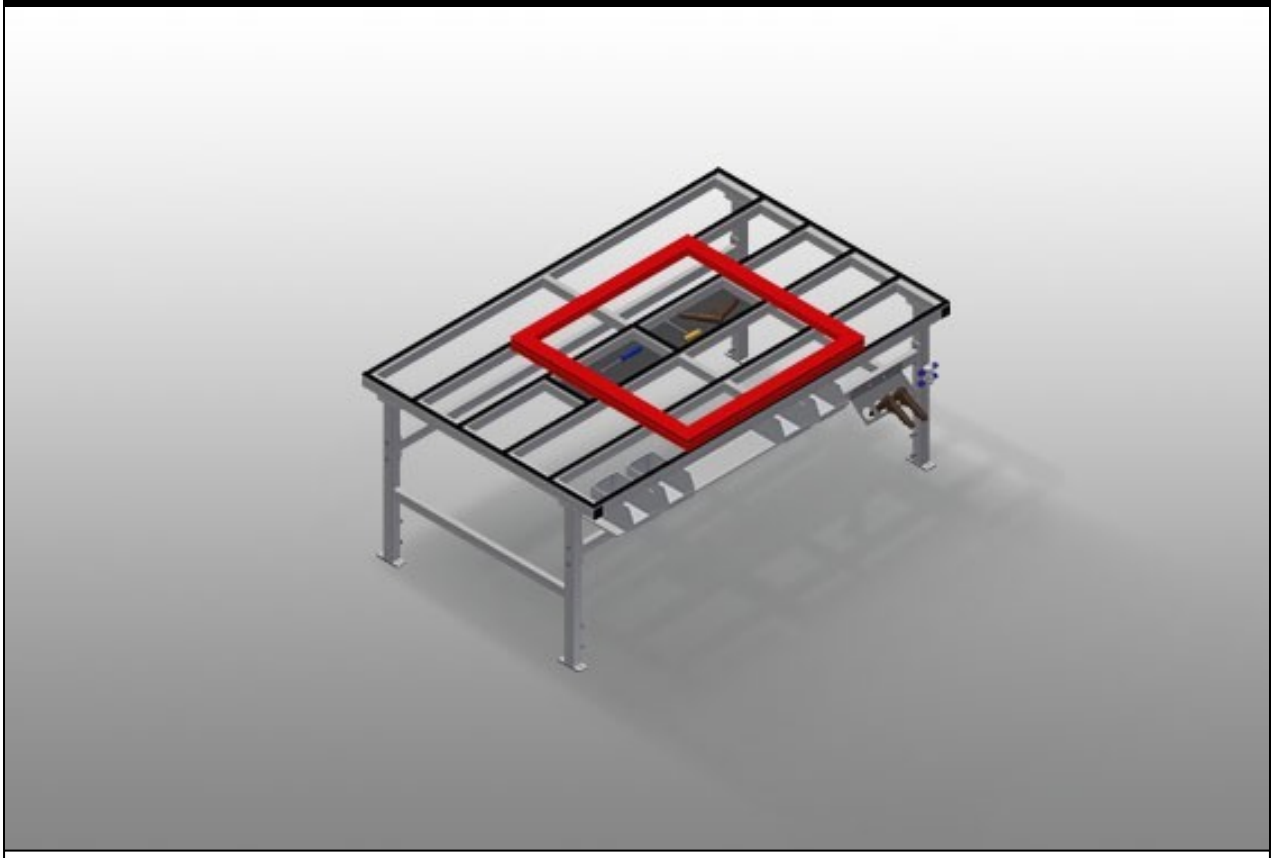

Banco di montaggio per tutti i lavori su telai e ante. Solida struttura in acciaio. Supporto del tavolo con listelli scorrevoli in PVC. Piano di appoggio per utensili e accessori. Regolabile in altezza. Pratico ripiano sotto banco. Quattro cassette in PVC per accessori piccoli, ferramenta e viti. Attacco dell'aria compressa quadruplo. Facilità di montaggio in un sistema modulare.

elumatec AG
Pinacher Straße, 61
75417 Mühlacker
Germany

Tel +49 7041-14-184
sales@elumatec.com
www.elumatec.com

The right to make technical alterations is reserved.

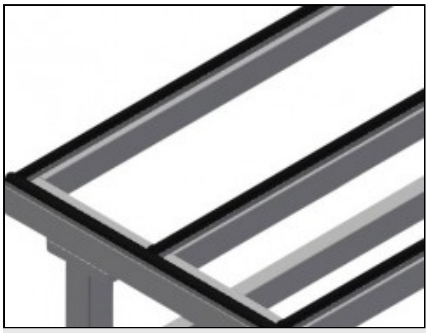

Superficie di appoggio

Supporto del tavolo con listelli scorrevoli in PVC

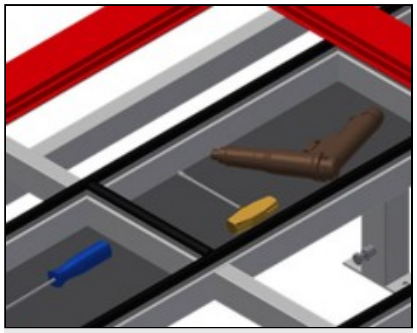

Piano di appoggio

Piano di appoggio per utensili e accessori

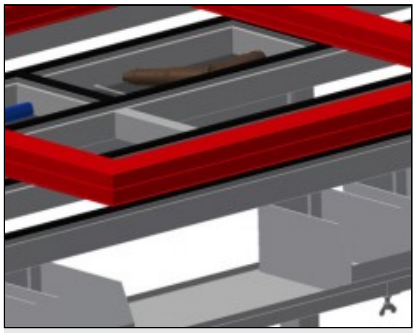

Ripiano

Ripiano con quattro cassette in PVC per accessori piccoli, ferramenta e viti



Regolazione dell’altezza

Regolabile in altezza, altezza di lavoro regolabile tramite i piedini da 850 a 1.000 mm

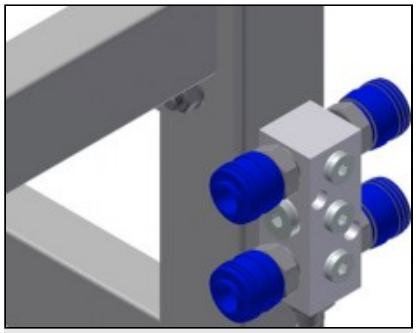

Attacco dell’aria compressa quadruplo

Attacco quadruplo per utensili ad aria compressa

elumatec AG
Pinacher Straße, 61
75417 Mühlacker
Germany

Tel +49 7041-14-184
sales@elumatec.com
www.elumatec.com

The right to make technical alterations is reserved.

MT / BANCHI DI ASSEMBLAGGIO

MODELLI

MT 2000



MT 3000



DIMENSIONE E PESO

MT 2000 / MT 3000	
Lunghezza (mm)	2.000 / 3.000
Larghezza (mm)	1.300
Altezza (mm)	850 ÷ 1.000
Peso (kg)	100 / 120

SUPERFICIE DI APPOGGIO

Altezza regolabile	●
Piano di appoggio per riporre utensili e accessori	●
Piano di appoggio con listelli a spazzola	○
Piano di appoggio con listelli in feltro	○
Piano di appoggio con listelli in gomma	○

CARATTERISTICHE

Ripiano sotto la superficie del tavolo	●
Contenitori in PVC	4
Attacco quadruplo aria compressa	●
Portautensili	○
Unità di manutenzione 1/4 con attacco aria quadruplo, Festo	○
Prese Schuko doppie 230V 16A AP	○
Ruote orientabili Stand Alone (2 orientabili + 2 fisse)	○

Included ● Available ○

elumatec AG
Pinacher Straße, 61
75417 Mühlacker
Germany

Tel +49 7041-14-184
sales@elumatec.com
www.elumatec.com

The right to make technical alterations is reserved.