elumatec

a voilàp company

MS

BANCHI DI ASSEMBLAGGIO



Banco di montaggio per il montaggio verticale. Solida struttura in acciaio. Ideale per il montaggio verticale. Adatto a linee. Posizioni intermedie regolabili in continuo per l’ergonomia del lavoro. Regolazione dell’altezza con cilindro pneumatico. Supporto a rulli con rulli in acciaio. Supporto del tavolo con listelli scorrevoli in PVC. Due serraprofili spostabili in orizzontale. Attacco dell’aria compressa quadruplo.

elumatec AG
Pinacher Straße, 61
75417 Mühlacker
Germany

Tel +49 7041-14-184
sales@elumatec.com
www.elumatec.com

The right to make technical alterations is reserved.

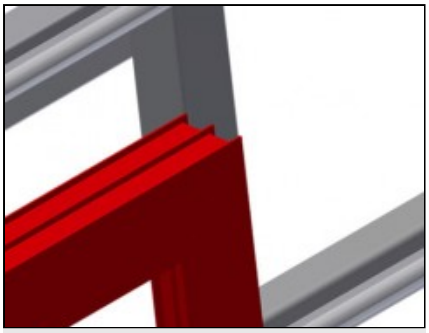

Superficie di appoggio

Supporto del tavolo con listelli scorrevoli in PVC

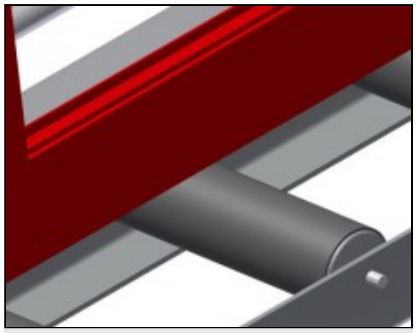

Supporto a rulli

Rulliera inferiore con rulli portanti di L = 200 mm

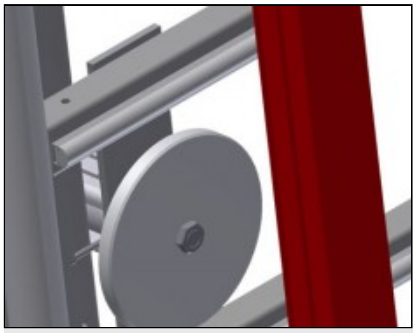

Serrapezzi

Due dispositivi di serraggio del materiale laterali fissano il profilo durante il lavoro, altezza massima di serraggio dei profili 200 mm

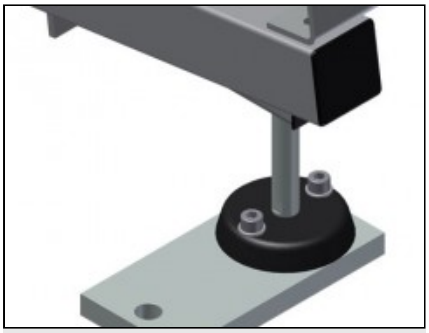

Regolazione dell’altezza

Regolabile in altezza, altezza di lavoro regolabile dai piedini

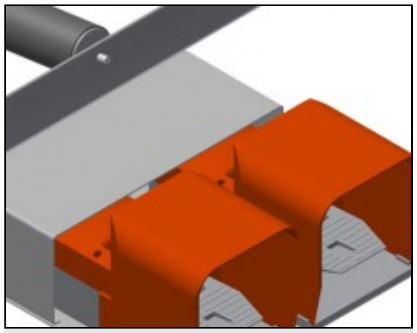

Pedale

Comando tramite valvola a pedale Regolazione in altezza verticale pneumatica 500 mm, serraggio pneumatico

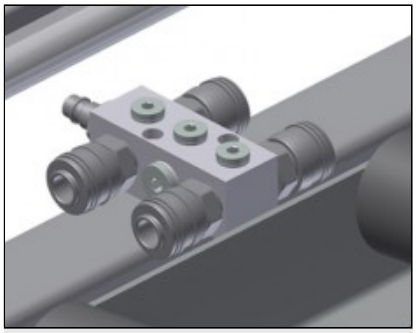

Attacco dell’aria compressa quadruplo

Attacco quadruplo per utensili ad aria compressa

elumatec AG
Pinacher Straße, 61
75417 Mühlacker
Germany

Tel +49 7041-14-184
sales@elumatec.com
www.elumatec.com

The right to make technical alterations is reserved.

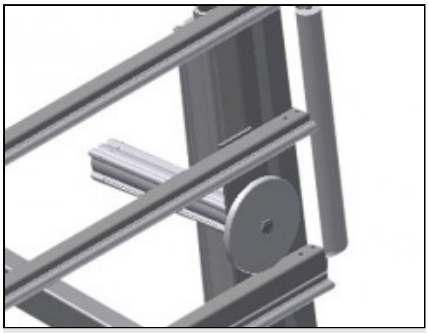

Rulli di inserimento

Rulli di protezione per l’inizio o la fine delle rulliera

elumatec AG
Pinacher Straße, 61
75417 Mühlacker
Germany

Tel +49 7041-14-184
sales@elumatec.com
www.elumatec.com

The right to make technical alterations is reserved.

MS / BANCHI DI ASSEMBLAGGIO

MODELLI

MS 3000



MS 4000



DIMENSIONE E PESO

MS 3000 / MS 4000

Lunghezza (mm)	3.110 / 4.110
Larghezza (mm)	1.200
Altezza verticale (mm)	2.050
Larghezza rulliera (mm)	200
Peso (kg)	330 / 370

SUPERFICIE DI APPOGGIO

Regolazione pneumatica dell'altezza (mm)	500
Regolazione pneumatica dell'altezza verticale	●
Supporto profilo estraibile	○
Protezioni del profilo per i rulli portanti	○
Capacità di carico (kg)	300

elumatec AG
Pinacher Straße, 61
75417 Mühlacker
Germany

Tel +49 7041-14-184
sales@elumatec.com
www.elumatec.com

The right to make technical alterations is reserved.

CARATTERISTICHE

Serraprofili spostabili in orizzontale	2
Morse per profili posizionabili	○
Piastra di supporto L=290 mm	○
Fermo di posizione	○
Attacco quadruplo aria compressa	●
Unità mobile	○
Binario di 2,0 m a sinistra e a destra	○
Pressione aria d’esercizio (bar)	7
Consumo d'aria ca. (l/min)	35

Included ● Available ○

elumatec AG
Pinacher Straße, 61
75417 Mühlacker
Germany

Tel +49 7041-14-184
sales@elumatec.com
www.elumatec.com

The right to make technical alterations is reserved.