HT

BANCHI DI ASSEMBLAGGIO

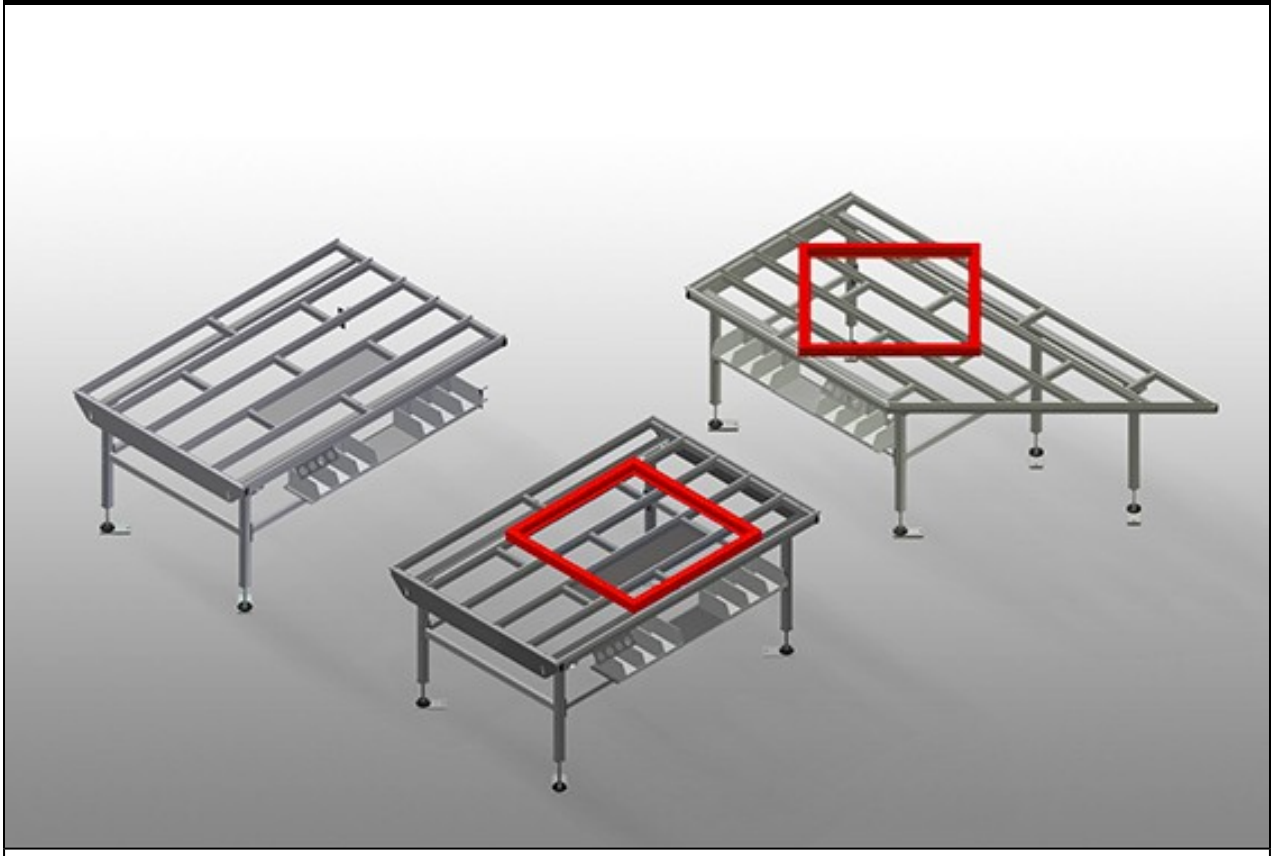

HT 1000 / HT 2000 / HT 3000: Banco orizzontale per tutti i lavori su telai e ante. Solida struttura in acciaio. Supporto del tavolo con listelli scorrevoli in PVC. Piano di appoggio per utensili e accessori. Regolabile in altezza. Facilità di montaggio in un sistema modulare.
HT 1000E / HT 2000E / HT 3000E: Banco di lavoro modulare per una linea di produzione (modulo di base). Solida struttura in acciaio. Sistema universale di banchi di lavoro per la linea con flusso di produzione continuo. Sistema modulare: modulo di base + modulo aggiuntivo. Elementi di montaggio prolungabili singolarmente. Moduli aggiuntivi facili da montare. Il banco di lavoro ha un impiego universale: può fungere per esempio da banco singolo nel flusso di produzione, da postazione di lavoro in serie per operazioni di montaggio, da banco di lavoro per l'inserimento di guarnizioni, per la lavorazione a posteriori nella produzione speciale e da zona di appoggio temporaneo. Supporto del tavolo con listelli scorrevoli in PVC. Regolabile in altezza. Facilità di montaggio in un sistema modulare.
HT 2045L / HT 2045R: Banco orizzontale per tutti i lavori su telai e ante. Solida struttura in acciaio. Banco di lavoro con piano inclinato, viene utilizzato come passaggio nella linea di produzione o come zona di appoggio temporaneo. Banco di montaggio per tutti i lavori su telai e ante. Supporto del tavolo con listelli scorrevoli in PVC. Piano di appoggio per utensili e accessori. Regolabile in altezza. Facilità di montaggio in un sistema modulare.

elumatec AG
Pinacher Straße, 61
75417 Mühlacker
Germany

Tel +49 7041-14-184
sales@elumatec.com
www.elumatec.com

The right to make technical alterations is reserved.

elumatec AG
Pinacher Straße, 61
75417 Mühlacker
Germany

Tel +49 7041-14-184
sales@elumatec.com
www.elumatec.com

The right to make technical alterations is reserved.

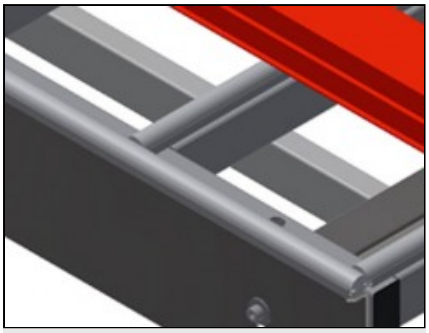

Superficie di appoggio HT 1000 / HT 1000 E

Supporto del tavolo con listelli scorrevoli in PVC

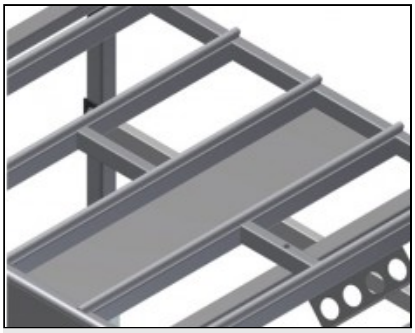

Piano di appoggio HT 1000 / HT 1000 E

Piano di appoggio per utensili e accessori

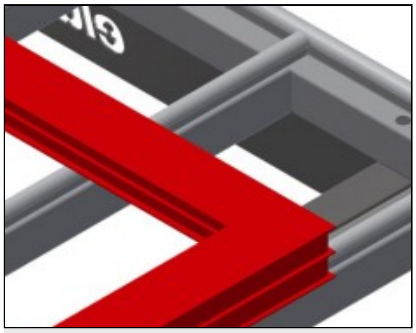

Superficie di appoggio HT 2000 / HT 2000 E / HT 3000 / HT 3000 E / HT 2045 L / HT 2045 R

Supporto del tavolo con listelli scorrevoli in PVC

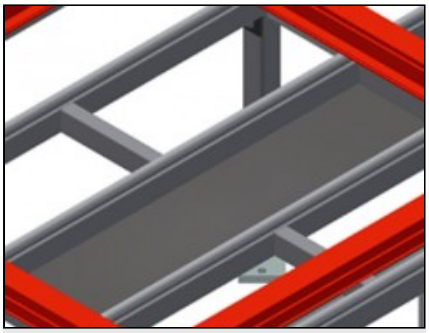

Piano di appoggio HT 2000 / HT 2000 E / HT 3000 / HT 3000 E / HT 2045 L / HT 2045 R

Piano di appoggio per utensili e accessori

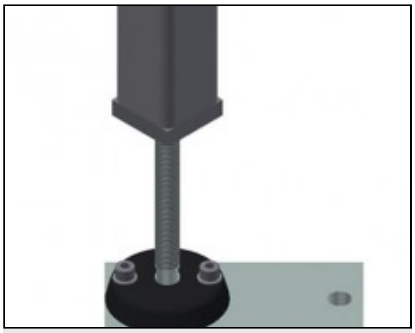

Regolazione dell’altezza

Regolabile in altezza. Altezza di lavoro regolabile tramite i piedini da 850 a 1.000 mm

elumatec AG
Pinacher Straße, 61
75417 Mühlacker
Germany

Tel +49 7041-14-184
sales@elumatec.com
www.elumatec.com

The right to make technical alterations is reserved.

HT / BANCHI DI ASSEMBLAGGIO

MODELLI

HT 1000



HT 2000



HT 3000

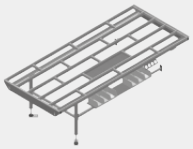

HT 1000 E



HT 2000 E



HT 3000 E



HT 2045 L



HT 2045 R



DIMENSIONE E PESO

HT 1000 / HT 2000 / HT 3000 / HT 1000 E / HT 2000 E / HT 3000 E / HT 20245 L / HT 2045 R

Lunghezza (mm)	1.000 / 2.000 / 3.000 / 1.000 / 2.000 / 3.000 / 2.850 / 2.850
Larghezza (mm)	1.300
Altezza (mm)	850 ÷ 1.000
Peso (kg)	70 / 90 / 120 / 60 / 80 / 100 / 100 / 100

SUPERFICIE DI APPOGGIO

HT 1000 / HT 2000 / HT 3000 / HT 1000 E / HT 2000 E / HT 3000 E / HT 20245 L / HT 2045 R

Altezza regolabile (mm)	●
Superficie appoggio del tavolo con listelli scorrevoli in plastica	○
Piano di appoggio con listelli a spazzola	○
Piano di appoggio con listelli in feltro	○
Piano di appoggio con listelli in gomma	○
Supporto a rulli	○

HT 1000 / HT 2000 / HT 3000 / HT 20245 L / HT 2045 R

Piano di appoggio per riporre utensili e accessori	●

elumatec AG
Pinacher Straße, 61
75417 Mühlacker
Germany

Tel +49 7041-14-184
sales@elumatec.com
www.elumatec.com

The right to make technical alterations is reserved.

SUPERFICIE DI APPOGGIO

HT 1000 / HT 2000 / HT 3000 E

Unità di sollevamento	○

HT 1000 E / HT 2000 E / HT 3000 E

Portautensili	○
Supporto a rulli per sezione di passaggio ribaltabile	○
Sezione di passaggio ribaltabile	○

HT 2045 R

Supporto romboidale per 90°	○
Piano di appoggio con listelli a spazzola per supporto romboidale	○
Piano di appoggio con listelli in feltro per supporto romboidale	○
Piano di appoggio con listelli in gomma per supporto romboidale	○
Supporto a rulli per supporto romboidale 90°	○
Supporto triangolare	○
Piano di appoggio con listelli a spazzola per supporto triangolare	○
Piano di appoggio con listelli in feltro per supporto triangolare	○
Piano di appoggio con listelli in gomma per supporto triangolare	○
Supporto a rulli per supporto triangolare	○

CARATTERISTICHE

HT 1000 / HT 2000 / HT 3000 / HT 20245 L / HT 2045 R

Portautensili	○

HT 1000 E / HT 2000 E / HT 3000 E

Listello terminale con profilo in gomma	○
Montante terminale	○

HT 2000 / HT 3000 / HT 2000 E / HT 3000 E / HT 20245 L / HT 2045 R

Piano di appoggio	○

HT 1000 / HT 2000 / HT 3000 / HT 1000 E / HT 2000 E / HT 3000 E / HT 20245 L / HT 2045 R

Attacco quadruplo aria compressa	○

Included ● Available ○

elumatec AG
Pinacher Straße, 61
75417 Mühlacker
Germany

Tel +49 7041-14-184
sales@elumatec.com
www.elumatec.com

The right to make technical alterations is reserved.