HD

BANCHI DI ASSEMBLAGGIO

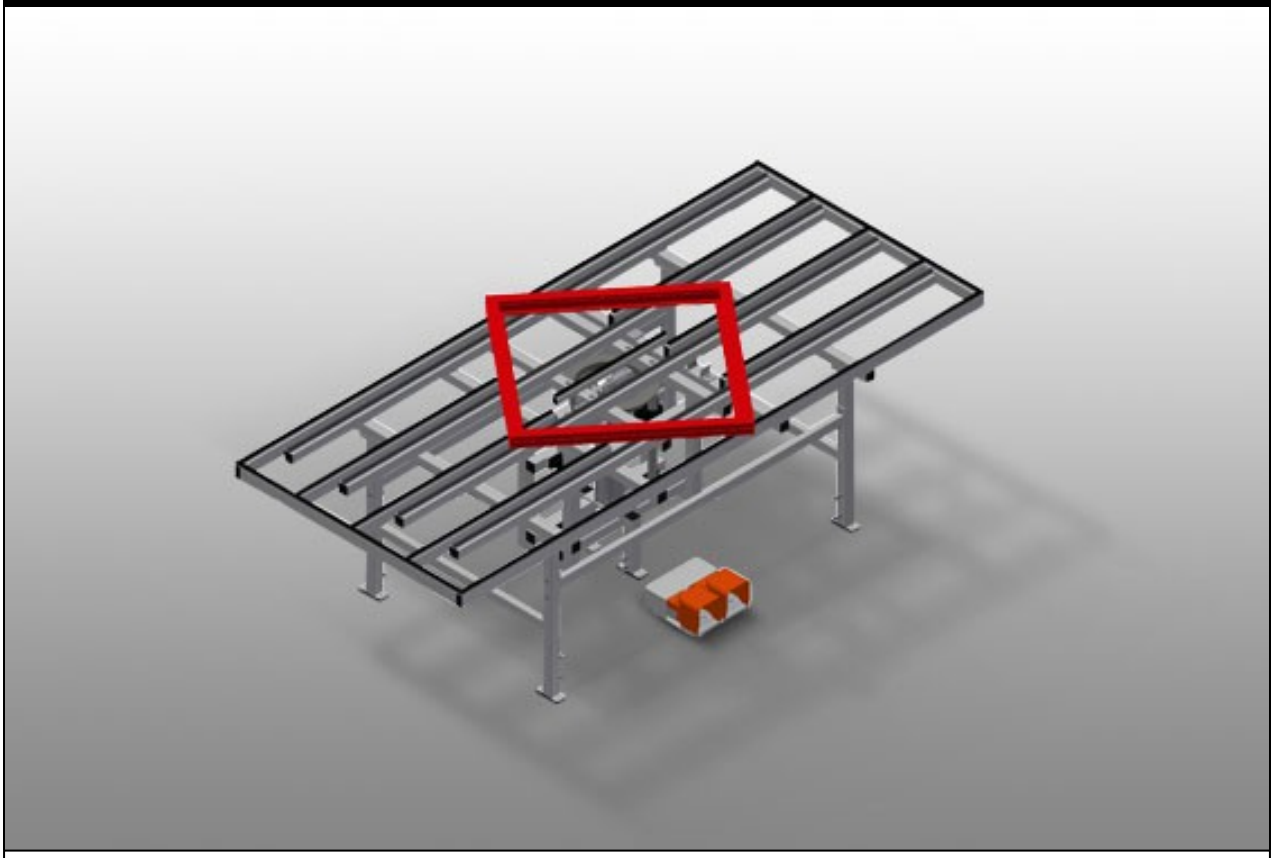

Tavolo di sollevamento girevole per il montaggio e l'inserimento delle guarnizioni. Solida struttura in acciaio. Ideale per il montaggio e l'inserimento delle guarnizioni. Regolabile in altezza. Banco interno regolabile in altezza pneumaticamente. Banco interno girevole con freno fisso pneumatico. Banco interno con listelli in gomma. Banco esterno con listelli scorrevoli in PVC. Attacco dell'aria compressa quadruplo.

elumatec AG
Pinacher Straße, 61
75417 Mühlacker
Germany

Tel +49 7041-14-184
sales@elumatec.com
www.elumatec.com

The right to make technical alterations is reserved.

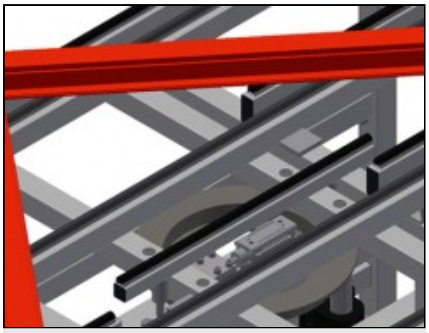

Dispositivi di rotazione e di sollevamento

Pratico nel montaggio delle ferramenta così come nel montaggio finale e nell'inserimento delle guarnizioni. Banco interno regolabile in altezza pneumaticamente Banco interno girevole con freno fisso pneumatico

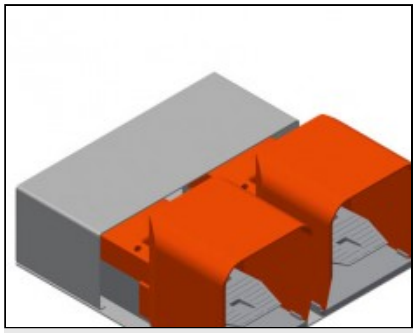

Pedale

Comando tramite valvola a pedale

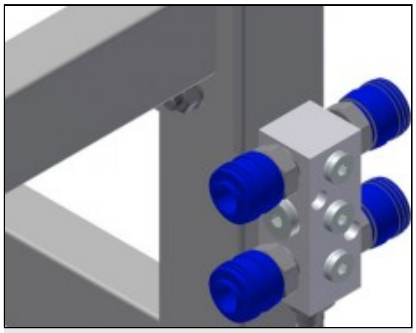

Attacco dell'aria compressa quadruplo

Attacco quadruplo per utensili ad aria compressa

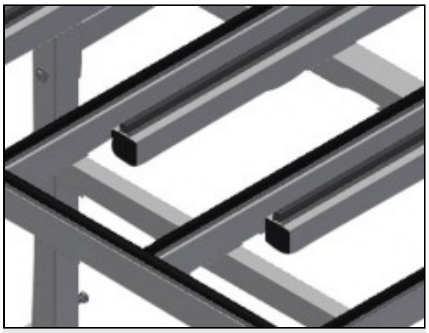

Superficie di appoggio

Banco esterno con listelli scorrevoli in PVC Banco interno con listelli in gomma

elumatec AG
Pinacher Straße, 61
75417 Mühlacker
Germany

Tel +49 7041-14-184
sales@elumatec.com
www.elumatec.com

The right to make technical alterations is reserved.

HD / BANCHI DI ASSEMBLAGGIO

MODELLI

HD 3000

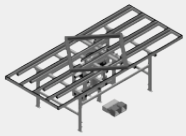

DIMENSIONE E PESO

Lunghezza (mm)	3.000
Larghezza (mm)	1.300
Peso (kg)	240

SUPERFICIE DI APPOGGIO

Altezza regolabile (mm)	850 ÷ 1000
Sollevamento pneumatico del banco interno (mm)	150
Capacità di carico (kg)	200
Banco esterno con strisce in gomma	○

CARATTERISTICHE

Pressione aria d’esercizio (bar)	7
Consumo d'aria ca. (l/min)	35

Included ● Available ○

elumatec AG
Pinacher Straße, 61
75417 Mühlacker
Germany

Tel +49 7041-14-184
sales@elumatec.com
www.elumatec.com

The right to make technical alterations is reserved.