G

MOVIMENTAZIONE VETRI



Supporto per dispositivi elettrici e ad aria compressa. Fissaggio a parete o colonna in acciaio. Dispositivo di appoggio mobile per utensili e apparecchiature ad aria compressa per migliorare le condizioni di lavoro. Niente tubi dell'aria sul pavimento. Portautensili regolabile in altezza. Con due tubi a spirale di serie (senza utensili). Con unità di manutenzione e tubo dell'attacco dell'aria. Prese Schuko doppie. Attacco dell'aria compressa quadruplo.

elumatec AG
Pinacher Straße, 61
75417 Mühlacker
Germany

Tel +49 7041-14-184
sales@elumatec.com
www.elumatec.com

The right to make technical alterations is reserved.

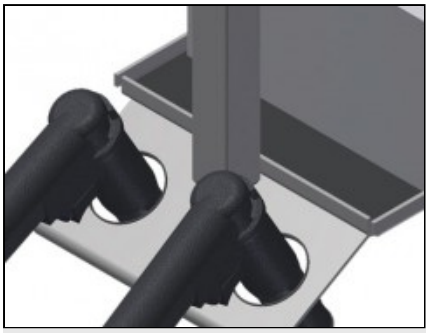

Portautensili

Portautensili per utensili pneumatici ed elettrici

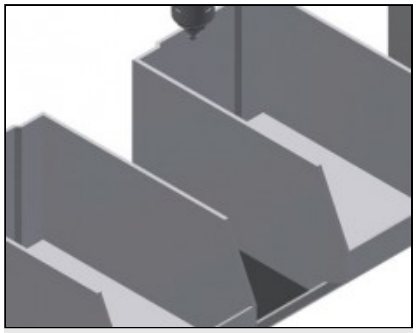

Ripiano

Pratico ripiano con due cassette in PVC per accessori piccoli, es. ferramenta e viti

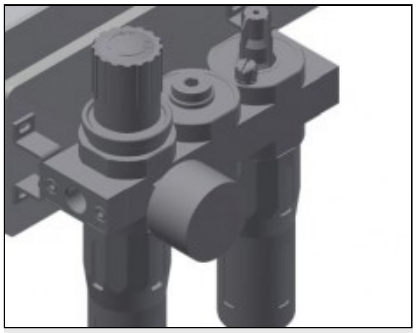

Unità di manutenzione

Unità di manutenzione per utensili ad aria compressa

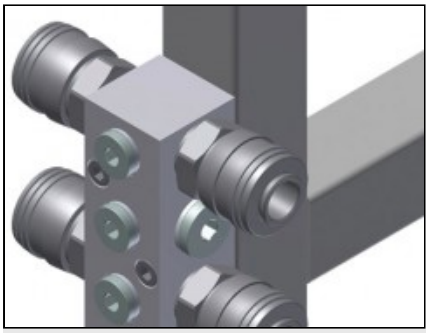

Attacco dell’aria compressa

Attacco quadruplo per utensili ad aria compressa



Prese Schuko doppie

elumatec AG
Pinacher Straße, 61
75417 Mühlacker
Germany

Tel +49 7041-14-184
sales@elumatec.com
www.elumatec.com

The right to make technical alterations is reserved.

G / MOVIMENTAZIONE VETRI

MODELLI

G 3000



G 4000



CARATTERISTICHE

G 3000 / G 4000	
Lunghezza braccio (mm)	3.000 / 4.000
Capacità di carico (kg)	160 / 120
Tubi a spirale di serie (senza utensili)	2
Unità di manutenzione e tubo di attacco dell'aria	●
Attacco quadruplo aria compressa	●
Prese Schuko doppie	○
Supporto in acciaio per fissaggio a pavimento	○

Included ● Available ○

elumatec AG
Pinacher Straße, 61
75417 Mühlacker
Germany

Tel +49 7041-14-184
sales@elumatec.com
www.elumatec.com

The right to make technical alterations is reserved.