DG 142 XL

TRONCATRICI DOPPIA TESTA



- Taglio della dimensione esterna possibile con tutte le varianti di taglio.
- Macchina ideale per grandi produzioni di serie con tagli di 90° e 45°
- Lame e custodie di protezione di serie
- Display digitale E 190 e regolazione del volantino di serie
- Dispositivi di serraggio del materiale verticali pneumatici

Varianti di lunghezza di taglio

- 3.000 mm
- 4.500 mm
- 6.000 mm
- 7.500 mm
- Altre lunghezze su richiesta!

Opzioni

- Regolazione manuale dell'angolo per ogni assieme, digitale
- Integrazione software per E 590: programma di ottimizzazione, modulo software per tagli dritti e di lunghezze eccessive di serie su E 590 ed E 390

elumatec AG
Pinacher Straße, 61
75417 Mühlacker
Germany

Tel +49 7041-14-184
sales@elumatec.com
www.elumatec.com

The right to make technical alterations is reserved.

- Stampante di etichette nella configurazione con E 390 ed E 590
- Supporto portapezzo mobile
- Dispositivi di serraggio del materiale
- Battuta della traversa e battuta a misura
- Aspiratore
- Rulliera fissa e/o mobile
- Lame da sega
- Motori da 5,5 kW per la lavorazione dell'alluminio
- Avanzamento idraulico per la lavorazione dell'alluminio
- Liquido di taglio di elevate prestazioni per la lavorazione dell'alluminio
- Spruzzatore dosato per la lavorazione dell'alluminio
- Temporizzatori
- Recinzione di protezione

Varianti di comando

- Regolazione manuale della lunghezza di taglio con display digitale E 190
- Comando di posizionamento E 390

Comando PC E 590

elumatec AG
Pinacher Straße, 61
75417 Mühlacker
Germany

Tel +49 7041-14-184
sales@elumatec.com
www.elumatec.com

The right to make technical alterations is reserved.



02. Troncatrice bilama DG 142 XL



03. Troncatrice bilama DG 142 XL

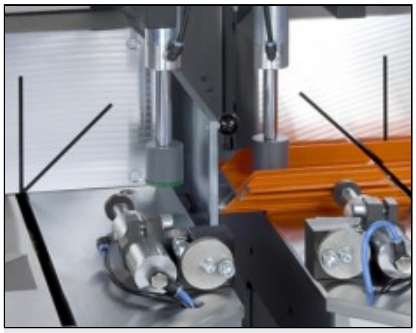

04. Troncatrice bilama DG 142 XL

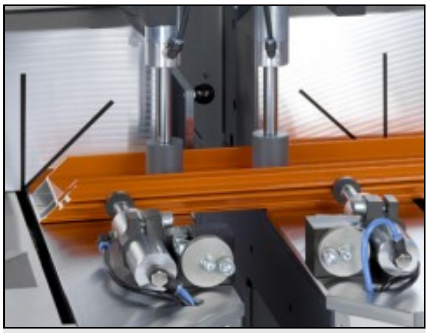

05. Troncatrice bilama DG 142 XL

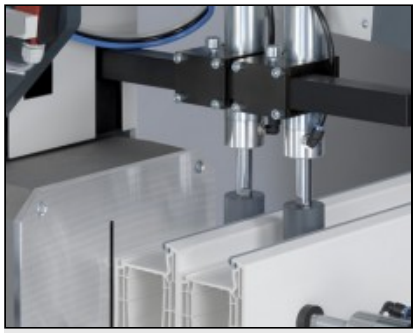

06. Troncatrice bilama DG 142 XL

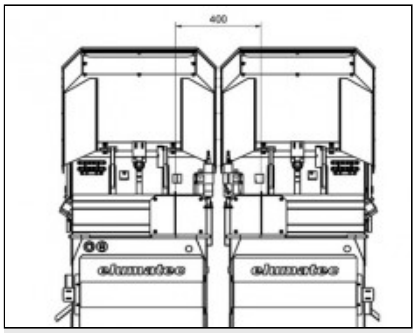

07. Troncatrice bilama DG 142 XL

Dimensione minima per taglio a 90°: 400 mm

elumatec AG
Pinacher Straße, 61
75417 Mühlacker
Germany

Tel +49 7041-14-184
sales@elumatec.com
www.elumatec.com

The right to make technical alterations is reserved.

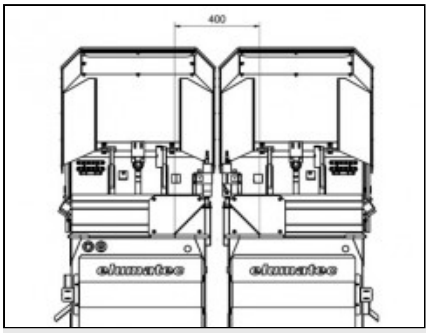

08. Troncatrice bilama DG 142 XL

Dimensione minima per taglio a 45°: 400 mm

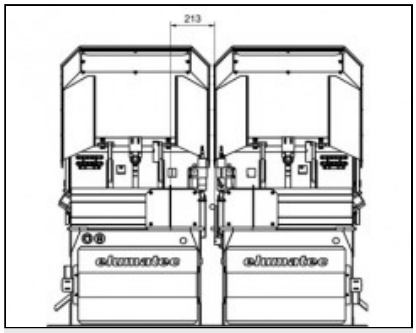

09. Troncatrice bilama DG 142 XL

Dimensione minima per taglio a 90° con battuta per corsa breve sull' unità mobile: 213 mm

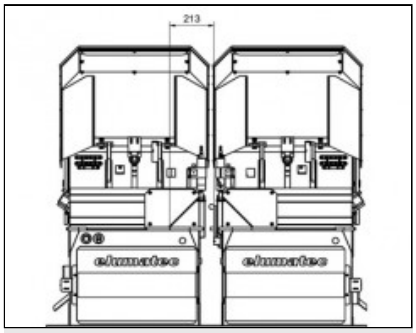

10. Troncatrice bilama DG 142 XL

Dimensione minima per taglio a 45° con battuta per corsa breve sull' unità mobile: 213 mm

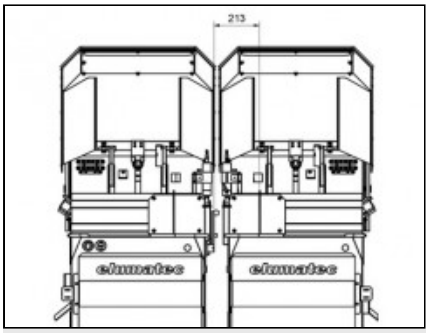

11. Troncatrice bilama DG 142 XL

Dimensione minima per taglio a 90° con battuta per corsa breve sull' unità fissa: 213 mm

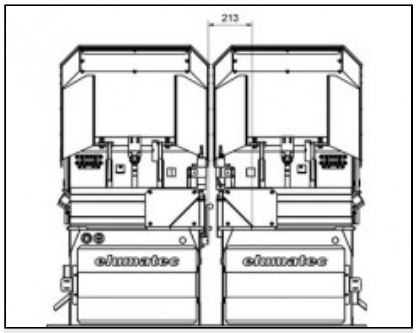

12. Troncatrice bilama DG 142 XL

Dimensione minima per taglio a 45° con battuta per corsa breve sull' unità fissa: 213 mm

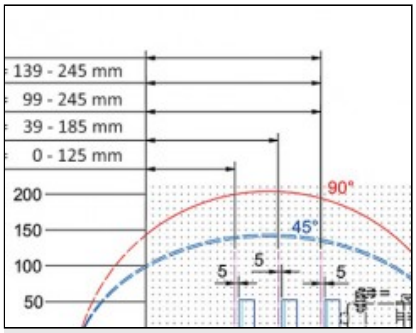

13. Diagramma di taglio DG 142 XL

Dispositivo di serraggio pneumatico corsa orizzontale = 80 Z = campo di serraggio

elumatec AG
Pinacher Straße, 61
75417 Mühlacker
Germany

Tel +49 7041-14-184
sales@elumatec.com
www.elumatec.com

The right to make technical alterations is reserved.

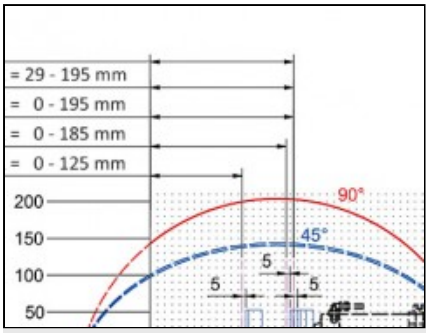

14. Diagramma di taglio DG 142 XL

Dispositivo di serraggio pneumatico corsa orizzontale = 140 Z = campo di serraggio

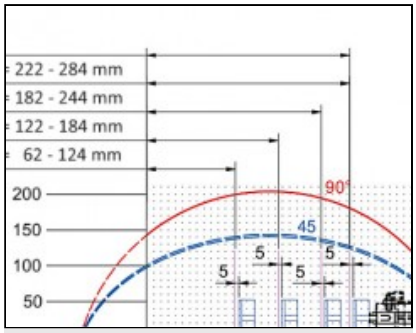

15. Diagramma di taglio DG 142 XL

Dispositivo di serraggio pneumatico corsa orizzontale = 40 Z = campo di serraggio

elumatec AG
Pinacher Straße, 61
75417 Mühlacker
Germany

Tel +49 7041-14-184
sales@elumatec.com
www.elumatec.com

The right to make technical alterations is reserved.