BW

CARRELLI

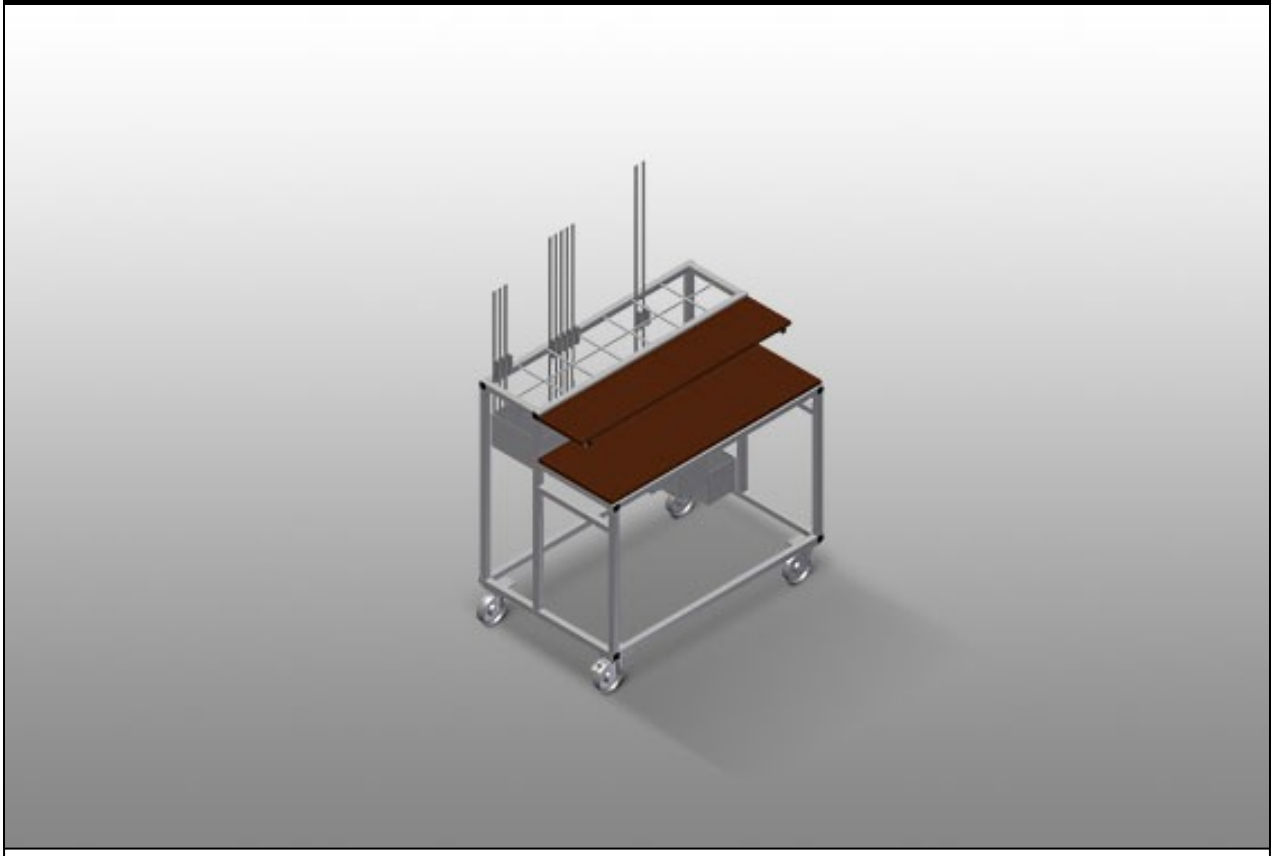

Carrello per ferramenta per una disposizione ordinata delle ferramenta. Solida struttura in acciaio. Due ripiani in legno. Dispositivo per l’attacco di un punzone. Quattro ruote orientabili, due delle quali con freno fisso.

elumatec AG
Pinacher Straße, 61
75417 Mühlacker
Germany

Tel +49 7041-14-184
sales@elumatec.com
www.elumatec.com

The right to make technical alterations is reserved.

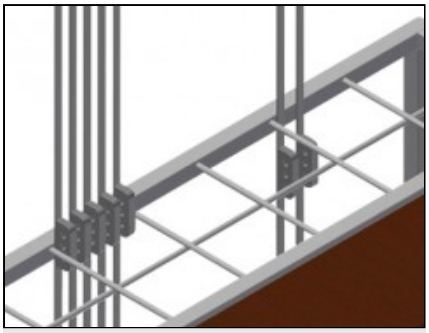

Scomparti

Sette scomparti per ferramenta, ordinati su più livelli, dimensione scomparto 190 x 265 mm

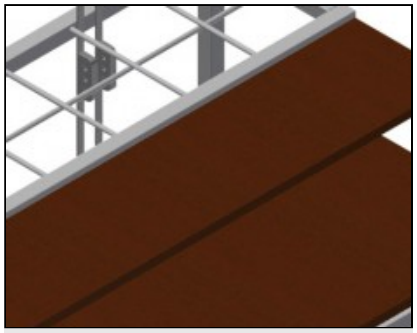

Ripiano

Due ripiani per appoggiare utensili e accessori

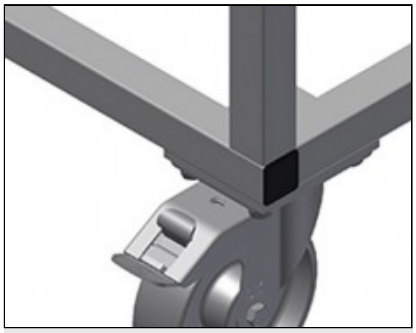

Ruote orientabili

Le quattro ruote orientabili, due delle quali con freno fisso, offrono un’elevata mobilità e sono facili e sicure da maneggiare

elumatec AG
Pinacher Straße, 61
75417 Mühlacker
Germany

Tel +49 7041-14-184
sales@elumatec.com
www.elumatec.com

The right to make technical alterations is reserved.

BW / CARRELLI

MODELLI

BW 7002



DIMENSIONE E PESO

Lunghezza (mm)	1.100
Larghezza (mm)	710
Altezza (mm)	1.090
Peso (kg)	50

CAPACITÀ DI STOCCAGGIO

Scomparti	7
Ripiani in legno	2
Capacità di carico (kg)	300

CARATTERISTICHE

Ruote girevoli	4
Ruote girevoli con fermo di bloccaggio	2
Diametro ruote girevoli (mm)	125

Included ● Available ○

elumatec AG
Pinacher Straße, 61
75417 Mühlacker
Germany

Tel +49 7041-14-184
sales@elumatec.com
www.elumatec.com

The right to make technical alterations is reserved.