elumatec

a voilàp company

VE

TABLES D'ASSEMBLAGE

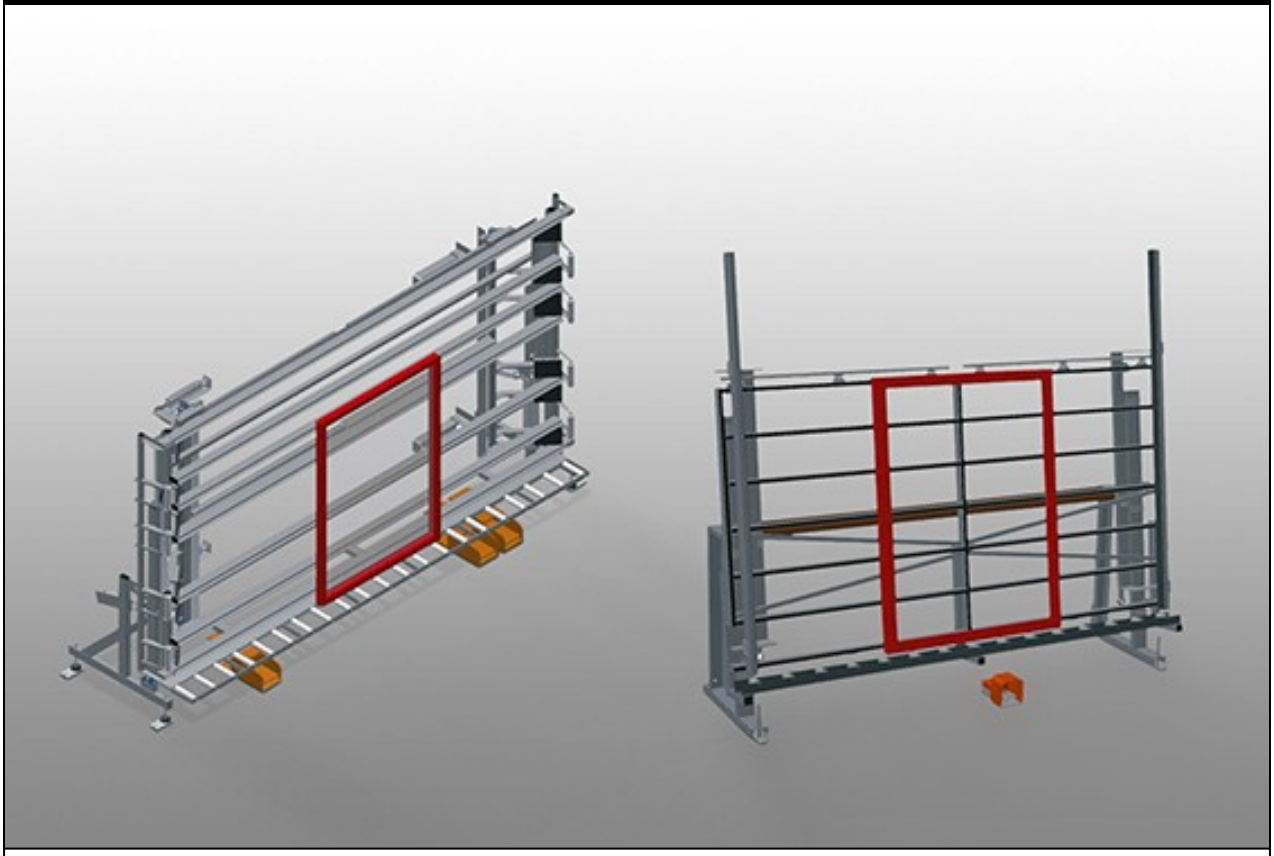

Unité de contrôle et de vitrage pour le vitrage et le contrôle final dans la fabrication individuelle et de série. Montage rapide et précis des fenêtres, portes et éléments. Construction en acier stable. Manipulation simple par interrupteur à pédale.

VE 3000 / VE 4000: Précision grâce au serrage parallèle des barres. Réglage progressif de la hauteur. 2 barres de serrage pneumatiques rabattables et déplaçables et raccord d'air comprimé quadruple.

VE 3000/60: Précision grâce au pressage parallèle des barres de serrage avec barre de serrage manuelle inclinable. Centrage au milieu pneumatique, emplacement d'outil et raccord d'air comprimé quadruple.

elumatec AG
Pinacher Straße, 61
75417 Mühlacker
Germany

Tel +49 7041-14-184
sales@elumatec.com
www.elumatec.com

The right to make technical alterations is reserved.

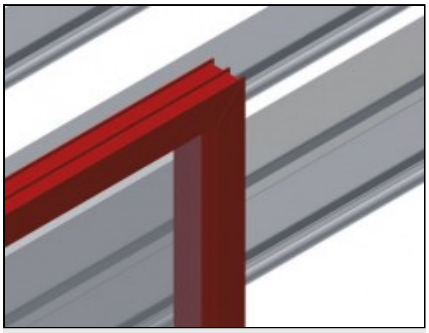

Supports
VE 3000 / VE 4000

Installation arrière à glissières PVC

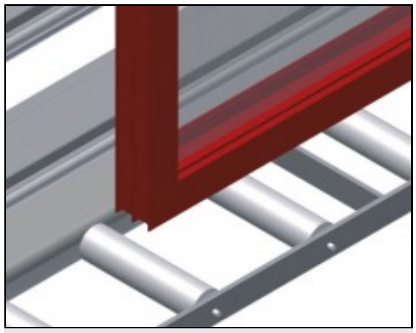

Support VE 3000

Convoyeur à rouleaux inférieur à roulements L = 200 mm

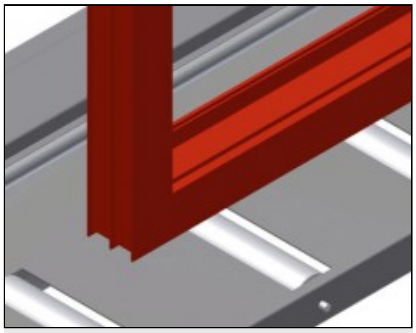

Support VE 4000

Convoyeur à rouleaux inférieur à roulements L = 200 mm

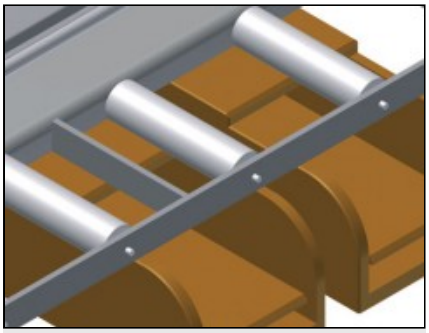

Interrupteur à pédale
VE 3000

Toutes les fonctions sont commandées par des clapets de pied

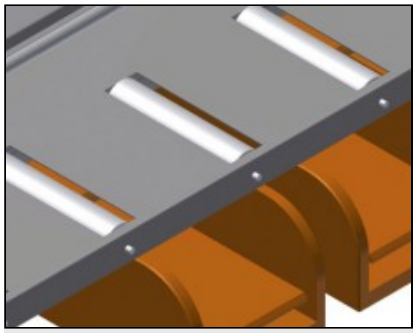

Interrupteur à pédale
VE 4000

Toutes les fonctions sont commandées par des clapets de pied

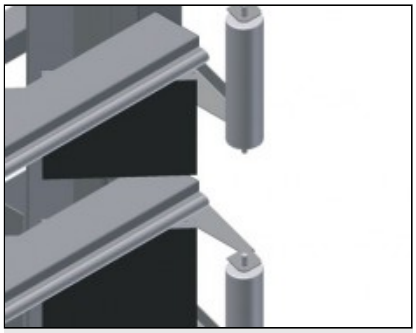

Barre de serrage
VE 3000 / VE 4000

Rabattement et déplacement synchrones simultanés des barres à pression, réduisant le temps requis lors de l'ouverture et de la fermeture de la presse. Permet un passage libre de la fenêtre

elumatec AG
Pinacher Straße, 61
75417 Mühlacker
Germany

Tel +49 7041-14-184
sales@elumatec.com
www.elumatec.com

The right to make technical alterations is reserved.

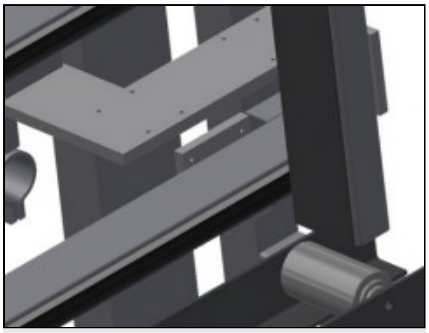

Barre de serrage VE 3000/60

Centrage au milieu pneumatique. Précision grâce au pressage parallèle des barres de serrage



Installation VE 3000/60

Installation arrière à glissières PVC

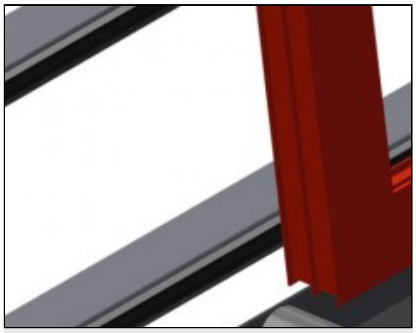

Support VE 3000/60

Convoyeur à rouleaux inférieur à roulements L = 120 mm

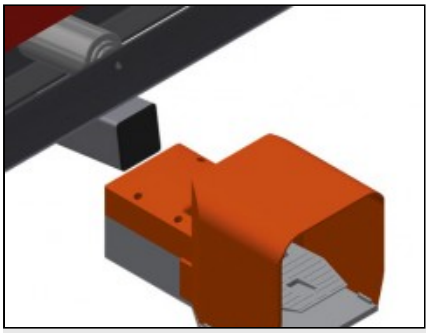

Interrupteur à pédale VE 3000/60

Toutes les fonctions sont commandées par des clapets de pied

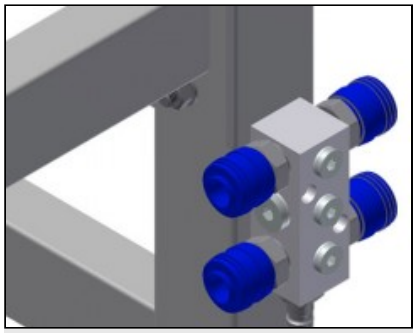

Raccord d'air comprimé quadruple

Raccord d'air comprimé quadruple pour le raccordement d'outils à air comprimé

elumatec AG
Pinacher Straße, 61
75417 Mühlacker
Germany

Tel +49 7041-14-184
sales@elumatec.com
www.elumatec.com

The right to make technical alterations is reserved.

VE / TABLES D'ASSEMBLAGE

MODÈLES

VE 3000



VE 4000



VE 3000/60



DIMENSIONS ET POIDS

VE 3000 / VE 4000 / VE 3000/60

Longueur (mm)	4.410 / 5.440 / 3.050
Largeur (mm)	1.180 / 1.180 / 900
Hauteur (mm)	2.600
Largeur du convoyeur à rouleau inférieur (mm)	200 / 200 / 120
Poids (kg)	470 / 580 / 370

SERRAGE DE PIÈCES

VE 3000 / VE 4000 / VE 3000/60

Largeur maximale de serrage (mm)	3.000 / 4.000 / 2.800
Largeur minimale de serrage (mm)	400 / 390 / 390
Hauteur des barres de serrage (mm)	2.300
Largeur des barres de serrage (mm)	120 / 200 / 100

VE 3000/60

Centrage pneumatique	●

elumatec AG
Pinacher Straße, 61
75417 Mühlacker
Germany

Tel +49 7041-14-184
sales@elumatec.com
www.elumatec.com

The right to make technical alterations is reserved.

CARACTÉRISTIQUES

VE 3000 / VE 4000 / VE 3000/60

Capacité de chargement (kg)	200
Connexion quadruple air comprimé	●
Pression air de service (bar)	7
Consommation d'air env. (l/min)	35

VE 3000 / VE 4000

Hauteur réglable (mm)	500
Hauteur réglable en continu	●
Réglage pneumatique de l'inclinaison de 0° à 8°	○
Rouleaux d'insertion à droite, complets L= 2052 mm	○
Rouleaux d'insertion à gauche, complets L= 2052 mm	○
Protections du profil pour Rb = 200 mm	○
Unité mobile	○
Rail de 2,0 m à gauche et à droite	○

VE 3000/60

Étagère à outils	●
Hauteur réglable	○

Inclus ● Disponible ○

elumatec AG
Pinacher Straße, 61
75417 Mühlacker
Germany

Tel +49 7041-14-184
sales@elumatec.com
www.elumatec.com

The right to make technical alterations is reserved.