elumatec

a voilàp company

RMT

TABLES D'ASSEMBLAGE

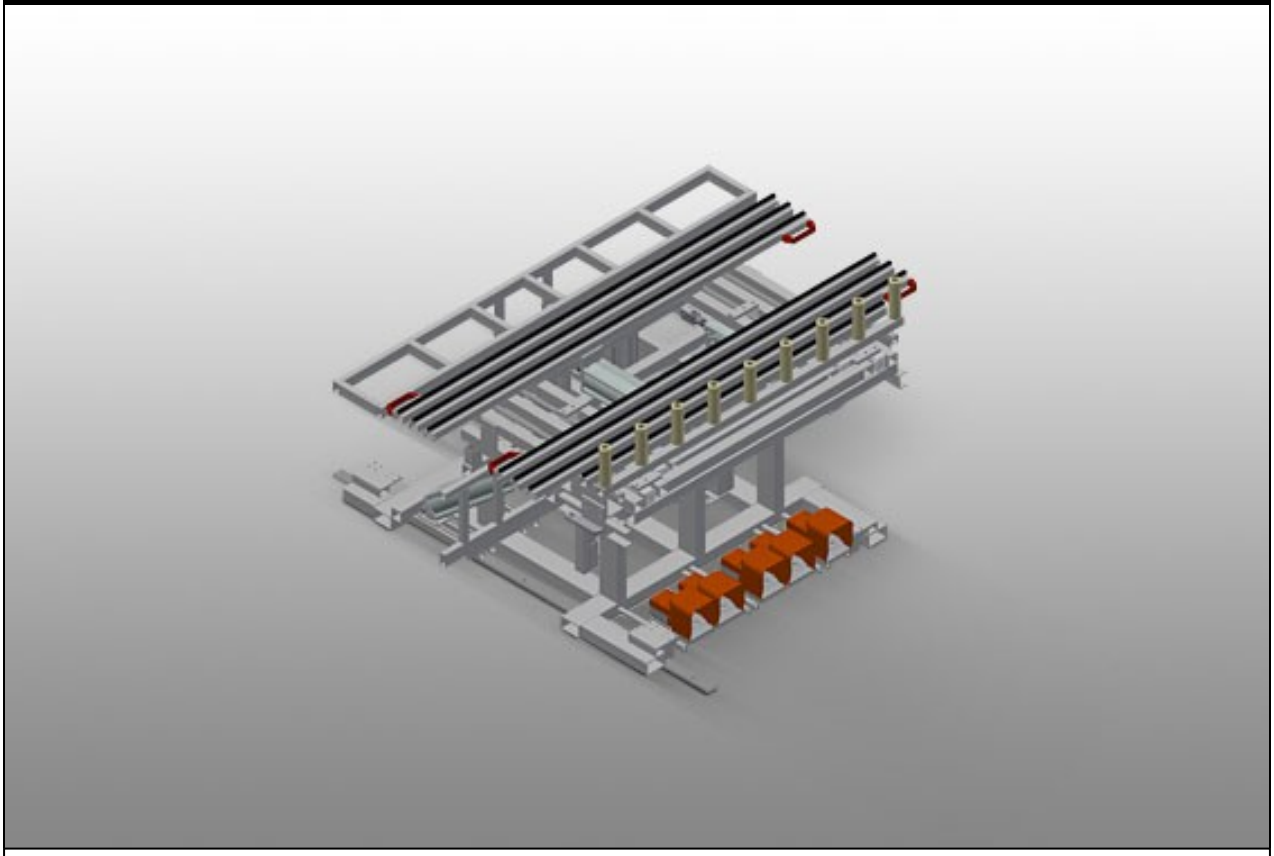

Construction en acier stable. Table basculante d'assemblage avec dispositif d'entrée. Dimensions de base 1 400 x 2 000 mm, déployé 2 000 x 2 800 mm. Plateforme de travail constituée de deux longerons d'appui extensibles, avec des barres à brosses. Dimensions minimales de la plateforme de travail 2 000 x 1 000 mm. Dimensions maximales de la plateforme de travail 2 800 x 2 000 mm. Deux longerons d'appui forment un cadre, qui peut être décalé progressivement en hauteur de 1 000 à 2 000 mm, par un dispositif pneumatique. Dispositif de levage et de basculement à clapet de pied. Convoyeur à rouleaux monté à demeure à dispositif de levage de 100 mm. Dispositif de levage pour le transfert / la reprise du convoyeur à rouleaux. Convoyeur à rouleaux avant ouvert pour entrer dans le convoyeur à rouleaux de transfert. Dispositif de course à galets de déplacement et à frein de blocage pneumatique à commande latérale. Option: Support de table barre de profilé feutre pour RMT 1400. Dispositif de serrage supplémentaire à soupape manuelle.

elumatec AG
Pinacher Straße, 61
75417 Mühlacker
Germany

Tel +49 7041-14-184
sales@elumatec.com
www.elumatec.com

The right to make technical alterations is reserved.

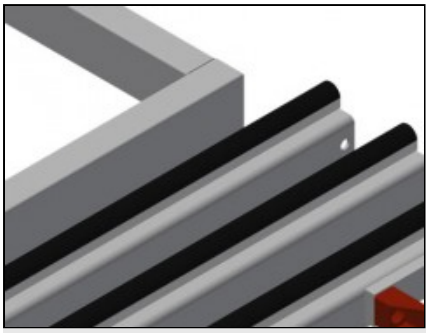

Surface de contact

Support de table à barres à brosses

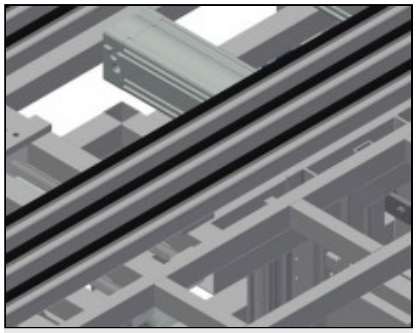

Support de travail

Table support réglable en hauteur jusqu'à 230 mm au-dessous de la plateforme de travail. Profondeur de la table support 250 mm, longueur 2 000 mm

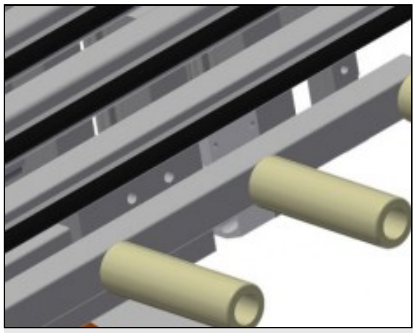

Support à rouleaux

Convoyeur à rouleaux avant ouvert pour entrer dans le convoyeur à rouleaux de transfert. Convoyeur à rouleaux monté à demeure à dispositif de levage de 100 mm pour le transfert / la reprise du convoyeur à rouleaux

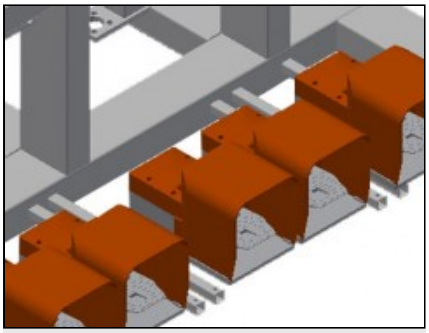

Interrupteur à pédale

Commande par un clapet de pied. Dispositif de levage et de basculement à clapet de pied

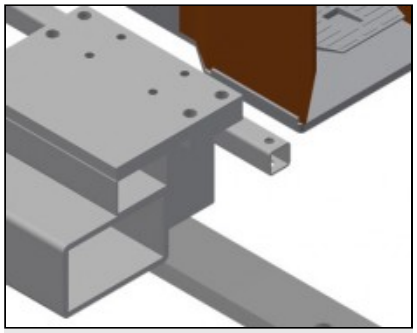

Unité de déplacement

Dispositif de course à galets de déplacement et à frein de blocage pneumatique à commande sur les deux côtés

elumatec AG
Pinacher Straße, 61
75417 Mühlacker
Germany

Tel +49 7041-14-184
sales@elumatec.com
www.elumatec.com

The right to make technical alterations is reserved.

RMT / TABLES D'ASSEMBLAGE

MODÈLES

RMT 1400



DIMENSIONS ET POIDS

Longueur (mm)	2.000
Largeur (mm)	1.620
Hauteur (mm)	450

SURFACE D'APPUI

Longueur de la table d'appui (mm)	2.000
Profondeur de la table d'appui (mm)	200
Hauteur de travail (mm)	950
Inclinaison de la surface d'appui	8°
Longueur convoyeur à rouleaux (mm)	1.600
Diamètre des rouleaux (mm)	50
Longueur des rouleaux (mm)	150
Capacité de chargement (kg)	300

Inclus ● Disponible ○

elumatec AG
Pinacher Straße, 61
75417 Mühlacker
Germany

Tel +49 7041-14-184
sales@elumatec.com
www.elumatec.com

The right to make technical alterations is reserved.