RF

CHARIOTS

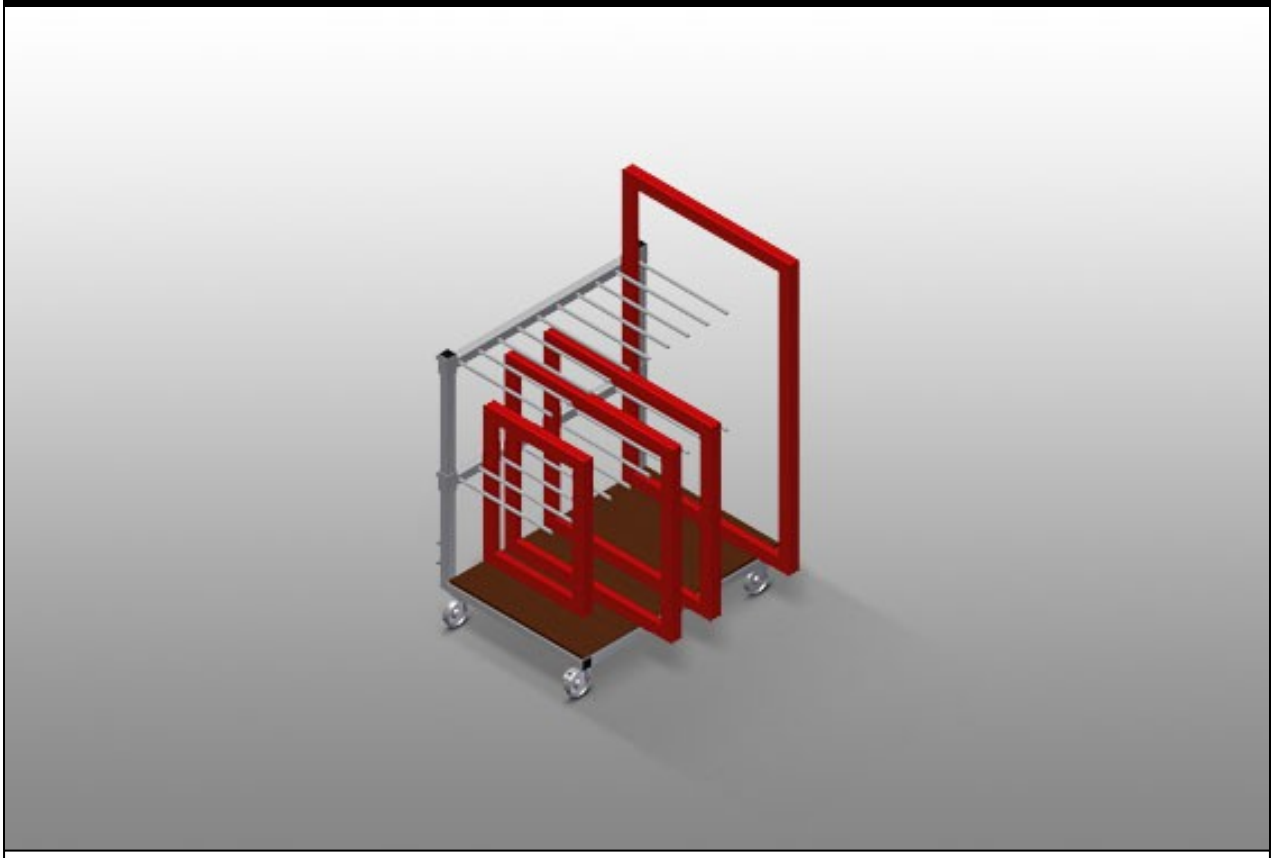

Chariot de profilé pour le transport à l'intérieur de l'entreprise des cadres et des vantaux. Construction en acier stable. Chariot à peigne de tri pour le transport et le stockage des cadres et des vantaux. Support en bois dur. Séparateurs pour 9 cadres. Séparateurs réglables en hauteur. 4 roulettes de direction, dont 2 à frein de blocage.

elumatec AG
Pinacher Straße, 61
75417 Mühlacker
Germany

Tel +49 7041-14-184
sales@elumatec.com
www.elumatec.com

The right to make technical alterations is reserved.

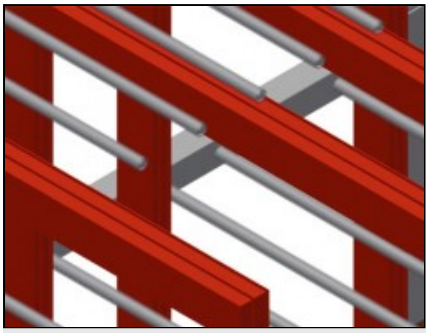

Chargement et déchargement simples

Chaque élément est accessible immédiatement

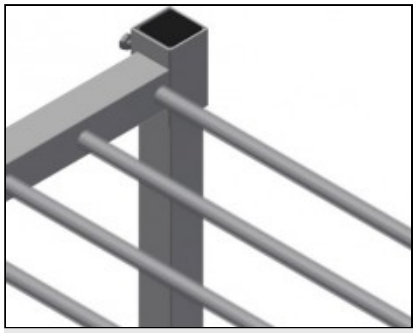

Séparateurs

Séparateurs réglables en hauteur, largeur du casier 100 mm, profondeur du casier 540 mm

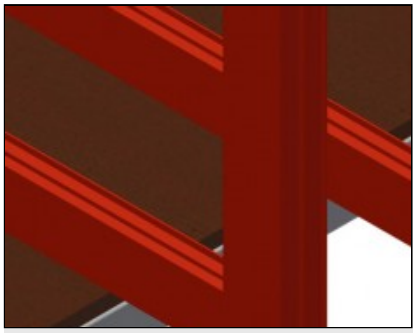

Support bas

Support bas à plaque en bois dur

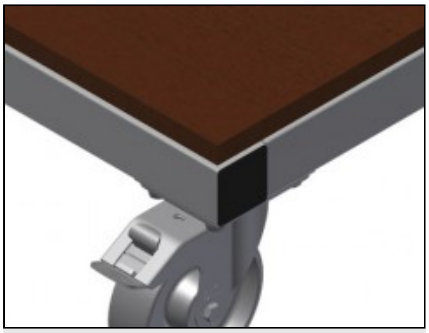

Roulettes de direction

4 galets de direction, dont 2 à frein de blocage assurant une mobilité élevée et une manipulation légère et sécurisée

elumatec AG
Pinacher Straße, 61
75417 Mühlacker
Germany

Tel +49 7041-14-184
sales@elumatec.com
www.elumatec.com

The right to make technical alterations is reserved.

RF / CHARIOTS

MODÈLES

RF 1000

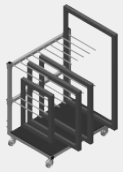

DIMENSIONS ET POIDS

Longueur (mm)	1.180
Largeur (mm)	850
Hauteur (mm)	1.360
Poids (kg)	65

CAPACITÉ DE STOCKAGE

Séparateurs	2
Compartiments	9
Largeur compartiment (mm)	100
Profondeur compartiment (mm)	540
Hauteur d'appui (mm)	1.150
Capacité de chargement (kg)	400

CARACTÉRISTIQUES

Protection en plastique	○
Roulettes pivotantes	4
Roulettes pivotantes avec frein	2
Diamètre roulettes pivotantes (mm)	125

Inclus ● Disponible ○

elumatec AG
Pinacher Straße, 61
75417 Mühlacker
Germany

Tel +49 7041-14-184
sales@elumatec.com
www.elumatec.com

The right to make technical alterations is reserved.