elumatec

a voilàp company

PWS

CHARIOTS

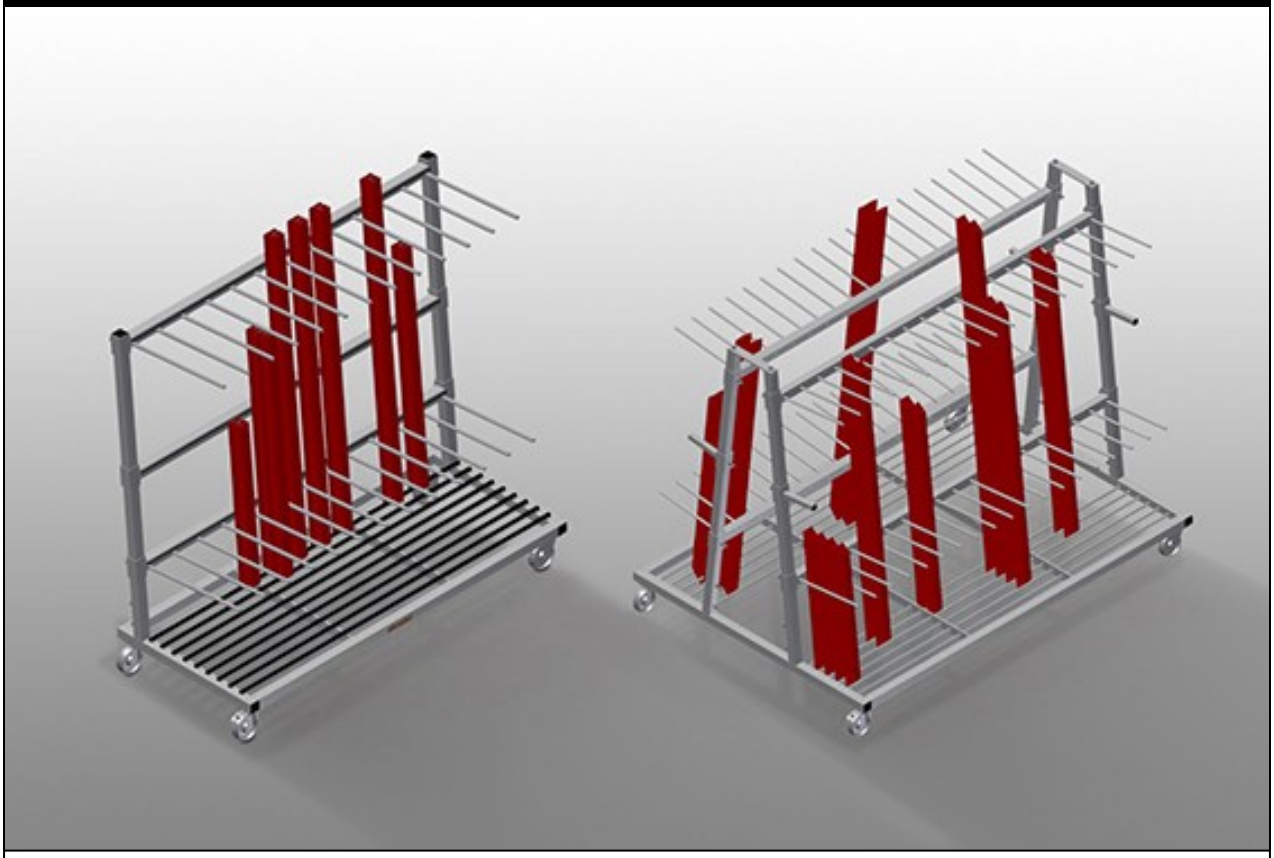

Chariot de profilé pour le stockage et le transport verticaux des profilés. Construction en acier stable. Idéal pour le transport et l'entreposage compact des découpes de profilés. Chargement et déchargement simples. Séparateurs réglables en hauteur. 4 roulettes de direction, dont 2 à frein de blocage.
PWS 1000: Transport de profilé vertical. Chariot de profilés à chargement sur un côté. Suffisant pour 30-40 Profilés. Surface d'installation sous forme de fond en grille de barres.
PWS 1400: Transport de profilé vertical. Suffisant pour 30-40 Profilés. Support inférieur avec barres en caoutchouc. Séparateurs avec un tuyau de protection. Installation en marche arrière avec barres caoutchouc.
PWS 1800: Transport de profilé vertical. Suffisant pour 12-60 Profilés. Support inférieur avec barres en caoutchouc. Séparateurs avec un tuyau de protection. Installation en marche arrière avec barres caoutchouc.
PWS 2000: Transport de profilé vertical. Chariot de profilés à chargement sur un côté. Suffisant pour 60-80 profilés. Surface d'installation sous forme de fond en grille de barres.
PWS 4000: Transport de profilé vertical. Chariot de profilés à chargement sur deux côtés. 18 compartiments par face. Capacité de 120-160 barres de profilés. Surface d'installation sous forme de fond en grille de barres.

elumatec AG
Pinacher Straße, 61
75417 Mühlacker
Germany

Tel +49 7041-14-184
sales@elumatec.com
www.elumatec.com

The right to make technical alterations is reserved.

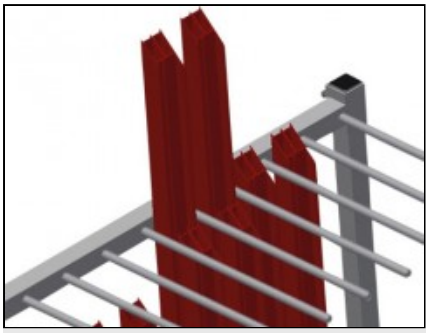

Chargement et déchargement simples PWS 1000 / PWS 2000

Chariot de profilés à chargement sur un côté

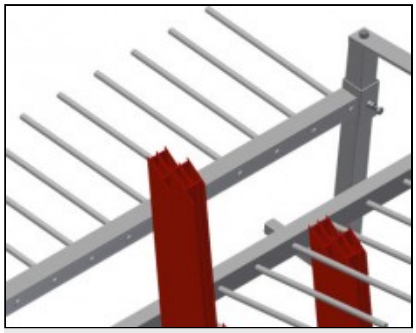

Chargement et déchargement simples PWS 4000

Chariot de profilés à chargement sur deux côtés

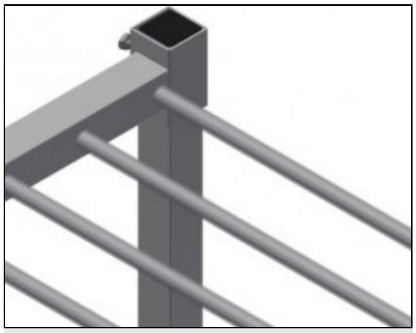

Séparateurs PWS 1000 / PWS 2000

Séparateurs réglables en hauteur, largeur du casier 100 mm, profondeur du casier 540 mm

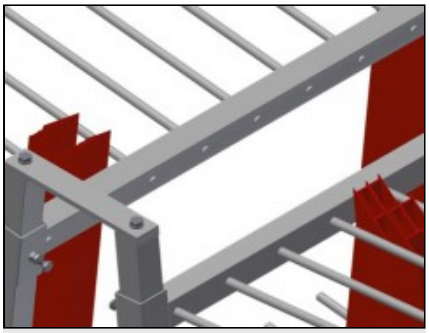

Séparateurs PWS 4000

Séparateurs réglables en hauteur, largeur du casier 100 mm, profondeur du casier 400 mm

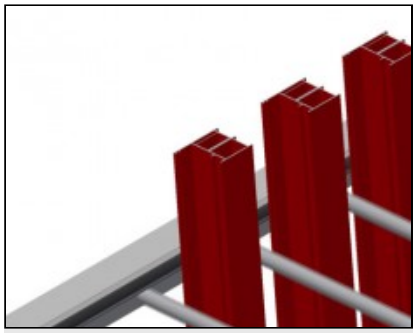

Séparateur avec protection plastique PWS 1400 / PWS 1800

Séparateurs réglables en hauteur. Toutes les surfaces de contact comportent un revêtement en PVC antidérapant évitant d'endommager la surface lors du stockage



Support bas PWS 1000 / PWS 2000

Surface d'installation sous forme de fond en grille de barres

elumatec AG
Pinacher Straße, 61
75417 Mühlacker
Germany

Tel +49 7041-14-184
sales@elumatec.com
www.elumatec.com

The right to make technical alterations is reserved.

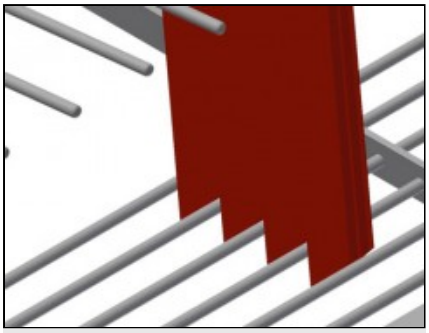

Support bas PWS 4000

Surface d'installation sous forme de fond en grille de barres

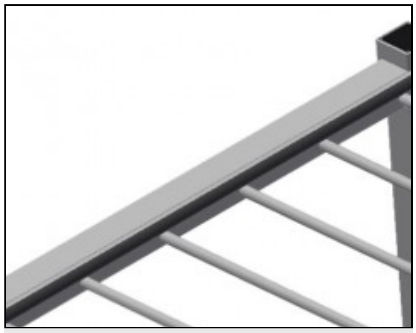

Support avec barre caoutchouc PWS 1400 / PWS 1800

Surface support recouverte d'une barre en caoutchouc, protégeant le profilé des dommages

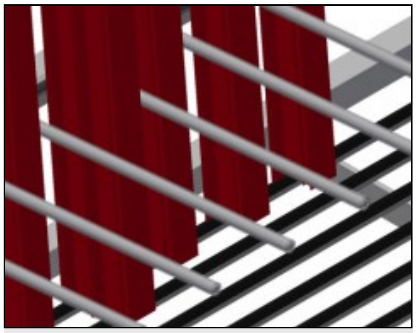

Support avec barre caoutchouc PWS 1400 / PWS 1800

Surface support inférieure recouverte de profilé caoutchouc, protégeant le profilé des dommages

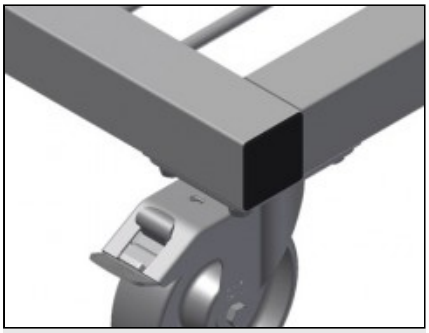

Roulettes de direction

4 galets de direction, dont 2 à frein de blocage assurant une mobilité élevée et une manipulation légère et sécurisée

elumatec AG
Pinacher Straße, 61
75417 Mühlacker
Germany

Tel +49 7041-14-184
sales@elumatec.com
www.elumatec.com

The right to make technical alterations is reserved.

PWS / CHARIOTS

MODÈLES

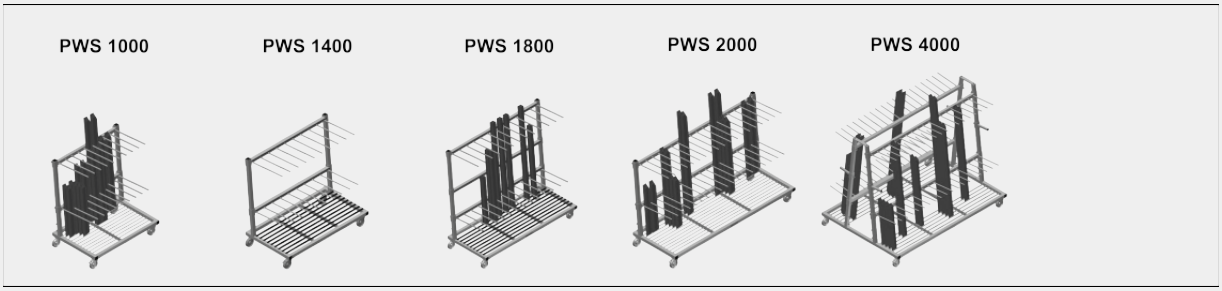

DIMENSIONS ET POIDS

PWS 1000 / PWS 1400 / PWS 1800 / PWS 2000 / PWS 4000

Longueur (mm)	1.200 / 1.440 / 1.880 / 2.230 / 2.230
Largeur (mm)	800 / 790 / 800 / 800 / 1.560
Hauteur (mm)	1.360 / 1.360 / 1.700 / 1.360 / 1.850
Poids (kg)	60 / 72 / 105 / 105 / 200

CAPACITÉ DE STOCKAGE

PWS 1000 / PWS 1400 / PWS 1800 / PWS 2000 / PWS 4000

Séparateurs	2 / 2 / 2 / 2 / 4
Compartiments	9 / 9 / 12 / 18 / 36
Largeur compartiment (mm)	100 / 120 / 120 / 100 / 100
Profondeur compartiment (mm)	540 / 540 / 540 / 540 / 400
Hauteur d'appui (mm)	1.150 / 1.150 / 1.500 / 1.150 / 1.620
Capacité de chargement (kg)	350 / 350 / 350 / 350 / 600
Quantité de barres profil	30-40 / 30-40 / 12-60 / 60-80 / 120-160

PWS 4000

Compartiments par côté	18

elumatec AG
Pinacher Straße, 61
75417 Mühlacker
Germany

Tel +49 7041-14-184
sales@elumatec.com
www.elumatec.com

The right to make technical alterations is reserved.

CARACTÉRISTIQUES

PWS 1000 / PWS 1400 / PWS 1800 / PWS 2000	
Chariot de transport profils avec chargement sur un côté	●
PWS 4000	
Chariot de transport profils avec chargement sur les deux côtés	●
PWS 1000 / PWS 2000 / PWS 4000	
Surface d'appui avec sol grillagé	●
Séparateurs avec tube de protection	○
PWS 1400 / PWS 1800	
Séparateurs avec tube de protection	●
Plan d'appui inférieur avec bandes de caoutchouc	●
Support arrière avec bandes de caoutchouc	●
PWS 1800	
Séparateur supplémentaire réglable en hauteur avec protection en plastique	○
PWS 1000 / PWS 1400 / PWS 1800 / PWS 2000 / PWS 4000	
Diamètre roulettes pivotantes (mm)	125

Inclus ● Disponible ○

elumatec AG
Pinacher Straße, 61
75417 Mühlacker
Germany

Tel +49 7041-14-184
sales@elumatec.com
www.elumatec.com

The right to make technical alterations is reserved.