PLW

CHARIOTS

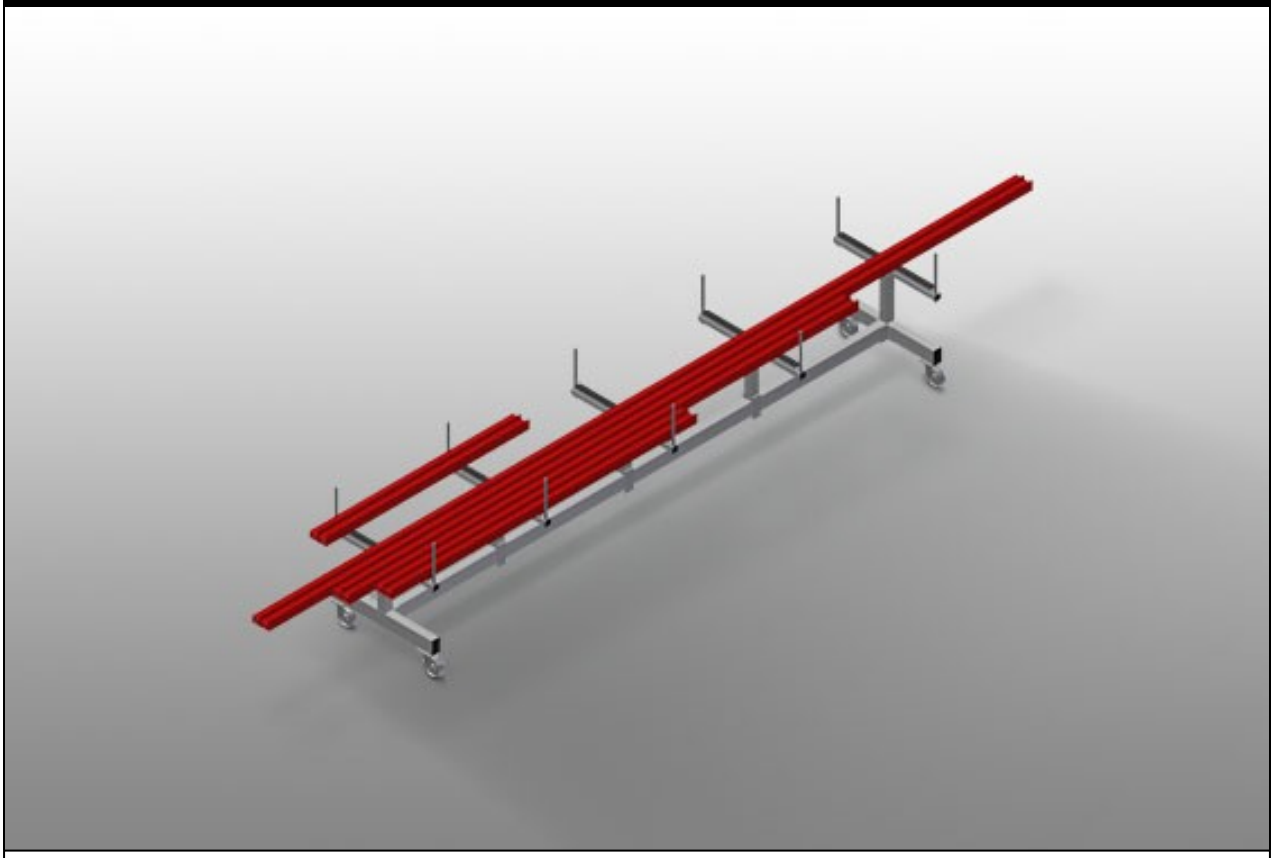

Chariot pour le stockage et le transport des profilés. Construction en acier stable. Chariot pour le transport et le stockage des barres de profilés avant et après le sciage. Accès plus rapide grâce à un stockage clair. Chariot de transport idéal pour la construction de façades. Le chariot est utilisable comme stockage intermédiaire mobile, par exemple devant une double scie à onglets ou un centre d'usinage. Bras supports de profilé escamotables. Support de profilé à revêtement caoutchouc. 4 roulettes de direction, dont 2 à frein de blocage.

elumatec AG
Pinacher Straße, 61
75417 Mühlacker
Germany

Tel +49 7041-14-184
sales@elumatec.com
www.elumatec.com

The right to make technical alterations is reserved.

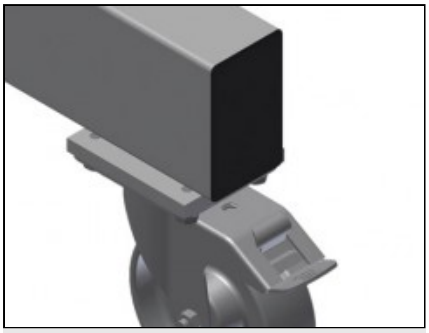

Roulettes de direction

4 galets de direction, dont 2 à frein de blocage assurant une mobilité élevée et une manipulation légère et sécurisée

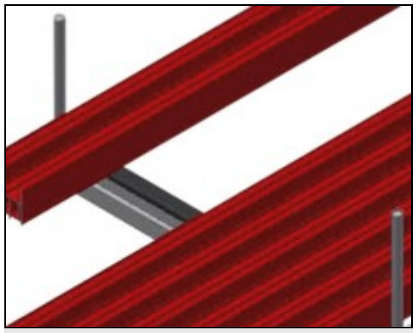

Surface du profilé

Surface support recouverte de caoutchouc, protégeant le profilé des dommages

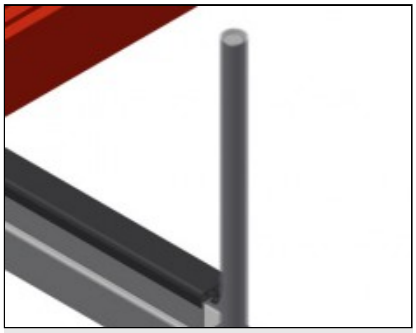

Limiteur avec protection plastique

Limiteur vertical recouvert de plastique protégeant le profilé des dommages et évitant de glisser

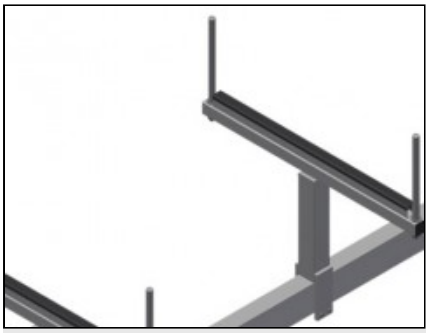

Support escamotable

Support de profilé escamotable

elumatec AG
Pinacher Straße, 61
75417 Mühlacker
Germany

Tel +49 7041-14-184
sales@elumatec.com
www.elumatec.com

The right to make technical alterations is reserved.

PLW / CHARIOTS

MODÈLES

PLW 4000

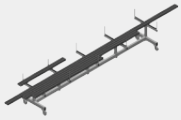

DIMENSIONS ET POIDS

Longueur (mm)	4.000
Largeur (mm)	800
Hauteur (mm)	900
Poids (kg)	100

CAPACITÉ DE STOCKAGE

Largeur des bras de support (mm)	750
Hauteur des couteaux de limitations (mm)	270
Capacité de chargement (kg)	600

CARACTÉRISTIQUES

Roulettes pivotantes	4
Roulettes pivotantes avec frein	2
Diamètre roulettes pivotantes (mm)	125

Inclus ● Disponible ○

elumatec AG
Pinacher Straße, 61
75417 Mühlacker
Germany

Tel +49 7041-14-184
sales@elumatec.com
www.elumatec.com

The right to make technical alterations is reserved.