PHW

CHARIOTS

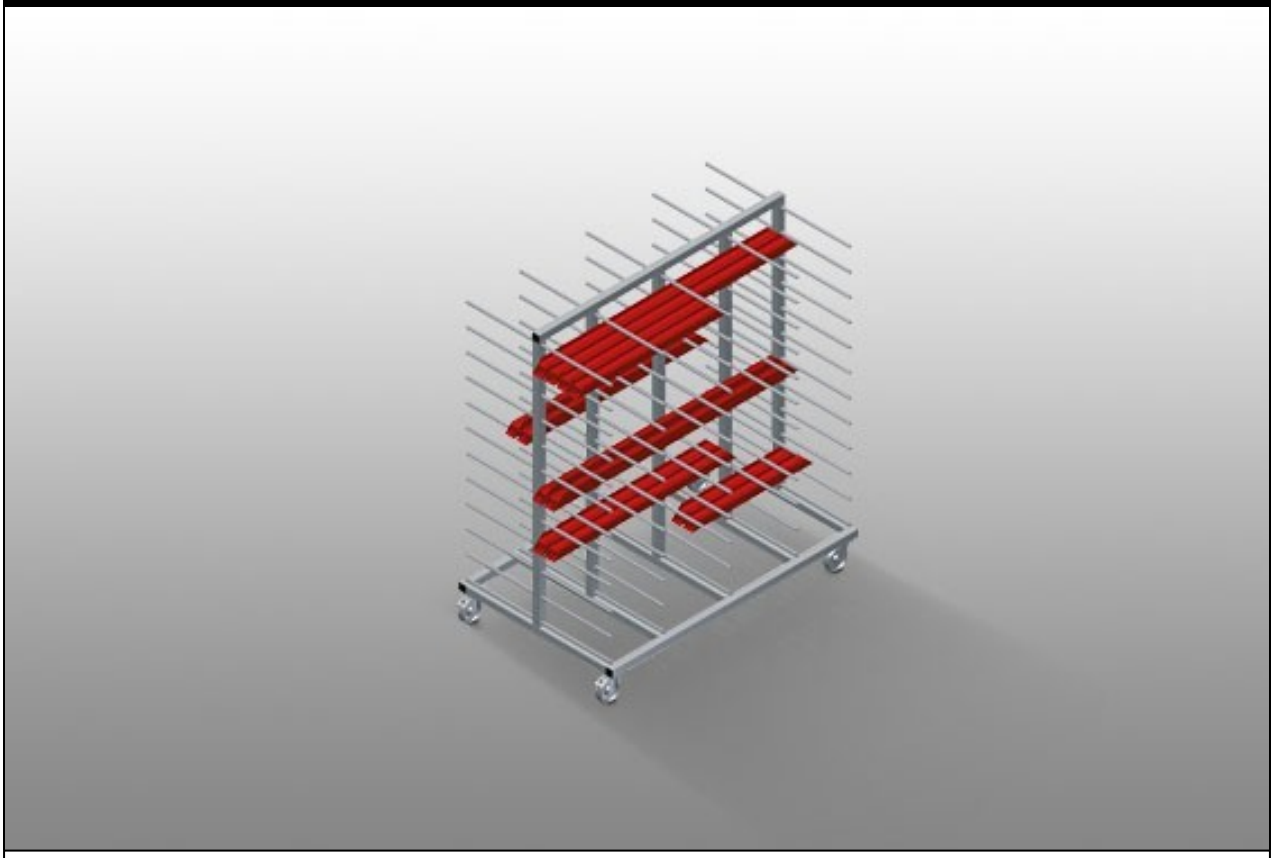

Chariot de profilé pour le stockage et le transport horizontaux des profilés. Construction en acier stable. Transport de profilé horizontal. Chariot de profilés à support de profilés sur deux côtés. 12 rangements par support. 4 roulettes de direction, dont 2 à frein de blocage.

elumatec AG
Pinacher Straße, 61
75417 Mühlacker
Germany

Tel +49 7041-14-184
sales@elumatec.com
www.elumatec.com

The right to make technical alterations is reserved.

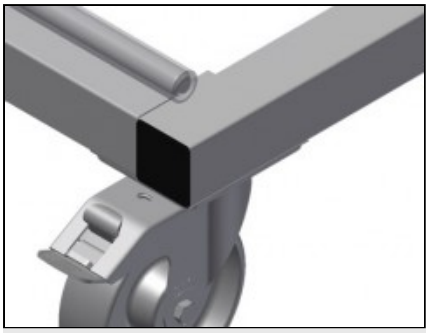

Roulettes de direction

4 galets de direction, dont 2 à frein de blocage assurant une mobilité élevée et une manipulation légère et sécurisée



Bras support

Largeur du casier : 120 mm, profondeur du casier : 450 mm, chargement et déchargement simples, accès plus rapide grâce à un stockage clair

elumatec AG
Pinacher Straße, 61
75417 Mühlacker
Germany

Tel +49 7041-14-184
sales@elumatec.com
www.elumatec.com

The right to make technical alterations is reserved.

PHW / CHARIOTS

MODÈLES

PHW 1600

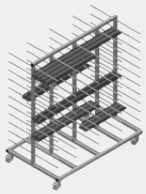

PHW 2000

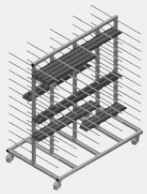

DIMENSIONS ET POIDS

PHW 1600 / PHW 2000	
Longueur (mm)	1.600 / 2.000
Largeur (mm)	1.000
Hauteur (mm)	1.850
Poids (kg)	140 / 150

CAPACITÉ DE STOCKAGE

Étagères	24
Largeur interne (mm)	120
Largeur compartiment (mm)	450
Capacité de chargement (kg)	350

CARACTÉRISTIQUES

Protection en plastique	○
Étiquettes numérotées	○
Roulettes pivotantes	4
Roulettes pivotantes avec frein	2
Diamètre roulettes pivotantes (mm)	125

Inclus ● Disponible ○

elumatec AG
Pinacher Straße, 61
75417 Mühlacker
Germany

Tel +49 7041-14-184
sales@elumatec.com
www.elumatec.com

The right to make technical alterations is reserved.