elumatec

a voilàp company

MTA

TABLES D'ASSEMBLAGE

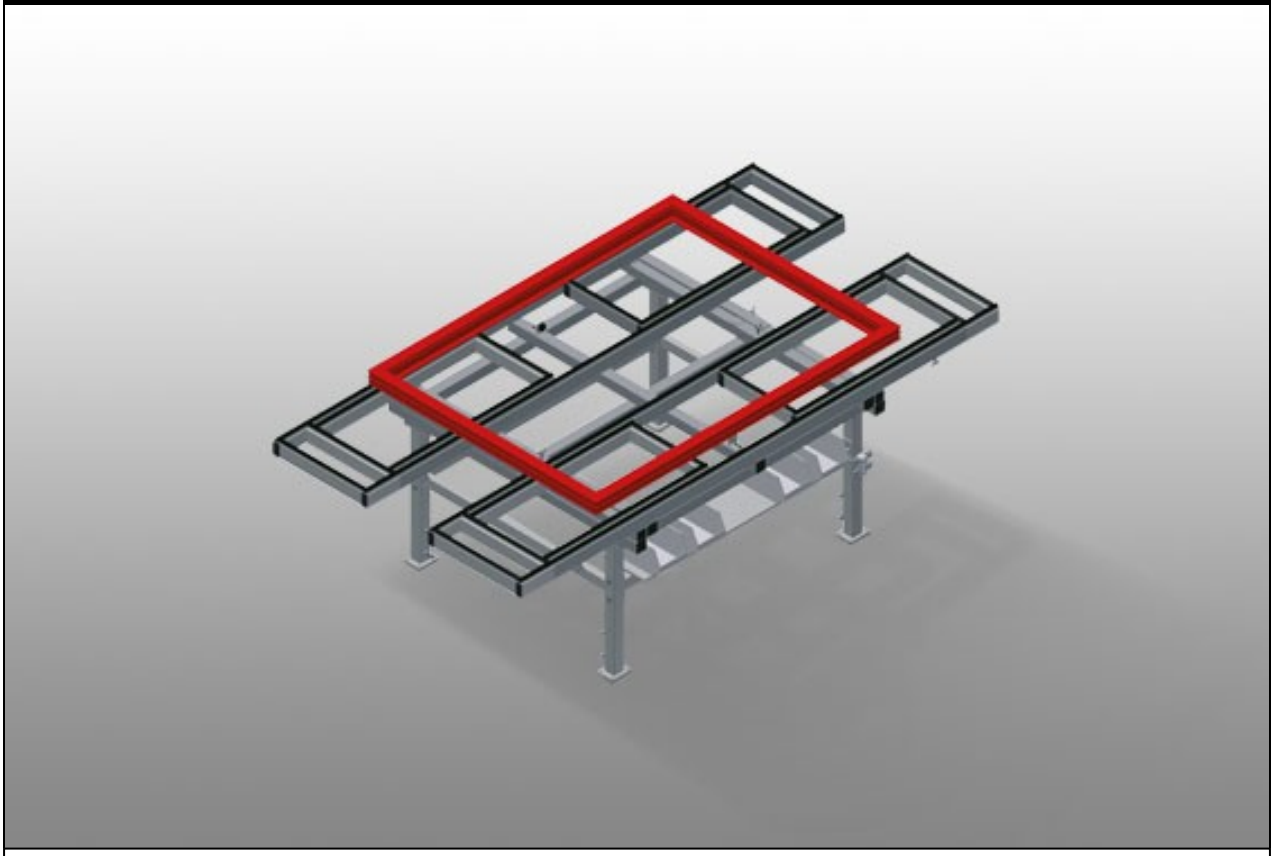

Table d'assemblage extensible pour tous les travaux sur le cadre et le vantail. Construction en acier stable. Table d'assemblage universelle. Extensible sur 4 côtés. Idéal pour les grands éléments. Réglable en hauteur. Support de table à glissières PVC. Rangement pratique en dessous de la table. 4 bacs PVC pour petits accessoires, ferrures et vis. Raccord d'air comprimé quadruple. Montage simple dans le système modulaire.

elumatec AG
Pinacher Straße, 61
75417 Mühlacker
Germany

Tel +49 7041-14-184
sales@elumatec.com
www.elumatec.com

The right to make technical alterations is reserved.

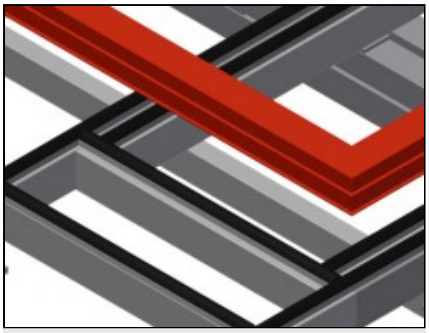

Supports

Support de table à glissières PVC

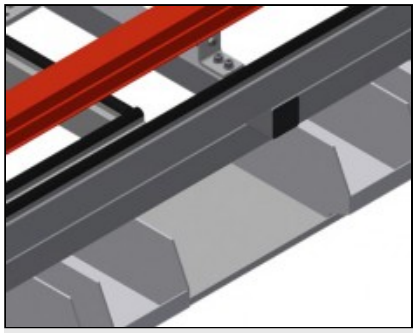

Rangement

Rangement pratique en dessous de la table avec 4 récipients en PVC, pour petits accessoires, ferrures et vis

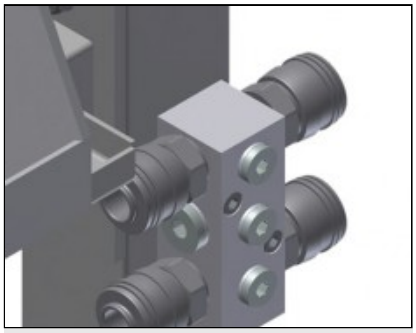

Raccord d'air comprimé quadruple

Raccord d'air comprimé quadruple pour le raccordement d'outils à air comprimé

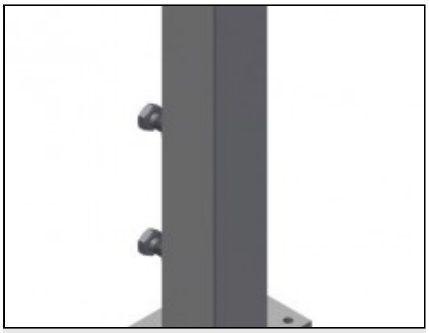

Réglage de la hauteur

Ajustable en hauteur, hauteur de travail réglable à l'aide de pieds de réglage de 850 – 1 000 mm

elumatec AG
Pinacher Straße, 61
75417 Mühlacker
Germany

Tel +49 7041-14-184
sales@elumatec.com
www.elumatec.com

The right to make technical alterations is reserved.

MTA / TABLES D'ASSEMBLAGE

MODÈLES

MTA 3000

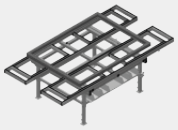

DIMENSIONS ET POIDS

Longueur (mm)	2.400 ÷ 4.000
Largeur (mm)	1.300 ÷ 1.900
Hauteur (mm)	850 ÷ 1.000
Poids (kg)	160

SURFACE D'APPUI

Hauteur réglable	●
Plan d'appui avec lattes à brosse	○
Plan d'appui avec lattes en feutre	○
Plan d'appui avec lattes en caoutchouc	○

CARACTÉRISTIQUES

Étagère sous la surface de la table	●
Conteneurs en plastique	4
Connexion quadruple air comprimé	●
Roulettes orientables Stand Alone (2 orientables + 2 fixes)	○

Inclus ● Disponible ○

elumatec AG
Pinacher Straße, 61
75417 Mühlacker
Germany

Tel +49 7041-14-184
sales@elumatec.com
www.elumatec.com

The right to make technical alterations is reserved.