MT

TABLES D'ASSEMBLAGE

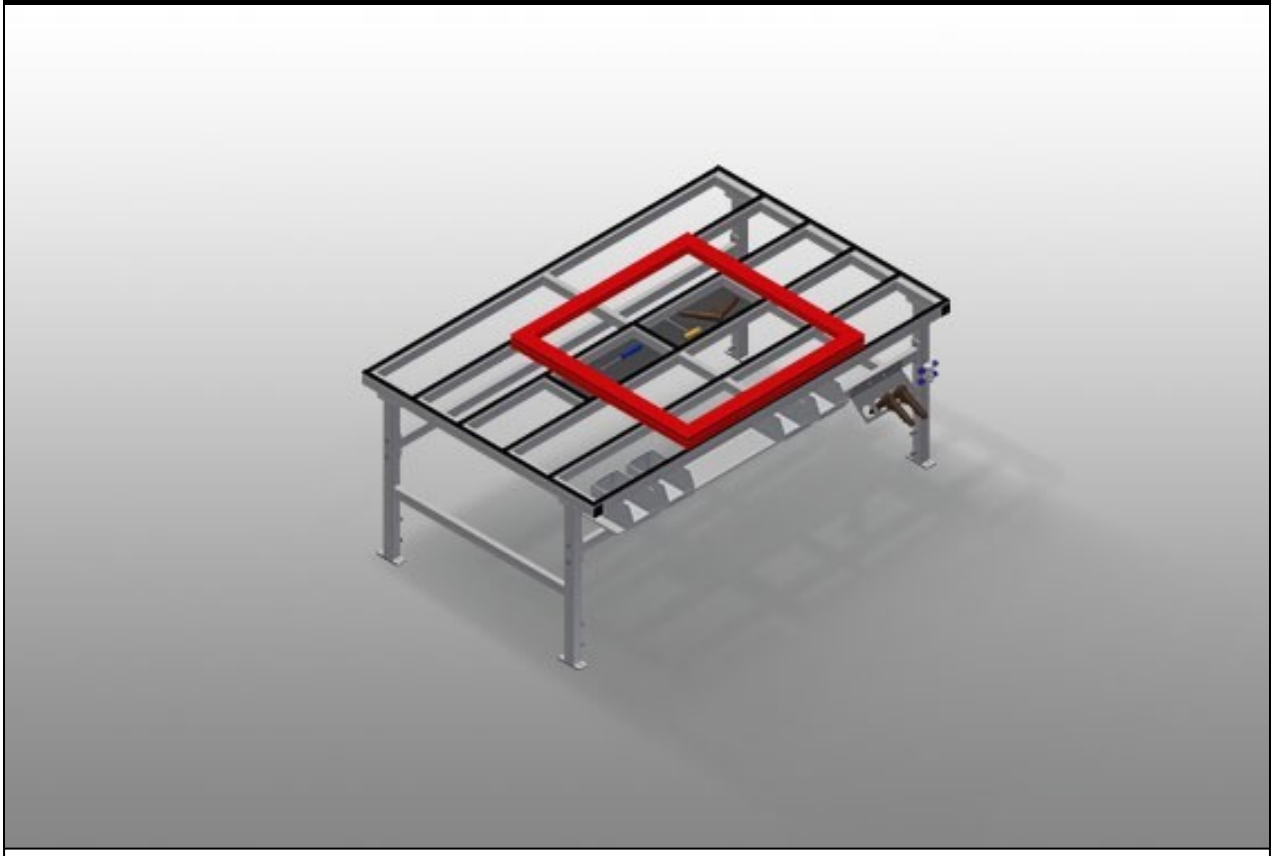

Table d'assemblage pour tous les travaux sur le cadre et le vantail. Construction en acier stable. Support de table à glissières PVC. Tablette pour rangement des outils et des accessoires. Réglable en hauteur. Rangement pratique en dessous de la table. 4 bacs PVC pour petits accessoires, ferrures et vis. Raccord d'air comprimé quadruple. Montage simple dans le système modulaire.

elumatec AG
Pinacher Straße, 61
75417 Mühlacker
Germany

Tel +49 7041-14-184
sales@elumatec.com
www.elumatec.com

The right to make technical alterations is reserved.

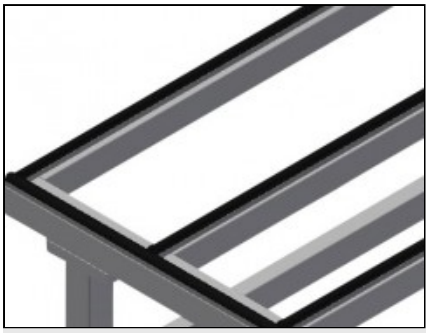

Supports

Support de table à glissières PVC

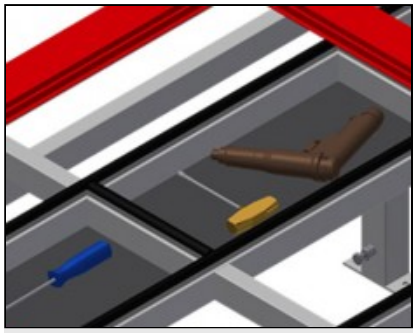

Tablette

Tablette pour rangement des outils et des accessoires

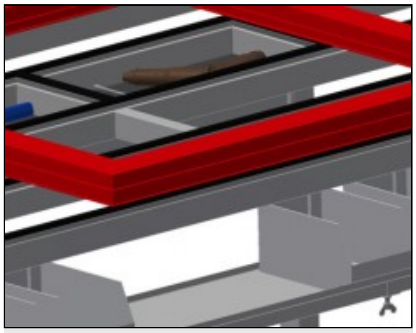

Rangement

Rangement avec 4 bacs plastique pour petits accessoires, ferrures et vis



Réglage de la hauteur

Ajustable en hauteur, hauteur de travail réglable à l'aide de pieds de réglage de 850 – 1 000 mm

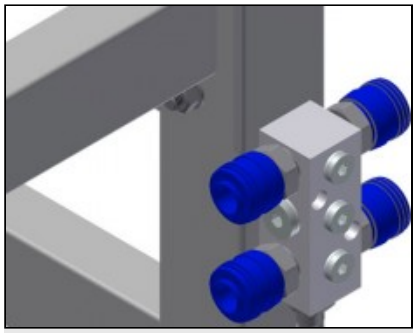

Raccord d'air comprimé quadruple

Raccord d'air comprimé quadruple pour le raccordement d'outils à air comprimé

elumatec AG
Pinacher Straße, 61
75417 Mühlacker
Germany

Tel +49 7041-14-184
sales@elumatec.com
www.elumatec.com

The right to make technical alterations is reserved.

MT / TABLES D'ASSEMBLAGE

MODÈLES

MT 2000



MT 3000



DIMENSIONS ET POIDS

MT 2000 / MT 3000

Longueur (mm)	2.000 / 3.000
Largeur (mm)	1.300
Hauteur (mm)	850 ÷ 1.000
Poids (kg)	100 / 120

SURFACE D'APPUI

Hauteur réglable	●
Plan d'appui pour ranger les outils et les accessoires	●
Plan d'appui avec lattes à brosse	○
Plan d'appui avec lattes en feutre	○
Plan d'appui avec lattes en caoutchouc	○

CARACTÉRISTIQUES

Étagère sous la surface de la table	●
Conteneurs en plastique	4
Connexion quadruple air comprimé	●
Porte-outil	○
Unité de maintenance 1/4 avec connexion quadruple air, Festo	○
Doubles prises Schuko 230V 16A AP	○
Roulettes orientables Stand Alone (2 orientables + 2 fixes)	○

Inclus ● Disponible ○

elumatec AG
Pinacher Straße, 61
75417 Mühlacker
Germany

Tel +49 7041-14-184
sales@elumatec.com
www.elumatec.com

The right to make technical alterations is reserved.