MS

TABLES D'ASSEMBLAGE



Support d'assemblage pour montage vertical. Construction en acier stable. Idéal pour montage vertical. Adapté pour les lignes. Positions intermédiaires progressives pour un travail ergonomique. Réglage en hauteur à vérin pneumatique. Support à rouleaux à roue en acier. Support de table à glissières PVC. 2 dispositifs de serrage du profilé à décalage horizontal. Raccord d'air comprimé quadruple.

elumatec AG
Pinacher Straße, 61
75417 Mühlacker
Germany

Tel +49 7041-14-184
sales@elumatec.com
www.elumatec.com

The right to make technical alterations is reserved.

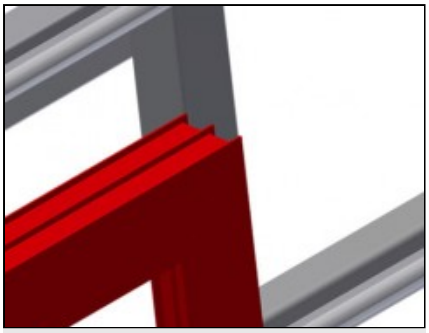

Supports

Support de table à glissières PVC

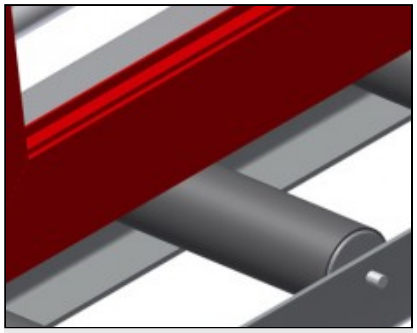

Support à rouleaux

Convoyeur à rouleaux inférieur à roulement L = 200 mm

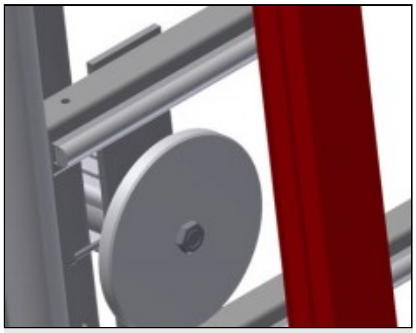

Dispositif de serrage

2 fixations de matériau latérales fixent le profilé pendant les opérations, hauteur de serrage des profilés 200 mm maximum

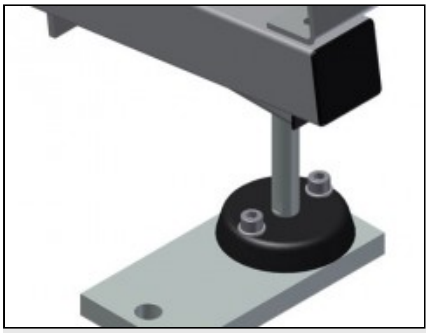

Réglage de la hauteur

Ajustable en hauteur, hauteur de travail réglable

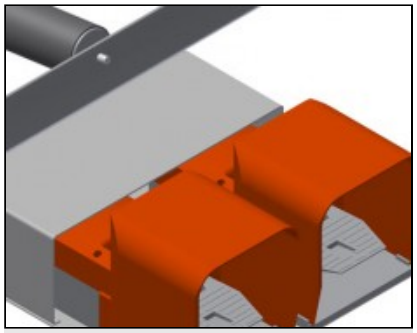

Interrupteur à pédale

Commande par un clapet de pied. En position verticale réglage pneumatique en hauteur de 500 mm, serrage pneumatique

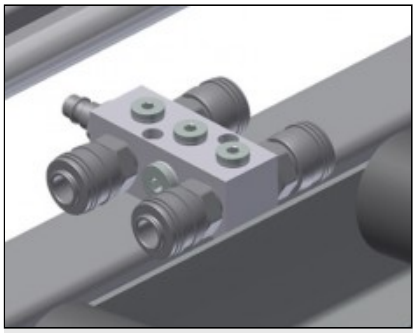

Raccord d'air comprimé quadruple

Raccord quadruple pour outils à air comprimé

elumatec AG
Pinacher Straße, 61
75417 Mühlacker
Germany

Tel +49 7041-14-184
sales@elumatec.com
www.elumatec.com

The right to make technical alterations is reserved.

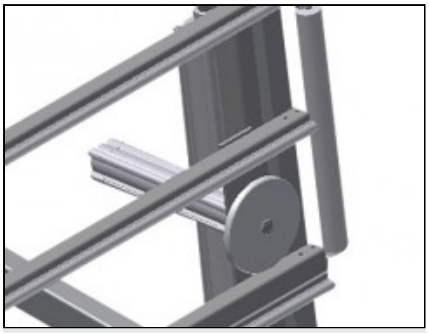

Galets d'introduction

Galets de protection pour début ou fin de convoyeur à rouleau

elumatec AG
Pinacher Straße, 61
75417 Mühlacker
Germany

Tel +49 7041-14-184
sales@elumatec.com
www.elumatec.com

The right to make technical alterations is reserved.

MS / TABLES D'ASSEMBLAGE

MODÈLES

MS 3000



MS 4000



DIMENSIONS ET POIDS

MS 3000 / MS 4000

Longueur (mm)	3.110 / 4.110
Largeur (mm)	1.200
Hauteur verticale (mm)	2.050
Largeur du convoyeur à rouleau (mm)	200
Poids (kg)	330 / 370

SURFACE D'APPUI

Réglage pneumatique de la hauteur (mm)	500
Réglage pneumatique de la hauteur verticale	●
Support profil extractible	○
Protections du profil pour les rouleaux porteurs	○
Capacité de chargement (kg)	300

elumatec AG
Pinacher Straße, 61
75417 Mühlacker
Germany

Tel +49 7041-14-184
sales@elumatec.com
www.elumatec.com

The right to make technical alterations is reserved.

CARACTÉRISTIQUES

Serre-profils mobiles horizontalement	2
Étaux pour profils mobiles	○
Plaque de support L=290 mm	○
Butée d'arrêt	○
Connexion quadruple air comprimé	●
Unité mobile	○
Rail de 2,0 m à gauche et à droite	○
Pression air de service (bar)	7
Consommation d'air env. (l/min)	35

Inclus ● Disponible ○

elumatec AG
Pinacher Straße, 61
75417 Mühlacker
Germany

Tel +49 7041-14-184
sales@elumatec.com
www.elumatec.com

The right to make technical alterations is reserved.