HT

TABLES D'ASSEMBLAGE

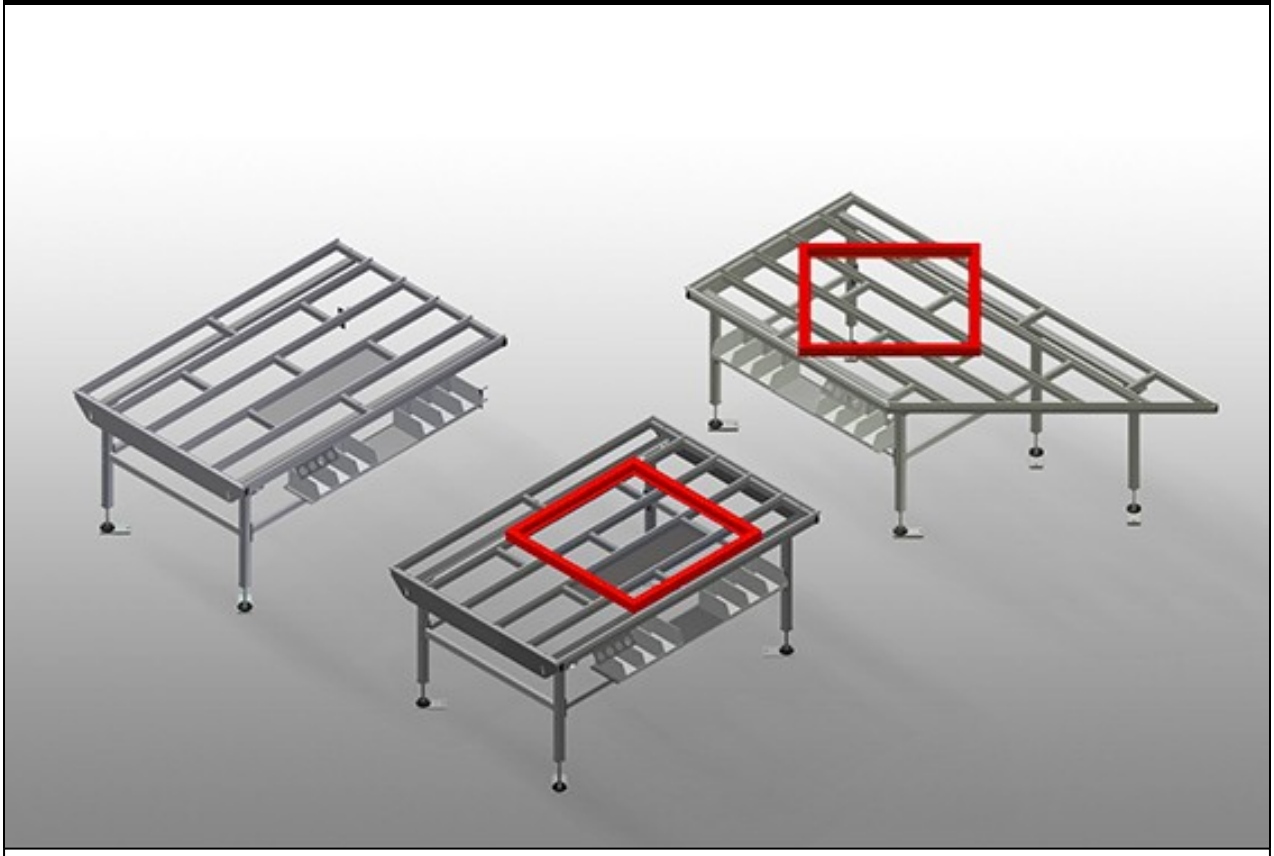

HT 1000 / HT 2000 / HT 3000: Table horizontale pour tous les travaux sur le cadre et le vantail. Construction en acier stable. Support de table à glissières PVC. Tablette pour rangement des outils et des accessoires. Réglable en hauteur. Montage simple dans le système modulaire.
HT 1000E / HT 2000E / HT 3000E: Table de travail modulaire pour une ligne de fabrication (module de base); Construction en acier stable. Système universel des tables de travail pour la ligne avec flux de production continu. Système modulaire: module de base + module supplémentaire. Eléments rapportés extensibles de manière individuelle. Modules supplémentaires montables aisément. Utilisation universelle de la table de travail: par exemple comme table individuelle dans le flux de fabrication, poste de travail en série pour les travaux de montage, comme table de travail pour la mise en place des joints, pour le post-usinage dans la fabrication spéciale et comme zone tampon. Support de table à glissières PVC. Réglable en hauteur. Montage simple dans le système modulaire.
HT 2045L / HT 2045R: Table horizontale pour tous les travaux sur le cadre et le vantail. Construction en acier stable. Table de travail inclinée utilisée pour le passage dans la ligne de fabrication ou la zone tampon. Table d'assemblage pour tous les travaux sur le cadre et le vantail. Support de table à glissières PVC. Tablette pour rangement des outils et des accessoires. Réglable en hauteur. Montage simple dans le système modulaire.

elumatec AG
Pinacher Straße, 61
75417 Mühlacker
Germany

Tel +49 7041-14-184
sales@elumatec.com
www.elumatec.com

The right to make technical alterations is reserved.

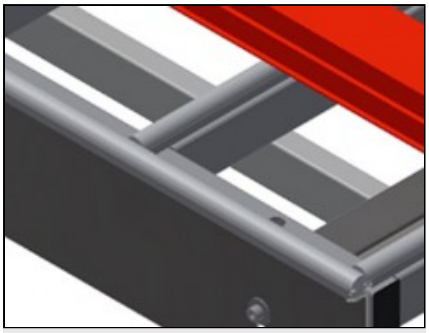

Supports HT 1000 / HT 1000 E

Support de table à glissières PVC

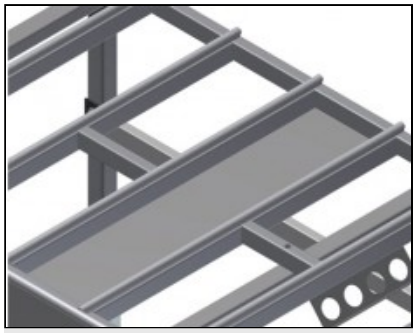

Tablette HT 1000 / HT 1000 E

Tablette pour rangement des outils et des accessoires

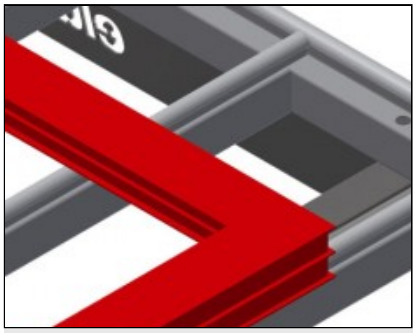

Supports HT 2000 / HT 2000 E / HT 3000 / HT 3000 E / HT 2045 L / HT 2045 R

Support de table à glissières PVC

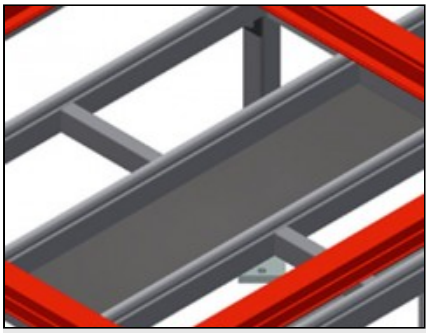

Tablette HT 2000 / HT 2000 E / HT 3000 / HT 3000 E / HT 2045 L / HT 2045 R

Tablette pour rangement des outils et des accessoires

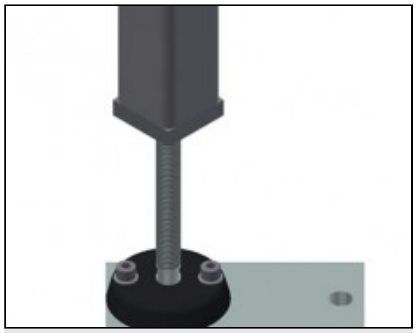

Réglage de la hauteur

Réglable en hauteur, hauteur de travail réglable à l'aide de pieds de réglage de 850 – 1 000 mm

elumatec AG
Pinacher Straße, 61
75417 Mühlacker
Germany

Tel +49 7041-14-184
sales@elumatec.com
www.elumatec.com

The right to make technical alterations is reserved.

HT / TABLES D'ASSEMBLAGE

MODÈLES

HT 1000



HT 2000



HT 3000

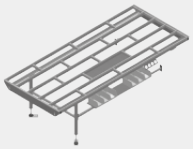

HT 1000 E



HT 2000 E



HT 3000 E



HT 2045 L



HT 2045 R



DIMENSIONS ET POIDS

HT 1000 / HT 2000 / HT 3000 / HT 1000 E / HT 2000 E / HT 3000 E / HT 20245 L / HT 2045 R

Longueur (mm)	1.000 / 2.000 / 3.000 / 1.000 / 2.000 / 3.000 / 2.850 / 2.850
Largeur (mm)	1.300
Hauteur (mm)	850 ÷ 1.000
Poids (kg)	70 / 90 / 120 / 60 / 80 / 100 / 100 / 100

SURFACE D'APPUI

HT 1000 / HT 2000 / HT 3000 / HT 1000 E / HT 2000 E / HT 3000 E / HT 20245 L / HT 2045 R

Hauteur réglable (mm)	●
Surface d'appui de la table avec lattes coulissantes en plastique	○
Plan d'appui avec lattes à brosse	○
Plan d'appui avec lattes en feutre	○
Plan d'appui avec lattes en caoutchouc	○
Support rouleaux	○

HT 1000 / HT 2000 / HT 3000 / HT 20245 L / HT 2045 R

Plan d'appui pour ranger les outils et les accessoires	●

elumatec AG
Pinacher Straße, 61
75417 Mühlacker
Germany

Tel +49 7041-14-184
sales@elumatec.com
www.elumatec.com

The right to make technical alterations is reserved.

SURFACE D'APPUI

HT 1000 / HT 2000 / HT 3000 E

Unité de levage	○

HT 1000 E / HT 2000 E / HT 3000 E

Porte-outil	○
Support à rouleaux pour section de passage	○
Section de passage	○

HT 2045 R

Support prismatique pour 90°	○
Support table brosse pour support prismatique	○
Support table feutre pour support prismatique	○
Support table caoutchouc pour support prismatique	○
Support roulettes pour support prismatique 90°	○
Support triangulaire	○
Support table brosse pour support triangulaire	○
Support table feutre pour support triangulaire	○
Support table caoutchouc pour support triangulaire	○
Support roulettes pour support triangulaire	○

CARACTÉRISTIQUES

HT 1000 / HT 2000 / HT 3000 / HT 20245 L / HT 2045 R

Porte-outil	○

HT 1000 E / HT 2000 E / HT 3000 E

Latte d'extrémité avec latte	○
Montant d'extrémité	○

HT 2000 / HT 3000 / HT 2000 E / HT 3000 E / HT 20245 L / HT 2045 R

Plan d'appui	○

HT 1000 / HT 2000 / HT 3000 / HT 1000 E / HT 2000 E / HT 3000 E / HT 20245 L / HT 2045 R

Connexion quadruple air comprimé	○

Inclus ● Disponible ○

elumatec AG
Pinacher Straße, 61
75417 Mühlacker
Germany

Tel +49 7041-14-184
sales@elumatec.com
www.elumatec.com

The right to make technical alterations is reserved.