GFW

CHARIOTS



Chariot de transport à vitrages idéal pour le tri du verre et pour le transport de vitrages à l'intérieur de l'entreprise. Construction en acier stable.
GFW 1200: Support en bois dur à feutre. Séparateur pour 20 vitres. Séparateurs réglables en hauteur. Quatre roulettes de direction, dont 2 à frein de blocage.
GFW 15: Séparateur pour 15 vitres. Accès possible de deux côtés. La surface de contact est recouverte de profil caoutchouc. Séparateur avec protection plastique. Etrier de transport sur deux faces pour le déplacement. Deux roulettes de direction et deux roues fixes.

elumatec AG
Pinacher Straße, 61
75417 Mühlacker
Germany

Tel +49 7041-14-184
sales@elumatec.com
www.elumatec.com

The right to make technical alterations is reserved.

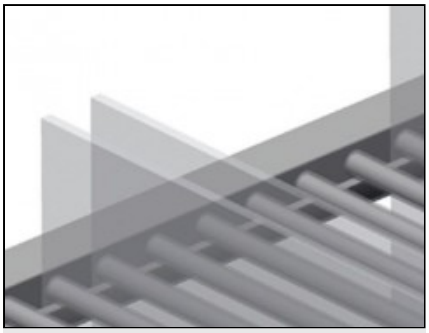

Séparateur avec protection plastique GFW 1200

Séparateurs réglables en hauteur. Toutes les surfaces de contact comportent un revêtement en PVC antidérapant évitant d'endommager le vitrage lors du stockage

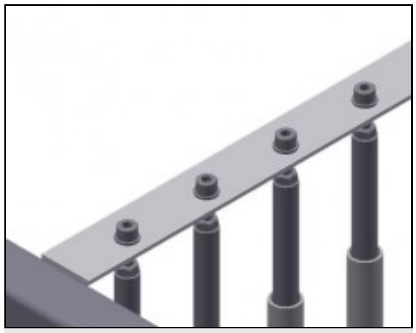

Séparateur avec protection plastique GFW 15

Toutes les surfaces de contact comportent un revêtement en PVC antidérapant évitant d'endommager les vitrages lors du stockage

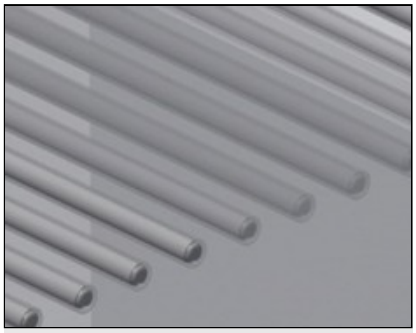

Chargement et déchargement simples GFW 1200

Accès plus rapide grâce à un stockage clair

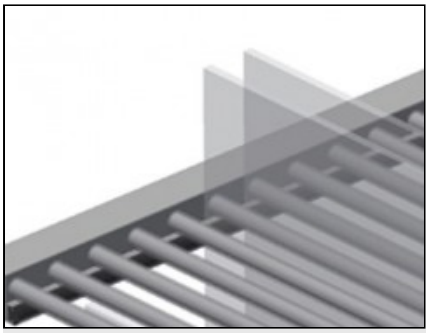

Support avec barre caoutchouc GFW 1200

Surface support recouverte d'une barre en caoutchouc, protégeant le vitrage des dommages

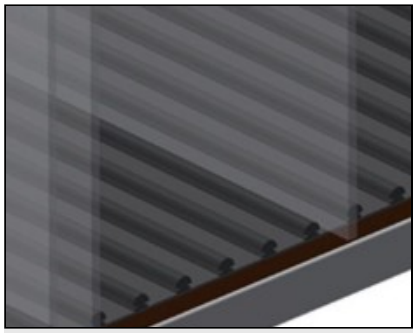

Support avec plaque de bois et feutre GFW 1200

Surface de contact inférieure à feutre. Barres PVC supplémentaires sur la plaque de sol



Support GFW 15

Surface de contact inférieure recouverte d'un profil caoutchouc, protégeant le vitrage des dommages

elumatec AG
Pinacher Straße, 61
75417 Mühlacker
Germany

Tel +49 7041-14-184
sales@elumatec.com
www.elumatec.com

The right to make technical alterations is reserved.

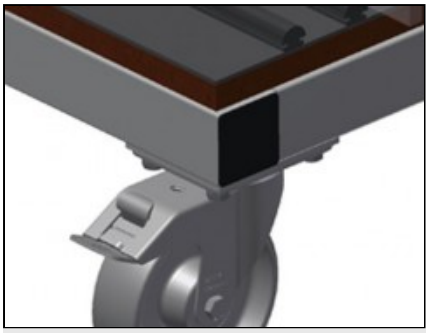

Roulettes de direction GFW 1200

4 galets de direction, dont 2 à frein de blocage assurant une mobilité élevée et une manipulation légère et sécurisée

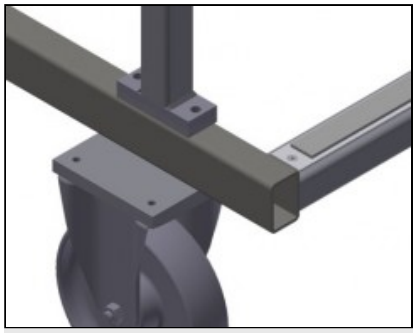

Roulettes de direction complètes GFW 15

Deux roulettes de direction, deux roues fixes, et donc déplaçables librement. Diamètre du galet 200 mm

elumatec AG
Pinacher Straße, 61
75417 Mühlacker
Germany

Tel +49 7041-14-184
sales@elumatec.com
www.elumatec.com

The right to make technical alterations is reserved.

GFW / CHARIOTS

MODÈLES

GFW 1200



GFW 15

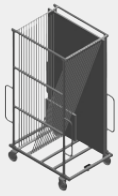

DIMENSIONS ET POIDS

GFW 1200 / GFW 15	
Longueur (mm)	1.200 / 1.810
Largeur (mm)	1.400 / 1.300
Hauteur (mm)	2.270 / 3.020
Poids (kg)	210 / 255

CAPACITÉ DE STOCKAGE

GFW 1200 / GFW 15	
Compartiments	20 / 15
Capacité de chargement (kg)	800 / 750
GFW 1200	
Largeur interne (mm)	30
GFW 15	
Largeur compartiment (mm)	44
Hauteur compartiment (mm)	2.600

CARACTÉRISTIQUES

GFW 1200 / GFW 15	
Diamètre roulettes pivotantes (mm)	120 / 200
GFW 1200	
Roulettes pivotantes	4
Roulettes pivotantes avec frein	2

Inclus ● Disponible ○

elumatec AG
Pinacher Straße, 61
75417 Mühlacker
Germany

Tel +49 7041-14-184
sales@elumatec.com
www.elumatec.com

The right to make technical alterations is reserved.