GF

CHARIOTS

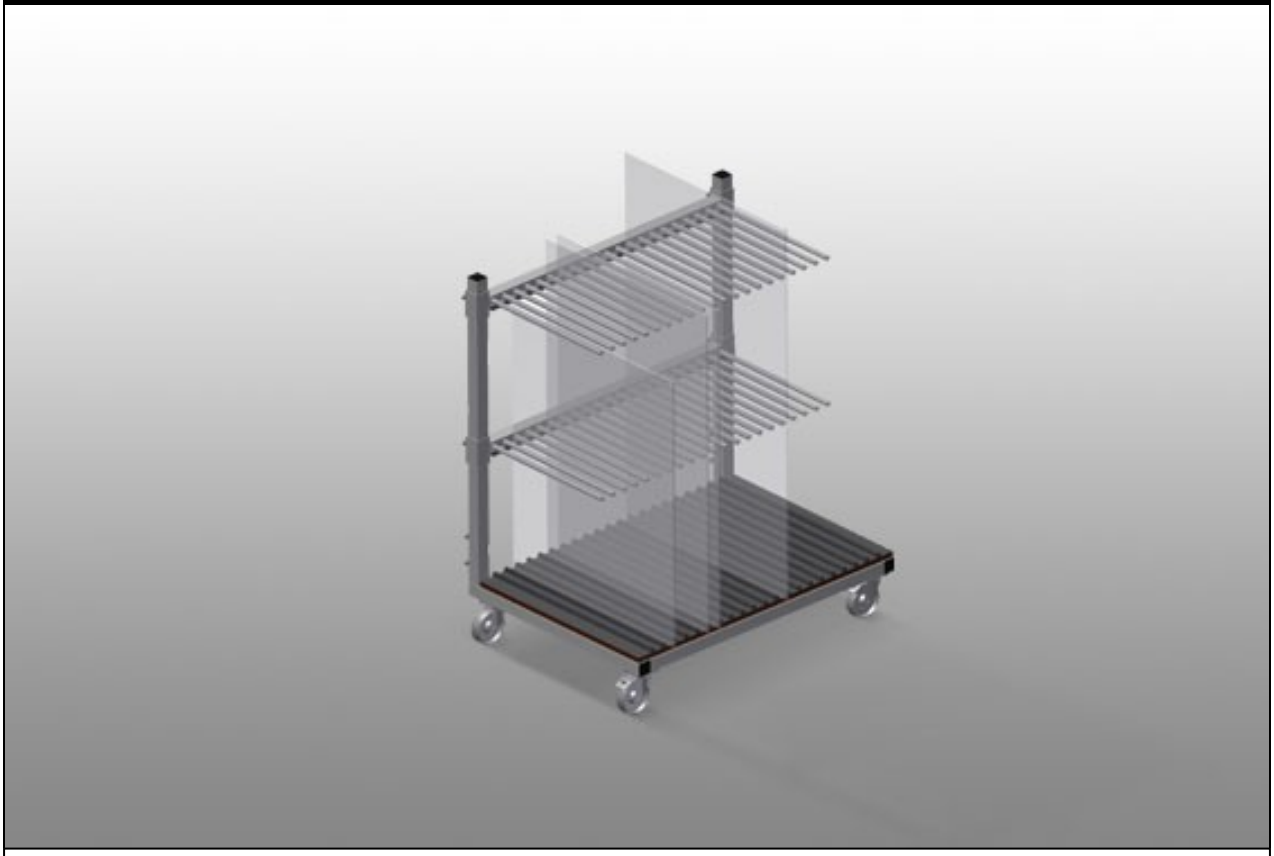

Chariot de transport à vitrages à peigne. Construction en acier stable. Idéal pour le tri du verre. Support en bois dur à feutre. Séparateur pour 20 vitres. Séparateurs réglables en hauteur. 4 roulettes de direction, dont 2 à frein de blocage.

elumatec AG
Pinacher Straße, 61
75417 Mühlacker
Germany

Tel +49 7041-14-184
sales@elumatec.com
www.elumatec.com

The right to make technical alterations is reserved.

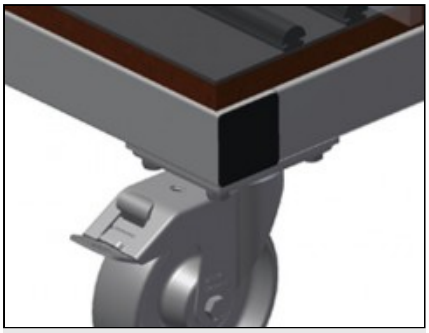

Roulettes de direction

4 galets de direction, dont 2 à frein de blocage assurant une mobilité élevée et une manipulation légère et sécurisée

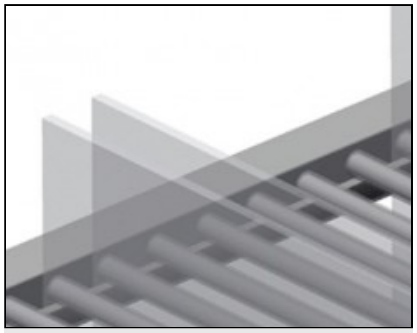

Séparateur avec protection plastique

Séparateurs réglables en hauteur. Toutes les surfaces de contact comportent un revêtement en PVC antidérapant évitant d'endommager le vitrage lors du stockage

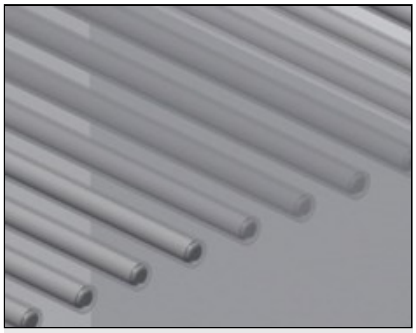

Chargement et déchargement simples

Accès plus rapide grâce à un stockage clair

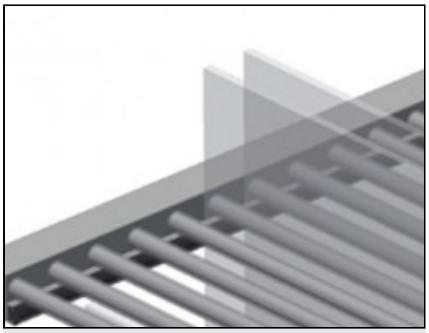

Support avec barre caoutchouc

Surface support recouverte d'une barre en caoutchouc, protégeant le vitrage des dommages

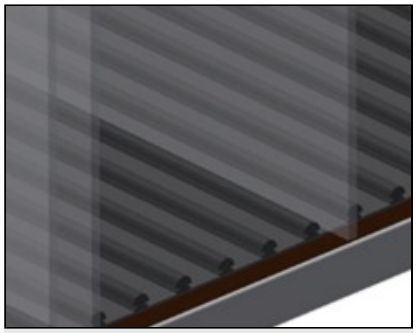

Support avec plaque de bois et feutre

Surface de contact inférieure à feutre. Barres PVC supplémentaires sur la plaque de sol

elumatec AG
Pinacher Straße, 61
75417 Mühlacker
Germany

Tel +49 7041-14-184
sales@elumatec.com
www.elumatec.com

The right to make technical alterations is reserved.

GF / CHARIOTS

MODÈLES

GF 1000



DIMENSIONS ET POIDS

Longueur (mm)	1.180
Largeur (mm)	850
Hauteur (mm)	1.360
Poids (kg)	95

CAPACITÉ DE STOCKAGE

Compartiments	20
Largeur interne (mm)	30
Capacité de chargement (kg)	400

CARACTÉRISTIQUES

Roulettes pivotantes	4
Roulettes pivotantes avec frein	2
Diamètre roulettes pivotantes (mm)	125

Inclus ● Disponible ○

elumatec AG
Pinacher Straße, 61
75417 Mühlacker
Germany

Tel +49 7041-14-184
sales@elumatec.com
www.elumatec.com

The right to make technical alterations is reserved.