G

MANIPULATEURS DE VERRE



Support d'appareils à air comprimé et électrique. Fixation sur le mur ou la colonne en acier. Dispositif de rangement mobile pour outils et appareils à air comprimé, permettant d'améliorer les conditions de travail. Aucun tuyau sur le sol. Porte-outils à réglage en hauteur. De série avec deux tuyaux en spirale (sans outils). Avec unité de maintenance et tuyau de raccord d'air. Prises de sécurité doubles. Raccord d'air comprimé quadruple.

elumatec AG
Pinacher Straße, 61
75417 Mühlacker
Germany

Tel +49 7041-14-184
sales@elumatec.com
www.elumatec.com

The right to make technical alterations is reserved.

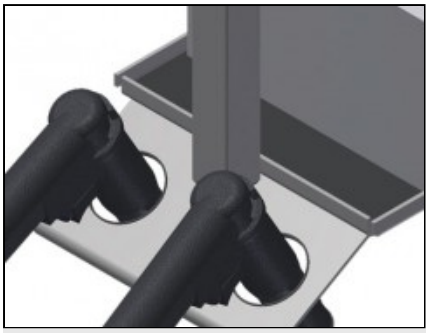

Porte-outils

Porte outils pour outils pneumatiques ou électriques

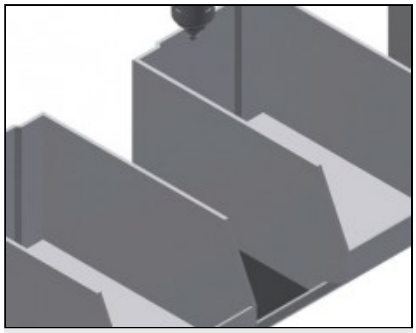

Rangement

Rangement pratique avec 2 bacs plastique pour petits accessoires tels que ferrures et vis

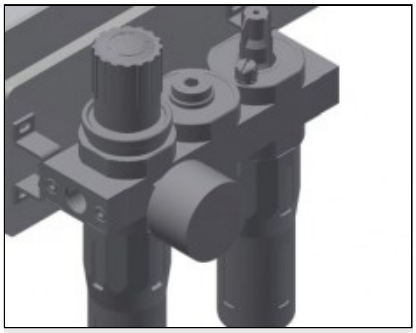

Unité de maintenance

Unité de maintenance pour outils à air comprimé

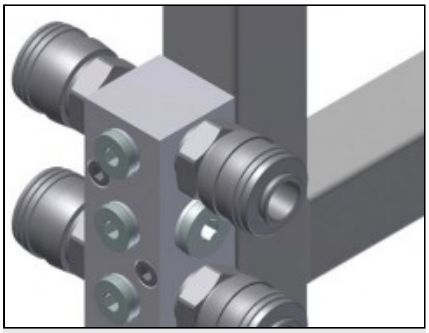

Raccord d'air comprimé

Raccord quadruple pour outils à air comprimé



Prises de sécurité doubles

elumatec AG
Pinacher Straße, 61
75417 Mühlacker
Germany

Tel +49 7041-14-184
sales@elumatec.com
www.elumatec.com

The right to make technical alterations is reserved.

G / MANIPULATEURS DE VERRE

MODÈLES

G 3000



G 4000



CARACTÉRISTIQUES

G 3000 / G 4000	
Longueur du bras (mm)	3.000 / 4.000
Capacité de chargement (kg)	160 / 120
Tubes en spirale (sans outils)	2
Unité de maintenance et tube de raccordement d'air	●
Connexion quadruple air comprimé	●
Doubles prises Schuko	○
Support en acier pour fixation au sol	○

Inclus ● Disponible ○

elumatec AG
Pinacher Straße, 61
75417 Mühlacker
Germany

Tel +49 7041-14-184
sales@elumatec.com
www.elumatec.com

The right to make technical alterations is reserved.