BW

CHARIOTS

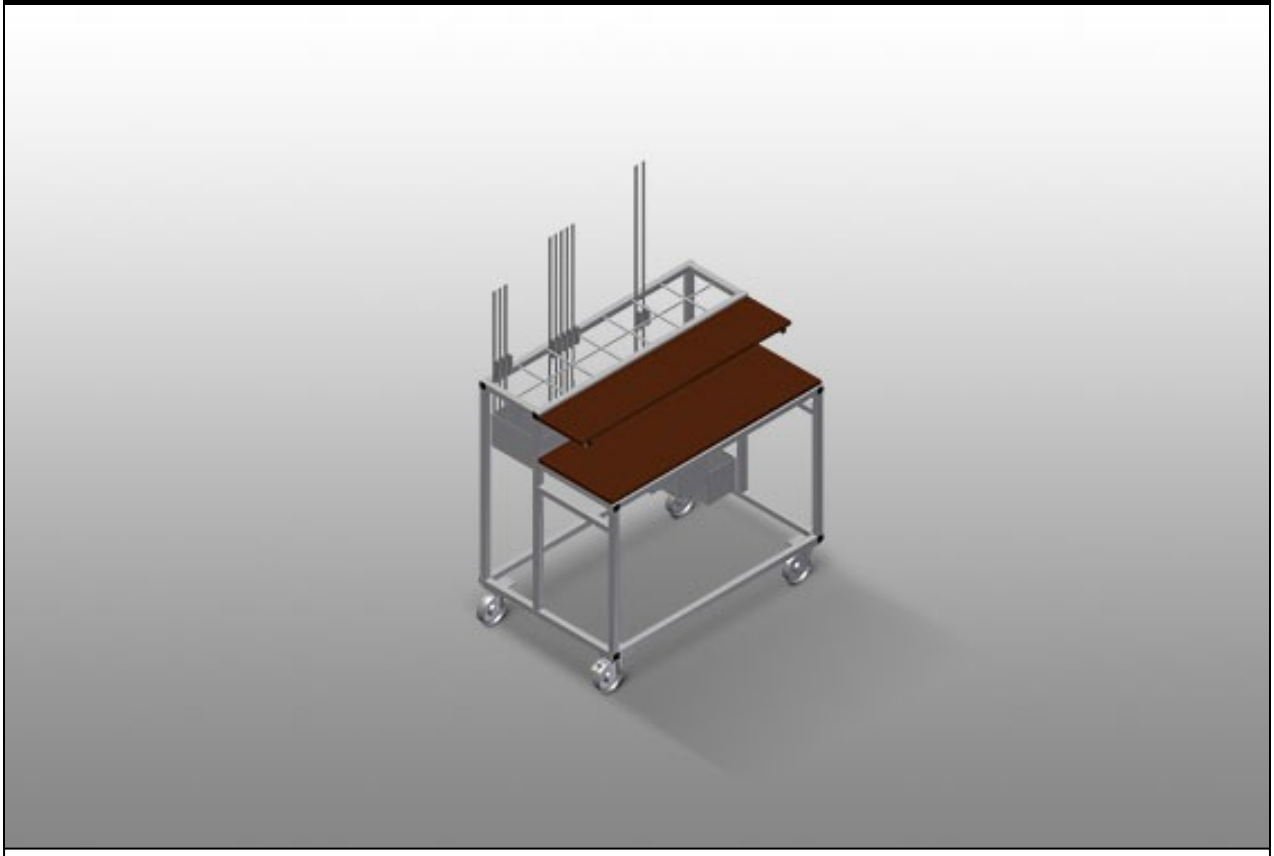

Chariot de ferrures pour une mise à disposition claire des ferrures. Construction en acier stable. 2 tablettes en bois. Dispositif de réception pour poinçonneuse. 4 roulettes de direction, dont 2 à frein de blocage.

elumatec AG
Pinacher Straße, 61
75417 Mühlacker
Germany

Tel +49 7041-14-184
sales@elumatec.com
www.elumatec.com

The right to make technical alterations is reserved.

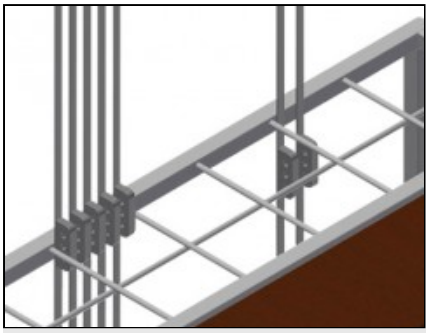

Compartiments

7 compartiments pour revêtements, disposés par couches, dimensions 190 x 265 mm

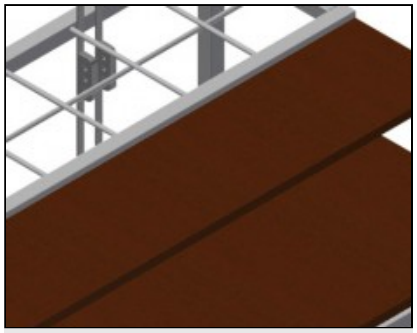

Rangement

2 tablettes pour outils et accessoires

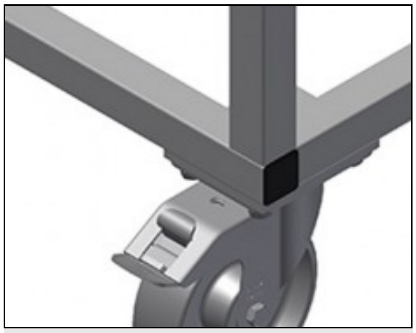

Roulettes de direction

4 galets de direction, dont 2 à frein de blocage assurant une mobilité élevée et une manipulation légère et sécurisée

elumatec AG
Pinacher Straße, 61
75417 Mühlacker
Germany

Tel +49 7041-14-184
sales@elumatec.com
www.elumatec.com

The right to make technical alterations is reserved.

BW / CHARIOTS

MODÈLES

BW 7002



DIMENSIONS ET POIDS

Longueur (mm)	1.100
Largeur (mm)	710
Hauteur (mm)	1.090
Poids (kg)	50

CAPACITÉ DE STOCKAGE

Compartiments	7
Étagères en bois	2
Capacité de chargement (kg)	300

CARACTÉRISTIQUES

Roulettes pivotantes	4
Roulettes pivotantes avec frein	2
Diamètre roulettes pivotantes (mm)	125

Inclus ● Disponible ○

elumatec AG
Pinacher Straße, 61
75417 Mühlacker
Germany

Tel +49 7041-14-184
sales@elumatec.com
www.elumatec.com

The right to make technical alterations is reserved.