# VR

## RODILLOS VERTICALES

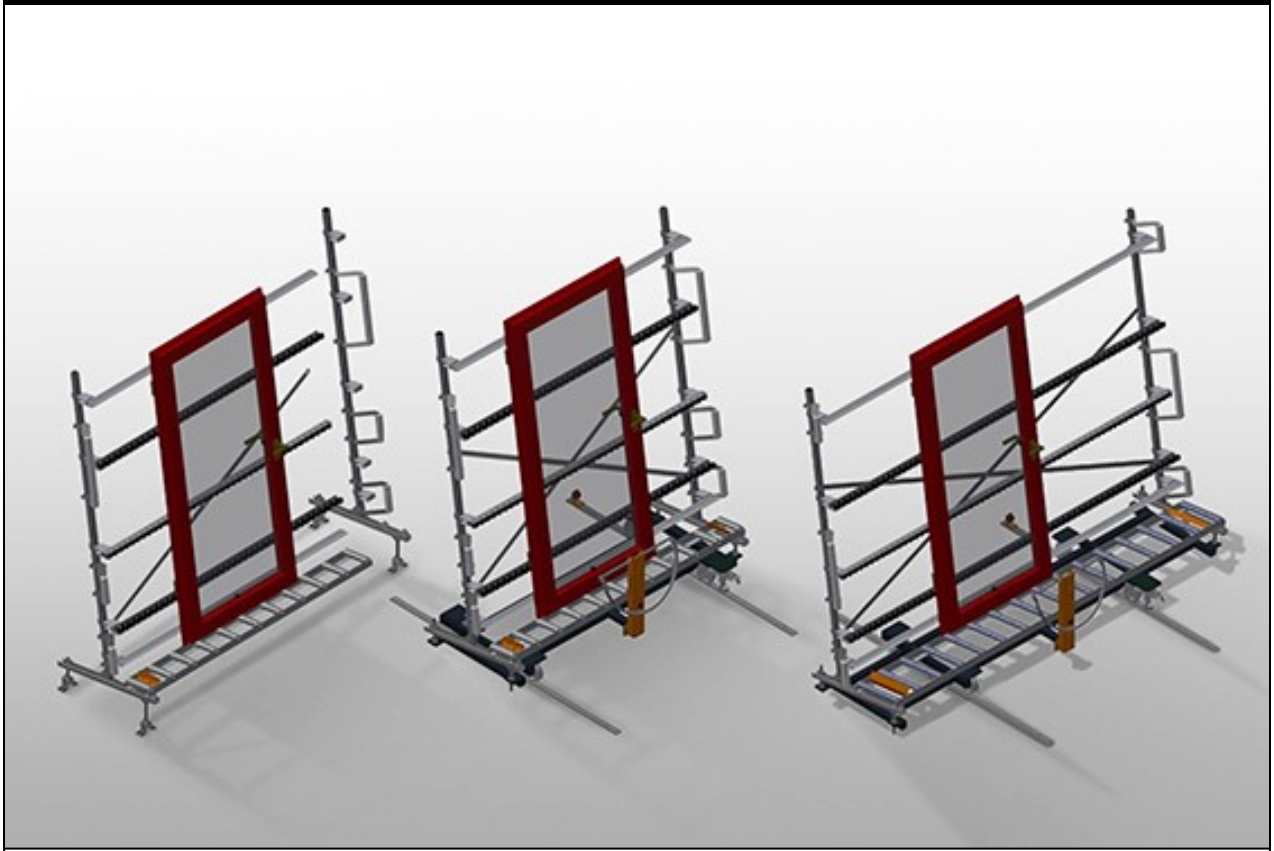

Transfer de rodillos vertical para el transporte fluido a la siguiente fase de mecanización así como para el transporte para el almacenamiento y clasificación de las ventanas acabadas. Manipulación sencilla de elementos de ventanas.

VR 2000 / VR 3000 / VR 4000 / VR 2003 / VR 3003 / VR 4003: Ampliación con sistema modular. Cada unidad de vía de rodillos tiene 2.000/3.000/4.000 mm de longitud (según el modelo). Listones de deslizamiento de plástico arriba y abajo. Tres soportes de ruedecillas con rodillos de goma con un diámetro de 50 mm. Unidad básica sin montante final.

VR 2000 F / VR 3000 F / VR 4000 F / VR 2003 F / VR 3003 F / VR 4003 F: Cada unidad de vía de rodillos tiene 2.000/3.000/4.000 mm de longitud (según el modelo). Listones de deslizamiento de plástico arriba y abajo. Tres soportes de ruedecillas con rodillos de goma con un diámetro de 50 mm. Unidad básica con montante final. Transfer de rodillos vertical con ruedas, desplazable sobre carriles.

VR 3000 DF / VR 4000 DF / VR 3003 DF / VR 4003 DF: Cada unidad de vía de rodillos tiene 3.000/4.000 mm de longitud (según el modelo). Listones de deslizamiento de plástico arriba y abajo. Tres soportes de ruedecillas con rodillos de goma con un diámetro de 50 mm. Unidad básica con montante final. Transfer de rodillos vertical con ruedas, desplazable sobre carriles. El transfer de rodillos puede girar 360°.

**elumatec AG**
Pinacher Straße, 61
75417 Mühlacker
Germany

Tel +49 7041-14-184
sales@elumatec.com
www.elumatec.com

The right to make technical alterations is reserved.

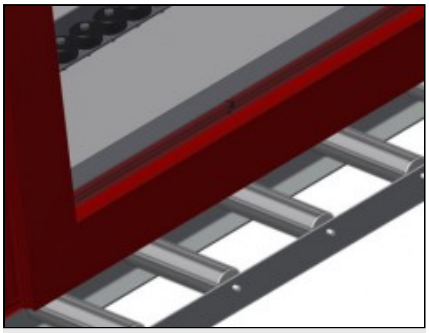

## Rodillos portadores VR 2000 / VR 3000 / VR 4000 / VR 2000F / VR 3000F / VR 4000F / VR 3000DF / VR 4000DF

Ruedas continuas, anchura de rodillos portadores: 200 mm.

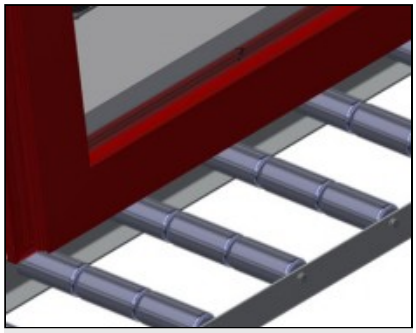

## Rodillos portadores VR 2003 / VR 3003 / VR 4003 / VR 2003F / VR 3003F / VR 4003F / VR 3003DF / VR 4003DF

Ruedas continuas, rodillos portadores con 3 divisiones 3 x 120 mm

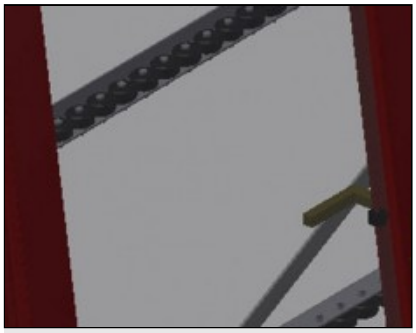

## Soporte de ruedecillas

Tres soportes de ruedecillas con rodillos de goma con un diámetro de 50 mm

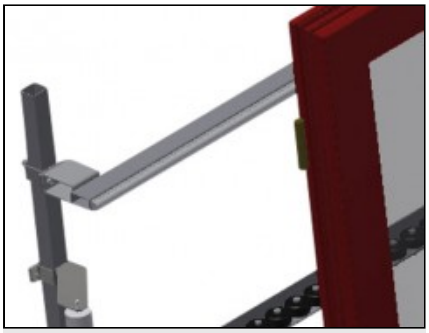

## Apoyo

Apoyo posterior con listones de deslizamiento de plástico arriba y abajo

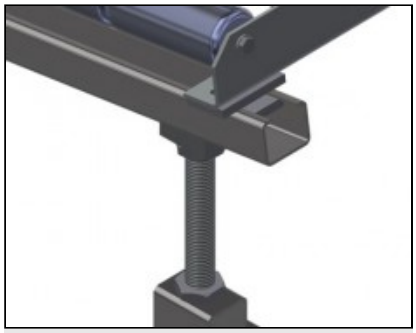

## Ajuste de altura del transfer de rodillos VR 2000 / VR 3000 / VR 4000 / VR 2003 / VR 3003 / VR 4003

Altura inferior del transfer de rodillos regulable a través de las patas de ajuste

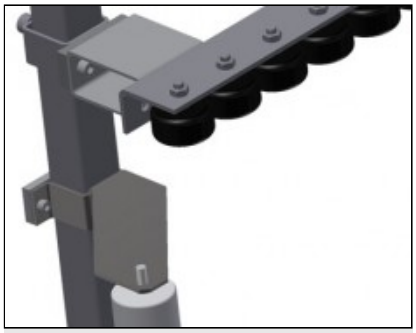

## Ajuste de altura del soporte de ruedecillas VR 2000 / VR 3000 / VR 4000 / VR 2003 / VR 3003 / VR 4003

Soporte de ruedecillas de altura ajustable

**elumatec AG**
Pinacher Straße, 61
75417 Mühlacker
Germany

Tel +49 7041-14-184
sales@elumatec.com
www.elumatec.com

The right to make technical alterations is reserved.

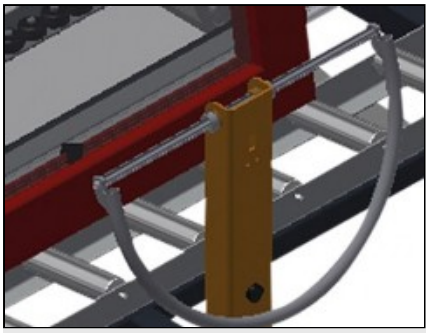

## Asidero VR 2000F / VR 3000F / VR 4000F / VR 3000DF / VR 4000DF

Asidero para desplazar fácilmente la vía de rodillos sobre los carriles

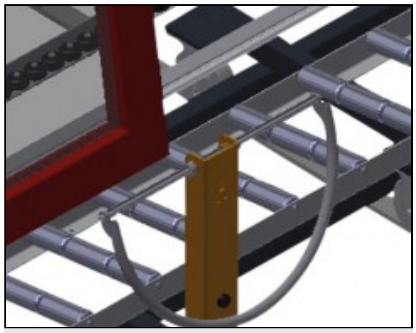

## Asidero VR 2003F / VR 3003F / VR 4003F / VR 3003DF / VR 4003DF

Asidero para desplazar fácilmente la vía de rodillos sobre los carriles



## Unidad móvil (excluida VR 2000 / VR 3000 / VR 4000 / VR 2003 / VR 3003 / VR 4003)

Dispositivo móvil con ruedas y freno de retención

**elumatec AG**
Pinacher Straße, 61
75417 Mühlacker
Germany

Tel +49 7041-14-184
sales@elumatec.com
www.elumatec.com

The right to make technical alterations is reserved.

## **VR** / RODILLOS VERTICALES

### MODELOS

VR 2000

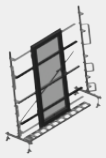

VR 3000

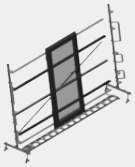

VR 4000

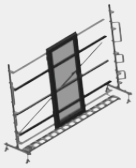

VR 2003

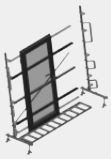

VR 3003

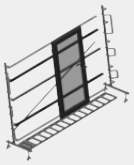

VR 4003

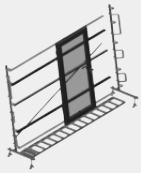

VR 2000 F



VR 3000 F



VR 4000 F



VR 2003 F



VR 3003 F



VR 4003 F

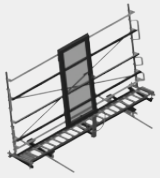

VR 3000 DF

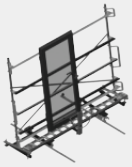

VR 4000 DF



VR 3003 DF



VR 4003 DF

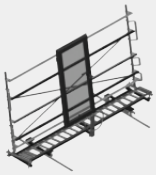

### DIMENSIÓN Y PESO

**VR 2000 / VR 3000 / VR 4000 / VR 2003 / VR 3003 / VR 4003 / VR 2000 F / VR 3000 F / VR 4000 F / VR 2003 F / VR 3003 F / VR 4003 F / VR 3000 DF / VR 4000 DF / VR 3003 DF / VR 4003 DF**

| | |
|---|---|
| Longitud (mm) | 2.000 / 3.000 / 4.000 / 2.000 / 3.000 / 4.000 / 2.000 / 3.000 / 4.000 / 2.000 / 3.000 / 4.000 / 3.000 / 4.000 / 3.000 / 4.000 |
| Ancho (mm) | 900 / 900 / 900 / 900 / 900 / 900 / 1.000 / 1.000 / 1.000 / 1.000 / 1.000 / 1.000 / 1.000 / 1.000 / 1.000 / 1.000 |
| Altura (mm) | 2.400 / 2.400 / 2.400 / 2.400 / 2.400 / 2.400 / 2.490 / 2.490 / 2.490 / 2.490 / 2.490 / 2.490 / 2.490 / 2.490 / 2.490 / 2.490 |
| Altura de apoyo (mm) | 2.100 |

**elumatec AG**
Pinacher Straße, 61
75417 Mühlacker
Germany

Tel +49 7041-14-184
sales@elumatec.com
www.elumatec.com

The right to make technical alterations is reserved.

## DIMENSIÓN Y PESO

| | |
|---|---|
| Peso (kg) | 80 / 120 / 200 / 100 / 120 / 220 / 100 / 140 / 200 / 120 / 180 / 200 / 180 / 220 / 200 / 240 |
| **VR 2000 / VR 3000 / VR 4000 / VR 2000 F / VR 3000 F / VR 4000 F / VR 3000 DF / VR 4000 DF** | |
| Ancho de los rodillos de soporte (mm) | 200 |
| **VR 2003 / VR 3003 / VR 4003 / VR 2003 F / VR 3003 F / VR 4003 F / VR 3003 DF / VR 4003 DF** | |
| Rodillos de soporte divididos en 3 partes (mm) | 3 x 120 |

**elumatec AG**
Pinacher Straße, 61
75417 Mühlacker
Germany

Tel +49 7041-14-184
sales@elumatec.com
www.elumatec.com

The right to make technical alterations is reserved.

## CARACTERÍSTICAS

| | |
|---|---|
| Capacidad de carga (kg) | 200 |
| Mini mesas de rodillos de goma, diámetro 50 mm | 3 |
| Unidad de base con montante terminal | ● |
| Rodillos de inserción L= 500 mm (par) | ○ |
| Rodillos de inserción L= 250 mm (par) | ○ |
| Soportes de ruedecillas adicionales con rodillos de goma arriba/abajo | ○ |
| **VR 2000 F / VR 3000 F / VR 4000 F / VR 2003 F / VR 3003 F / VR 4003 F / VR 3000 DF / VR 4000 DF / VR 3003 DF / VR 4003 DF** | |
| Mesa de rodillos deslizante en carriles móviles con ruedas con bridas | ● |
| Carril de 2,0 m hacia la izquierda y la derecha | ○ |
| **VR 3000 DF / VR 4000 DF / VR 3003 DF / VR 4003 DF** | |
| La mesa de rodillos puede girarse a 360° | ● |
| **VR 2000 / VR 3000 / VR 4000 / VR 2003 / VR 3003 / VR 4003** | |
| Montante terminal | ○ |
| **VR 2000 / VR 3000 / VR 4000 / VR 2000 F / VR 3000 F / VR 4000 F / VR 3000 DF / VR 4000 DF** | |
| Protecciones del perfil para Rb = 200 mm | ○ |
| Tope límite Rb L= 200 mm | ○ |
| **VR 2003 / VR 3003 / VR 4003 / VR 2003 F / VR 3003 F / VR 4003 F / VR 3003 DF / VR 4003 DF** | |
| Protecciones del perfil para Rb = 3x120 mm | ○ |
| Tope límite Rb L= 3x120 mm | ○ |

Incluido ● Disponible ○

**elumatec AG**
Pinacher Straße, 61
75417 Mühlacker
Germany

Tel +49 7041-14-184
sales@elumatec.com
www.elumatec.com

The right to make technical alterations is reserved.