elumatec

a voilàp company

# SBZ 140

CENTROS DE MECANIZADO DE PÓRTICO



- Centro de mecanizado de barras de 4 ejes
- Para la mecanización rentable y racional de perfiles de aluminio y de acero de pared delgada
- Versión estándar con motor portafresa refrigerado por aire (hay disponible una versión opcional con motor portafresa refrigerado por agua)
- Todos los procesos de trabajo como fresar, taladrar y roscar se realizan con la barra perfilada fija para no deteriorar la superficie del perfil.
- Mecanización continuada con todos las herramientas de -90° a +90°
- Posicionamiento automática de las mordazas con sistema de medición absoluta
- El carrusel de útiles de avance conjunto permite cambiar la herramienta en poco tiempo logrando con ello ciclos óptimos de mecanización
- El almacén puede cargarse con ocho herramientas
- Hay disponibles hasta dos cabezales angulares rotativos respectivamente con dos herramientas diferentes (0° - 90° - 180° - 270°) (opción) para la mecanización frontal y doble de barras
- Dos zonas de mecanización separadas posibilitan un mecanizado en modo pendular (opción). La protección de la zona se realiza con el escáner láser en el lado del operador para una máxima seguridad.
- Control de 4 ejes
- Pantalla de color de 18.5", conectores USB y conexión a red

**elumatec AG**
Pinacher Straße, 61
75417 Mühlacker
Germany

Tel +49 7041-14-184
sales@elumatec.com
www.elumatec.com

The right to make technical alterations is reserved.

- Sistema operativo Windows
- eluCam

**Longitudes de mecanización**

SBZ 140 – 4,2 m

- Longitud máx. de mecanizado con mecanizado frontal: 4.200 mm
- Longitud máx. de mecanizado sin mecanizado frontal: 4.320 mm

SBZ 140 – 7,6 m

- Longitud máx. de mecanizado con mecanizado frontal: 7.600 mm
- Longitud máx. de mecanizado sin mecanizado frontal: 7.720 mm

SBZ 140 – 9,7 m

- Longitud máx. de mecanizado con mecanizado frontal: 9.700 mm
- Longitud máx. de mecanizado sin mecanizado frontal: 9.820 mm

**Opciones**

- Mecanización de dos zonas para modo pendular
- Medición automática de longitud a ambos lados
- Dispositivo de fijación para la mecanización doble de perfiles
- Escáner de código de perfiles
- Carrusel de útiles estacionario (16 unid.)
- Cambiador de herramientas de avance conjunto para cabezal angular o cabezal de sierra
- Cabezales fresadores angulares
- Cabezal de sierra
- Alojamientos de útiles
- Mandril de pinzas de sujeción
- Pinzas de sujeción
- Herramientas
- eluCad (paquete de software Office para la gestión optimada de la producción)

**elumatec AG**
Pinacher Straße, 61
75417 Mühlacker
Germany

Tel +49 7041-14-184
sales@elumatec.com
www.elumatec.com

The right to make technical alterations is reserved.



**SBZ 140 Centro de mecanizado de barras**



**SBZ 140 Centro de mecanizado de barras**

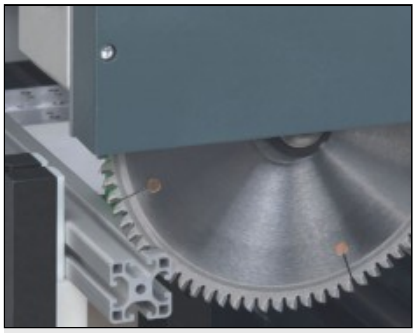

**SBZ 140 Centro de mecanizado de barras**



**SBZ 140 Centro de mecanizado de barras**



**SBZ 140 Centro de mecanizado de barras**

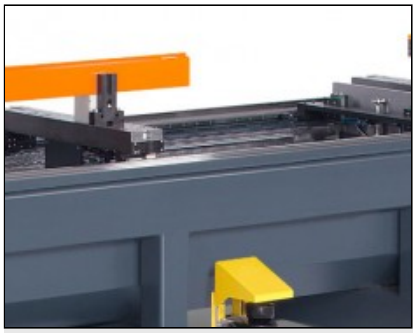

**SBZ 140 Centro de mecanizado de barras**

**elumatec AG**
Pinacher Straße, 61
75417 Mühlacker
Germany

Tel +49 7041-14-184
sales@elumatec.com
www.elumatec.com

The right to make technical alterations is reserved.

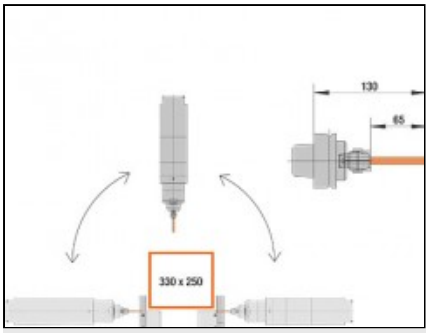


**SBZ 140 Centro de mecanizado de barras**

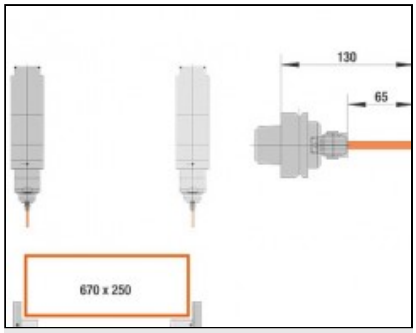


**SBZ 140 Centro de mecanizado de barras**

**elumatec AG**
Pinacher Straße, 61
75417 Mühlacker
Germany

Tel +49 7041-14-184
sales@elumatec.com
www.elumatec.com

The right to make technical alterations is reserved.