RF

CARROS

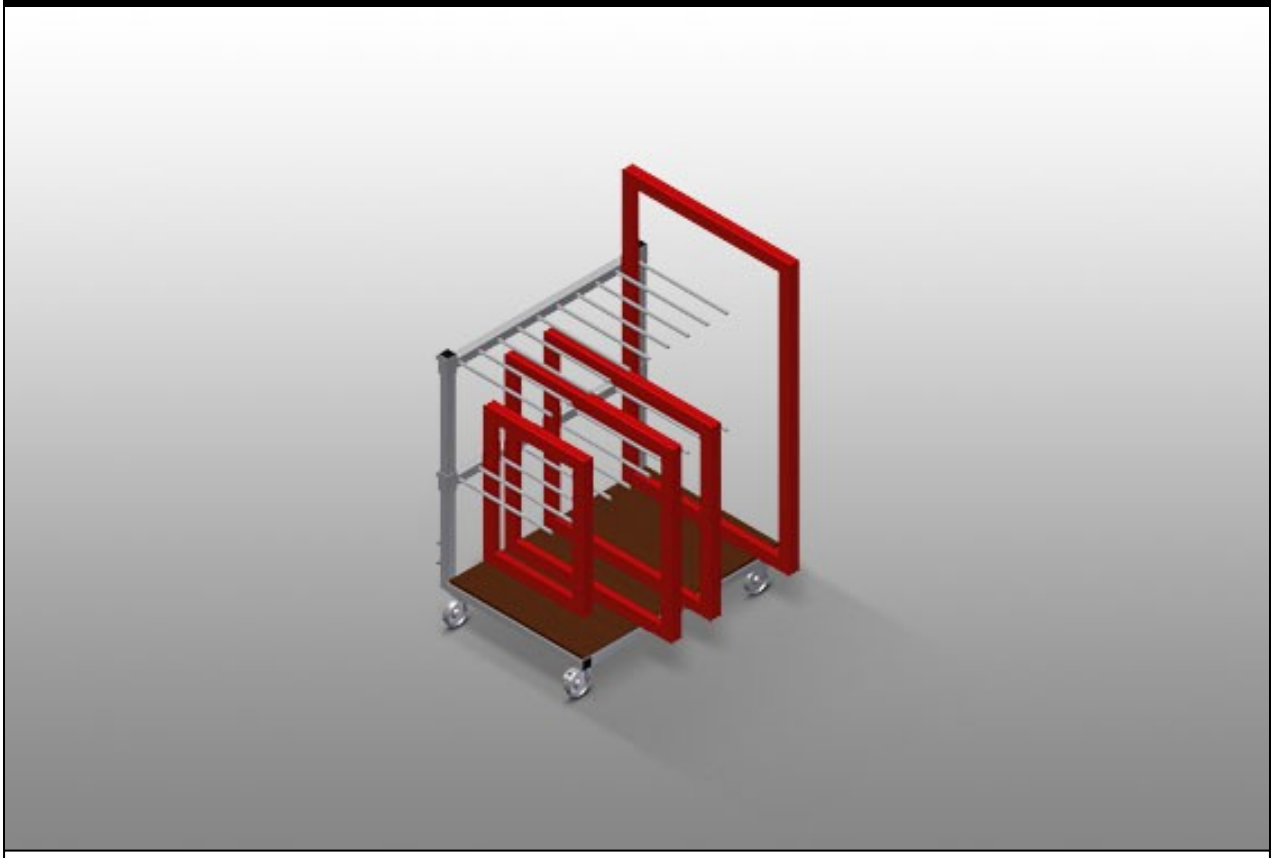

Carro de perfiles para el transporte interno de marcos y hojas. Construcción estable de acero. Carro con estante de clasificación para el transporte y almacenamiento de marcos y hojas. Superficie de apoyo de madera dura. Separadores de compartimentos para nueve marcos. La altura de los divisores de compartimentos es ajustable. Cuatro ruedas, dos de ellas con freno de fijación.

elumatec AG
Pinacher Straße, 61
75417 Mühlacker
Germany

Tel +49 7041-14-184
sales@elumatec.com
www.elumatec.com

The right to make technical alterations is reserved.

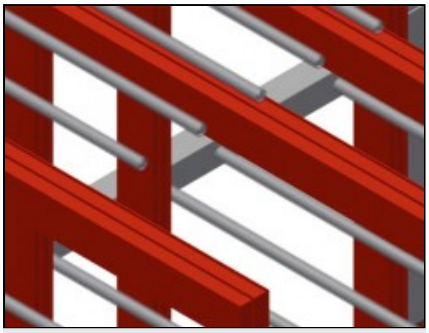

Sencilla carga y descarga

Todos los elementos están siempre a mano

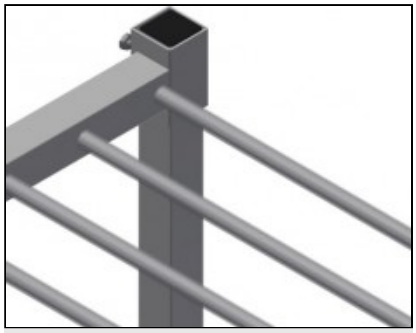

Divisores de compartimentos

Divisor de compartimentos de altura regulable con una anchura de compartimento de 100 mm y una profundidad de 540 mm

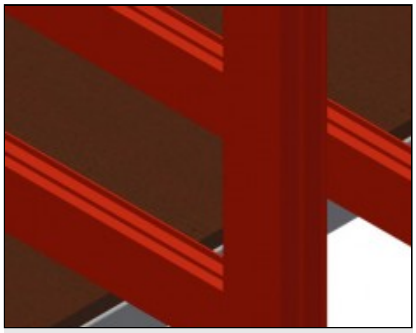

Superficie de colocación

Soporte inferior con placa de madera

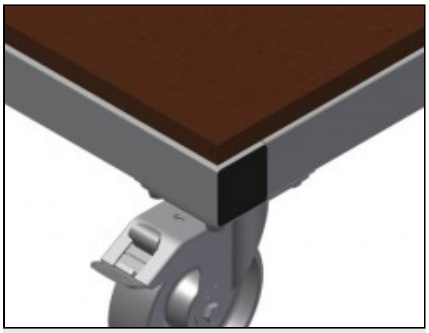

Ruedas de dirección

Cuatro ruedas de dirección, dos de ellas con freno de retención, ofrecen una gran movilidad y una manipulación fácil y segura

elumatec AG
Pinacher Straße, 61
75417 Mühlacker
Germany

Tel +49 7041-14-184
sales@elumatec.com
www.elumatec.com

The right to make technical alterations is reserved.

RF / CARROS

MODELOS

RF 1000

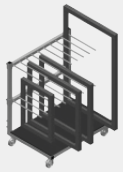

DIMENSIÓN Y PESO

Longitud (mm)	1.180
Ancho (mm)	850
Altura (mm)	1.360
Peso (kg)	65

CAPACIDAD DE ALMACENAMIENTO

Separadores	2
Compartimientos	9
Ancho compartimiento (mm)	100
Profundidad compartimiento (mm)	540
Altura de apoyo (mm)	1.150
Capacidad de carga (kg)	400

CARACTERÍSTICAS

Protección de plástico	○
Ruedas giratorias	4
Ruedas giratorias con tope de bloqueo	2
Diámetro de ruedas giratorias (mm)	125

Incluido ● Disponible ○

elumatec AG
Pinacher Straße, 61
75417 Mühlacker
Germany

Tel +49 7041-14-184
sales@elumatec.com
www.elumatec.com

The right to make technical alterations is reserved.