PWW

CARROS

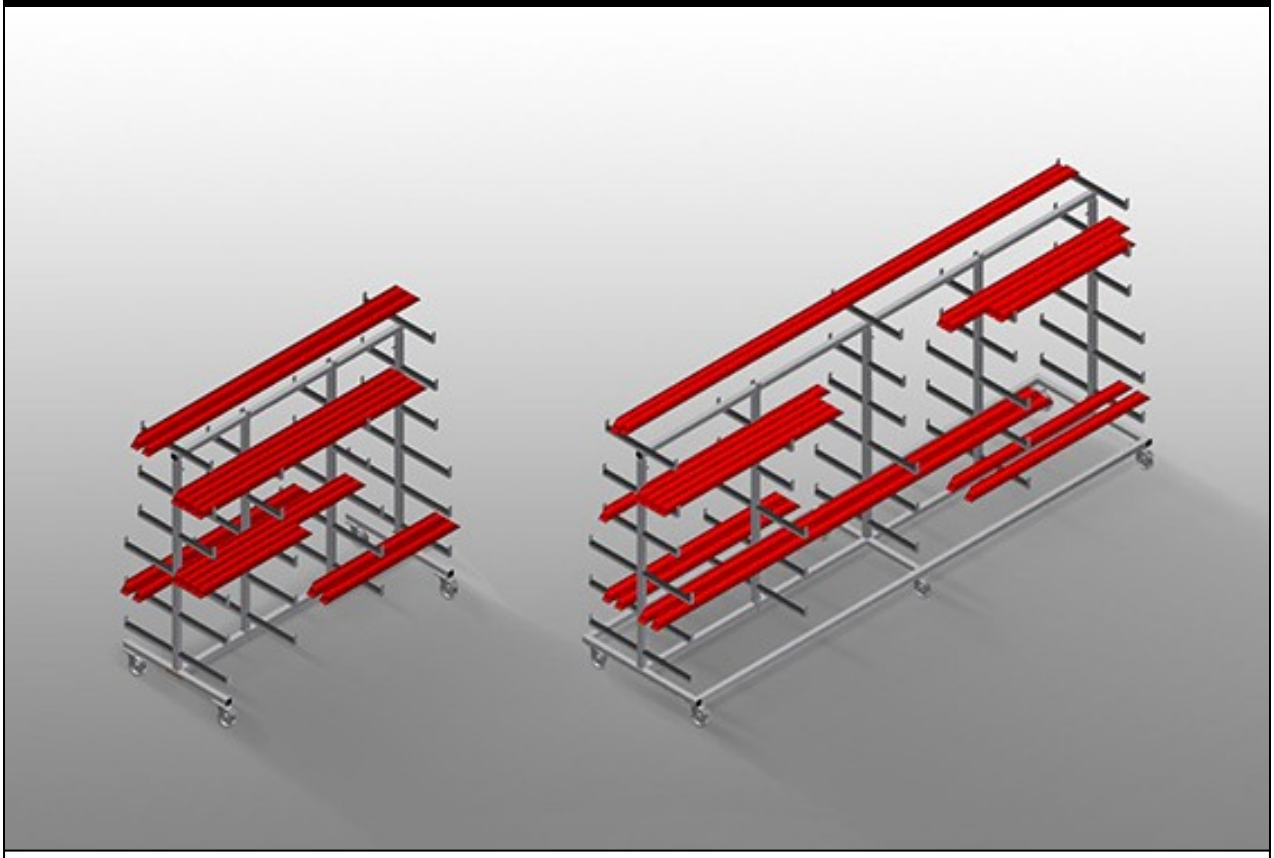

Carro de perfiles para el almacenamiento y transporte horizontal de perfiles. Construcción estable de acero.
Transporte horizontal de perfiles. Fácil transporte de materias primas de perfiles y perfiles cortados a medida.
Los brazos de soporte están recubiertos de goma. Carro de perfiles con soportes de perfiles en ambos lados.
Seis soportes por montante.
PWW 1000: Un apoyo central. Cuatro ruedas de dirección, dos de ellas con freno de retención.
PWW 2000: Dos apoyos centrales. Cuatro ruedas de dirección, dos de ellas con freno de retención.
PWW 4000: Tres montantes centrales. Seis ruedas, dos de ellas con freno de fijación.

elumatec AG
Pinacher Straße, 61
75417 Mühlacker
Germany

Tel +49 7041-14-184
sales@elumatec.com
www.elumatec.com

The right to make technical alterations is reserved.

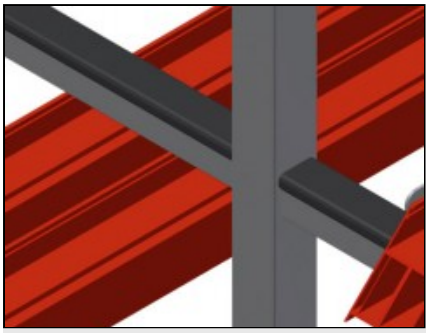

Sencilla carga y descarga

Rápido acceso gracias al claro almacenamiento

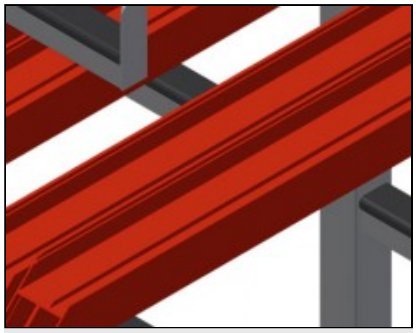

Brazos de soporte

Brazos de soporte con revestimiento de goma, apoyo central ajustable

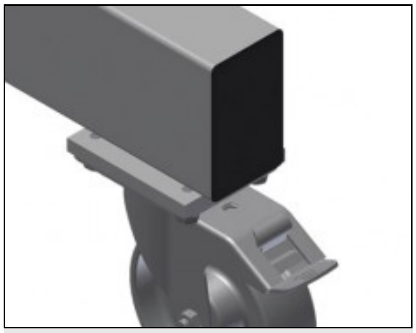

Ruedas de dirección

Cuatro ruedas de dirección, dos de ellas con freno de retención, ofrecen una gran movilidad y una manipulación fácil y segura

elumatec AG
Pinacher Straße, 61
75417 Mühlacker
Germany

Tel +49 7041-14-184
sales@elumatec.com
www.elumatec.com

The right to make technical alterations is reserved.

PWW / CARROS

MODELOS



DIMENSIÓN Y PESO

PWW 1000 / PWW 2000 / PWW 4000

Longitud (mm)	1.625 / 2.000 / 4.000
Ancho (mm)	900 / 900 / 1.000
Altura (mm)	1.960
Peso (kg)	60 / 75 / 130

CAPACIDAD DE ALMACENAMIENTO

PWW 1000 / PWW 2000 / PWW 4000

Placas de depósito	11
Ancho interior (mm)	260
Ancho placa de depósito inferior (mm)	420
Ancho placa de depósito superior (mm)	300
Capacidad de carga (kg)	350 / 350 / 500

elumatec AG
Pinacher Straße, 61
75417 Mühlacker
Germany

Tel +49 7041-14-184
sales@elumatec.com
www.elumatec.com

The right to make technical alterations is reserved.

CARACTERÍSTICAS

PWW 1000 / PWW 2000 / PWW 4000	
Montante central	1 / 2 / 3
Ruedas giratorias	4 / 4 / 6
Ruedas giratorias con tope de bloqueo	2
Diámetro de ruedas giratorias (mm)	125
PWW 1000 / PWW 2000	
Montante central individual	○

Incluido ● Disponible ○

elumatec AG
Pinacher Straße, 61
75417 Mühlacker
Germany

Tel +49 7041-14-184
sales@elumatec.com
www.elumatec.com

The right to make technical alterations is reserved.