PWS

CARROS

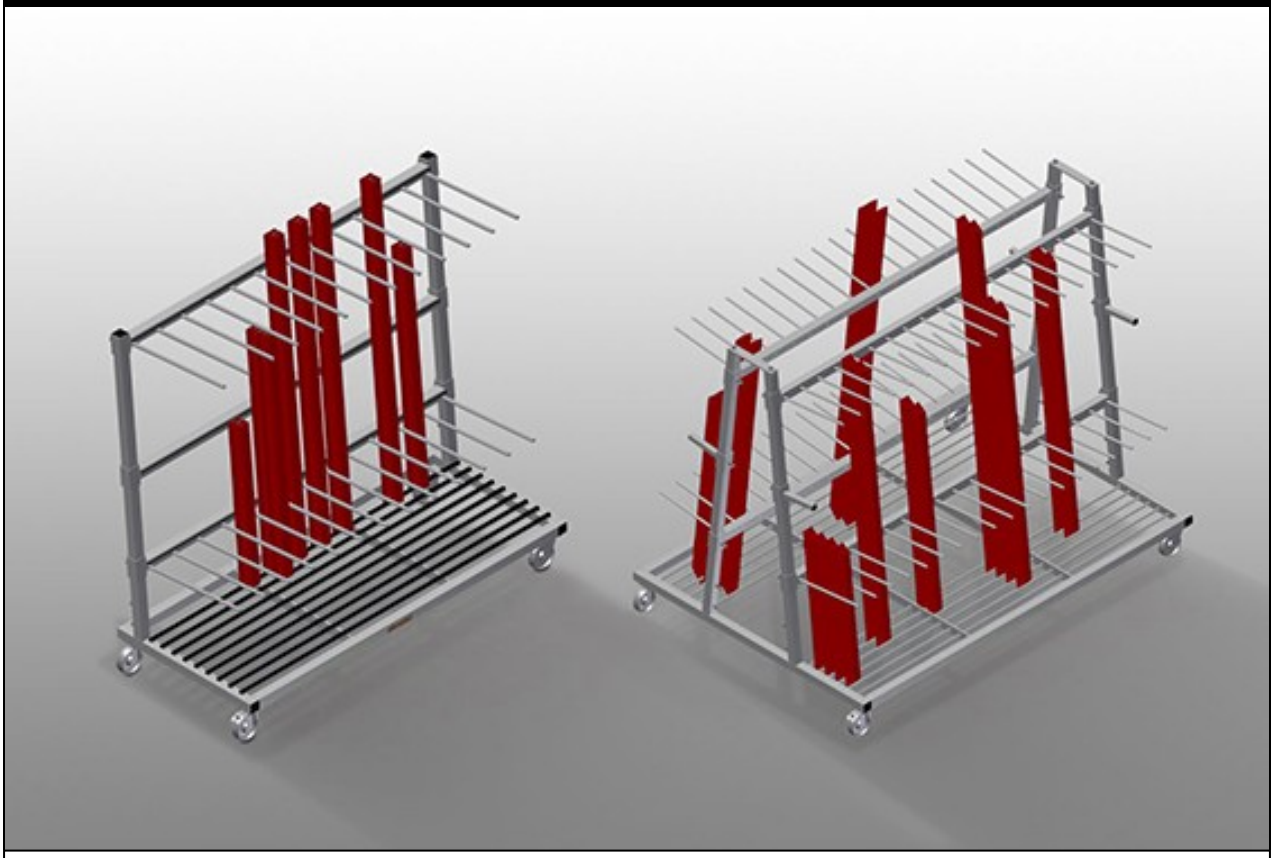

Carro de perfiles para el almacenamiento y transporte vertical de perfiles. Construcción estable de acero. Ideal para el transporte y el almacenamiento intermedio que ahorra espacio de los perfiles cortados a medida. Fácil carga y descarga. La altura del compartimento es ajustable. Cuatro ruedas, dos de ellas con freno de fijación.
PWS 1000: Transporte vertical de perfiles. Carro de perfiles con carga en un lado. Suficiente para 30-40 barras de perfil. Superficie de apoyo con suelo de rejilla para barras.
PWS 1400: Transporte vertical de perfiles. Suficiente para 30-40 barras de perfil. Superficie de apoyo inferior con tiras de goma. Separadores de compartimentos con tubos de protección. Soporte trasero con tiras de goma.
PWS 1800: Transporte vertical de perfiles. Suficiente para 12-60 barras de perfil. Superficie de apoyo inferior con tiras de goma. Separadores de compartimentos con tubos de protección. Soporte trasero con tiras de goma.
PWS 2000: Transporte vertical de perfiles. Carro de perfiles con carga en un lado. Suficiente para 60-80 barras de perfil. Superficie de apoyo con suelo de rejilla para barras.
PWS 4000: Transporte vertical de perfiles. El carro de perfiles se puede cargar por ambos lados. 18 compartimentos por lado. Suficiente para 120-160 barras de perfil. Superficie de apoyo con suelo de rejilla para barras.

elumatec AG
Pinacher Straße, 61
75417 Mühlacker
Germany

Tel +49 7041-14-184
sales@elumatec.com
www.elumatec.com

The right to make technical alterations is reserved.

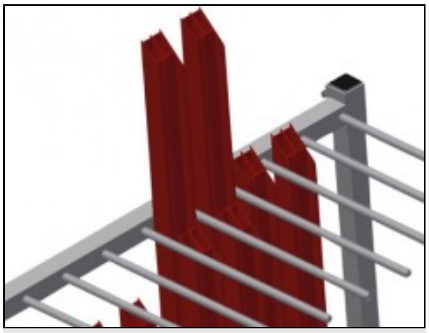

Sencilla carga y descarga PWS 1000 / PWS 2000

Carro de perfiles con carga lateral

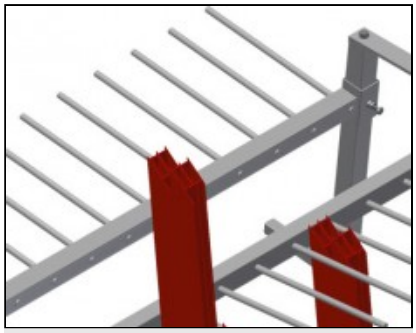

Sencilla carga y descarga PWS 4000

Carro de perfiles con carga lateral

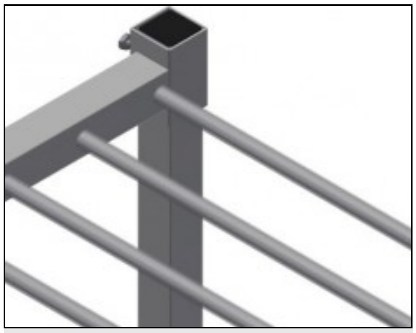

Divisores de compartimentos PWS 1000 / PWS 2000

Divisor de compartimentos de altura regulable con una anchura de compartimento de 100 mm y una profundidad de 540 mm

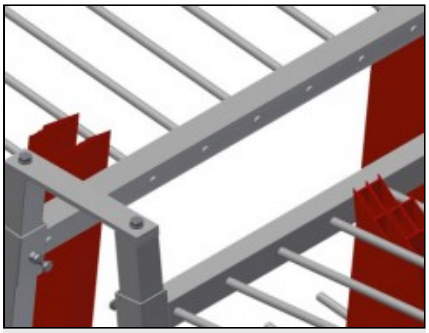

Divisores de compartimentos PWS 4000

Divisor de compartimentos de altura regulable con una anchura de compartimento de 100 mm y una profundidad de 400 mm

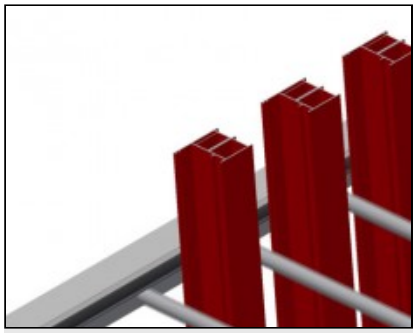

Divisores de compartimentos con protección de plástico PWS 1400 / PWS 1800

Divisor de compartimentos de altura regulable. Todas las superficies de apoyo tienen un revestimiento de PVC antideslizante con lo que se evita el deterioro de la superficie durante el almacenamiento



Superficie de colocación PWS 1000 / PWS 2000

Superficie de colocación con enrejado

elumatec AG
Pinacher Straße, 61
75417 Mühlacker
Germany

Tel +49 7041-14-184
sales@elumatec.com
www.elumatec.com

The right to make technical alterations is reserved.

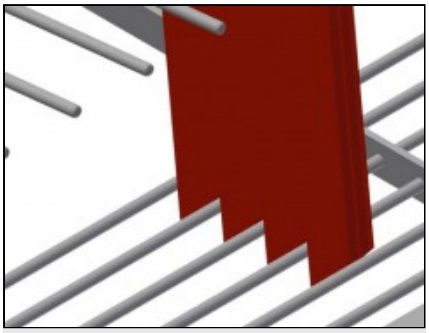

Superficie de colocación PWS 4000

Superficie de colocación con enrejado

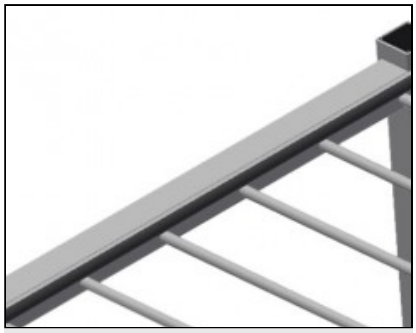

Apoyo con listón de goma PWS 1400 / PWS 1800

Superficie de apoyo cubierta con listón de goma protege al perfil contra su deterioro

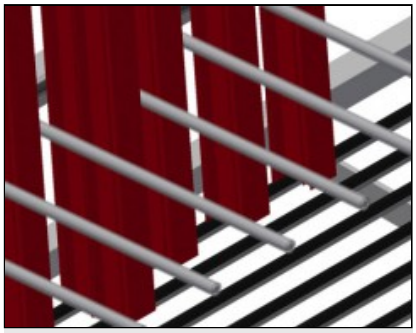

Soporte con listón de goma PWS 1400 / PWS 1800

Superficie de apoyo inferior cubierta con listón de goma protege al perfil contra su deterioro

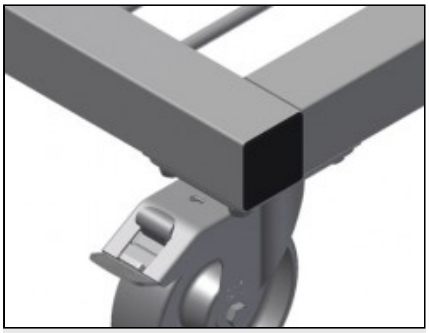

Ruedas de dirección

Cuatro ruedas de dirección, dos de ellas con freno de retención, ofrecen una gran movilidad y una manipulación fácil y segura

elumatec AG
Pinacher Straße, 61
75417 Mühlacker
Germany

Tel +49 7041-14-184
sales@elumatec.com
www.elumatec.com

The right to make technical alterations is reserved.

PWS / CARROS

MODELOS

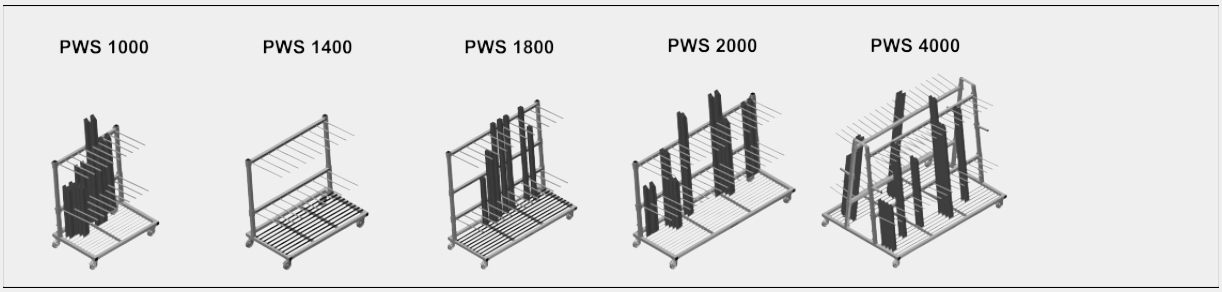

DIMENSIÓN Y PESO

PWS 1000 / PWS 1400 / PWS 1800 / PWS 2000 / PWS 4000

Longitud (mm)	1.200 / 1.440 / 1.880 / 2.230 / 2.230
Ancho (mm)	800 / 790 / 800 / 800 / 1.560
Altura (mm)	1.360 / 1.360 / 1.700 / 1.360 / 1.850
Peso (kg)	60 / 72 / 105 / 105 / 200

CAPACIDAD DE ALMACENAMIENTO

PWS 1000 / PWS 1400 / PWS 1800 / PWS 2000 / PWS 4000

Separadores	2 / 2 / 2 / 2 / 4
Compartimientos	9 / 9 / 12 / 18 / 36
Ancho compartimiento (mm)	100 / 120 / 120 / 100 / 100
Profundidad compartimiento (mm)	540 / 540 / 540 / 540 / 400
Altura de apoyo (mm)	1.150 / 1.150 / 1.500 / 1.150 / 1.620
Capacidad de carga (kg)	350 / 350 / 350 / 350 / 600
Cantidad de barras perfil	30-40 / 30-40 / 12-60 / 60-80 / 120-160

PWS 4000

Compartimientos por lado	18

elumatec AG
Pinacher Straße, 61
75417 Mühlacker
Germany

Tel +49 7041-14-184
sales@elumatec.com
www.elumatec.com

The right to make technical alterations is reserved.

CARACTERÍSTICAS

PWS 1000 / PWS 1400 / PWS 1800 / PWS 2000	
Carretilla de transporte perfiles con carga en un lado	●
PWS 4000	
Carretilla de transporte perfiles con carga en ambos lados	●
PWS 1000 / PWS 2000 / PWS 4000	
Superficie de apoyo con suelo de rejilla	●
Separadores con tubo de protección	○
PWS 1400 / PWS 1800	
Separadores con tubo de protección	●
Plano de apoyo inferior con cintas de goma	●
Soporte trasero con cintas de goma	●
PWS 1800	
Separador adicional regulable en altura con protección de plástico	○
PWS 1000 / PWS 1400 / PWS 1800 / PWS 2000 / PWS 4000	
Diámetro de ruedas giratorias (mm)	125

Incluido ● Disponible ○

elumatec AG
Pinacher Straße, 61
75417 Mühlacker
Germany

Tel +49 7041-14-184
sales@elumatec.com
www.elumatec.com

The right to make technical alterations is reserved.